ONAPI®
De la calidad a la excelencia

Año 17 • Volumen 420,
Septiembre 2018

MINISTERIO DE INDUSTRIA Y COMERCIO

Ley No. 20-00 de fecha 8 de mayo del 2000

www.onapi.gob.do

El Nacional
LA VOZ DE TODOS
Domingo 16 de Septiembre de 2018

Las MIPYMES y los Modelos de Utilidad

Por Lic. Iván Manuel Nanita
i.nanita@onapi.gob.do

La innovación es necesaria para alcanzar los objetivos de las empresas, pero para que una innovación técnica o tecnológica rinde el mayor beneficio a quien la inventa, es preciso protegerla, mantener la exclusiva, evitar que otros copien y se beneficien gratuitamente de dicha innovación. Esto se logra mediante el uso adecuado de las modalidades que ofrece la Propiedad Intelectual. Conjuntamente con las patentes de invención existe una modalidad de protección que protege las mejoras en funcionalidad de un invento, llamada Patente de Modelo de Utilidad (en lo adelante Modelo de Utilidad). La protección que ofrece el Modelo de Utilidad recae sobre una invención que tenga una ventaja funcional sobre otra; es decir, protege una invención que ofrezca una mejora a un producto ya existente. Es una innovación del tipo incremental: a un invento conocido, se le hace una mejora funcional que, si bien no ha de ser radical, debe cumplir con no ser obvia.

En muchas ocasiones, este tipo de mejoras incrementales ocurren en las Micro, Pequeñas y Medianas Empresas (MIPYMES) pero tristemente estas hacen un uso limitado de la Propiedad Industrial por lo que pierden la exclusiva de su uso y venta. Los demás se enteran cómo funcionan y la utilizan sin ningún provecho para la MIPYME inventora. Este desconocimiento les impide beneficiarse del uso exclusivo de sus mejoras y la ventaja comparativa que les conferiría en el mercado.

Los requisitos de patentabilidad son los mismos tanto para Patentes de Invención como para los Modelos de Utilidad. Existen tres requisitos para que una invención sea susceptible de ser protegida mediante estas modalidades: (i): novedad; (ii): nivel inventivo; y (iii): aplicación industrial. La diferencia reside en que para el Modelo de Utilidad no se exige que el nivel inventivo sea tan alto. Una Invención implica novedad cuando la misma no está comprendida en el estado de la técnica; es decir, cuando no es conocida por el público (en ninguna parte del mundo). El requisito del nivel inventivo consiste en que la invención no puede resultar obvia para un experto en la materia o que se derive de una manera evidente de lo que ya existe. Tampoco se pueden superponer inventos. Por último, el requisito de la aplicación industrial consiste en que la invención pueda ser fabricada o utilizada en cualquier tipo de industria.

Si las MIPYMES empiezan a comercializar una invención antes de solicitar la patente, se pierde la novedad y toda posibilidad de que sea patentable. Esto así, pues todo lo que se comunica al público antes de solicitar una patente queda comprendido en lo que se denomina "estado de la técnica" o "estado de la arte", es decir que ya es de público conocimiento y no puede reclamar novedad. Entendido esto, la legislación dominicana contempla ciertas flexibilidades respecto a la divulgación previa de la invención antes de la solicitud, específicamente en el artículo 5 numeral 3) de la Ley 20-00 sobre Propiedad Industrial.

Por las razones anteriormente expuestas, insistimos que tanto los emprendedores como las MIPYMES deben estar debidamente informados y asesorados para que puedan cumplir a cabalidad con los requisitos de patentabilidad y así acceder al registro. Si usted cree que ha hecho una mejora (no obvia) a un equipo o procedimiento patentable, no lo comunique al público sin antes recibir asesoría en el Centro de Apoyo a la Tecnología e Innovación (CATI) de la Oficina Nacional de la Propiedad Industrial (ONAPI).

PASA A LA PÁGINA SIGUIENTE

VIENE DE LA PÁGINA ANTERIOR

La solicitud de patente para un Modelo de Utilidad resulta ser más económica que una Patente de Invención, y los residentes en República Dominicana pueden obtener hasta un 90% de descuento, según las disposiciones del artículo 10 de la Ley 20-00 sobre Propiedad Industrial. A diferencia de las Patentes de Invención, usualmente, los Modelos de Utilidad no conllevan grandes inversiones en procesos de Investigación y Desarrollo (I+D) en comparación con las Patentes de Invención.

En la introducción de una Patente de Invención o Modelo de Utilidad, cada solicitante tiene que explicar paso a paso como se logra o fabrica su invención, por eso los documentos contenidos en las bases de datos de patentes, son una fuente de información técnica de suma importancia para las MIPYMES. Desde fórmulas para hacer compuestos, hasta planos de equipos pueden ser encontrados en esas bases para aprender, mejorarlos e inclusive usarlos, esto último si ya ha cesado su periodo de protección o no fueron protegidos en el país de manera oportuna. Al estudiar las patentes concedidas o en trámite de un determinado sector tecnológico, las MIPYMES podrían contactar con posibles aliados comerciales, encontrar proveedores, conocer las innovaciones de otras empresas e identificar las necesidades de cada mercado para determinados productos y servicios para así brindar sus servicios e intentar solucionar un problema técnico. Otra ventaja que ofrece el estudio de las patentes concedidas es evitar infracciones a derechos de terceros, ya que podría darse el caso de que una MIPYME se encuentre comercializando algún invento que ya se encuentra protegido en nuestro país mediante patente sin el consentimiento previo del titular, lo cual constituye una violación a los derechos de los titulares de la invención de conformidad con las disposiciones de la Ley 20-00 sobre Propiedad Industrial.

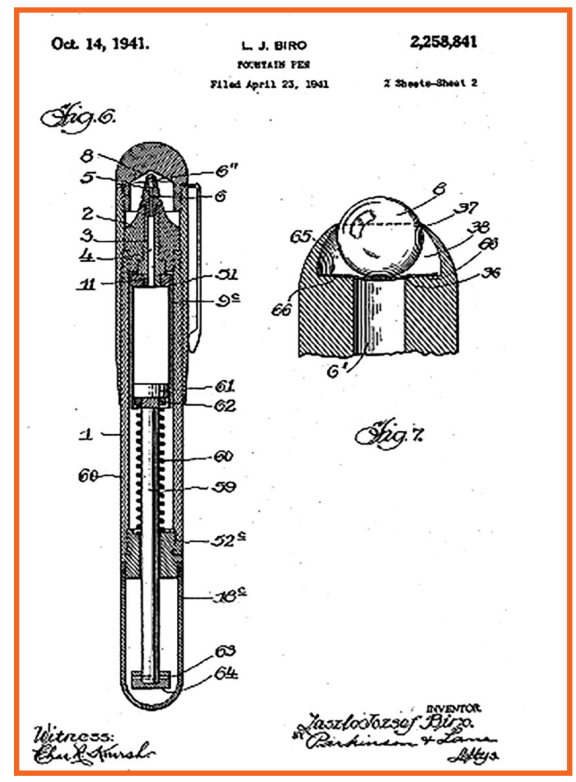

Bolígrafo, patentado el 14 de octubre del 1941 con el número: US 2,258,841, por Lazlo Biro.

Apertura de lata Coca-Cola, clásico mecanismo Stay-Tab que se popularizó en la década del '80 y continúa hasta la actualidad.

En resumen, las invenciones que ofrecen determinados avances técnicos pueden ser objeto de los Modelos de Utilidad, adaptándose a los objetivos y necesidades de las MIPYMES. El Modelo de Utilidad suele ser una alternativa factible para los emprendedores y las empresas, por lo que resulta relevante destacar la importancia que tienen para este sector empresarial.

Para citas al CATI ONAPI, escriba a j.castillo@onapi.gob.do

DEPARTAMENTO DE INVENCIONES

MUY IMPORTANTE

A PARTIR DE LA FECHA DE LA PRIMERA PUBLICACIÓN, EL SOLICITANTE DEBE EFECTUAR EL **PAGO DE EXAMEN DE FONDO** EN UN PLAZO DE **DOCE MESES** IMPRORROGABLES, BAJO LA PENA DE DECLARARSE EL **ABANDONO** DE PLENO DERECHO. (ART. 22.1 LEY 20-00 SOBRE PROPIEDAD INDUSTRIAL).

SOLICITUD DE PATENTE DE INVENCION EN FASE NACIONAL PCT

LISTA DE CÓDIGOS INID DE LA NORMA ST.9 OMPI.

11 NUMERO DE PATENTE/REGISTRO NACIONAL.
12 DESIGNACIÓN DEL TIPO DE DOCUMENTO.
21 NÚMERO DE SOLICITUD NACIONAL.
22 FECHA DE PRESENTACIÓN NACIONAL.
30 DATOS DE PRIORIDAD SEGUN CONVENIO DE PARIS.
43 FECHA DE PUBLICACION DE LA SOLICITUD NACIONAL.
51 CLASIFICACIÓN INTERNACIONAL DE PATENTES.
54 TÍTULO.
57 RESUMEN /FIGURAS.
61 NÚMERO/FECHA DE PRESENTACIÓN DE LA SOLICITUD ANTERIOR DE LA PATENTE, MODELO DE UTILIDAD O TÍTULO SIMILAR CONCEDIDO ANTERIORMENTE, RESPECTO DEL CUAL EL PRESENTE DOCUMENTO CONSTITUYE UNA ADICIÓN.
62 NÚMERO/FECHA DE PRESENTACIÓN DE LA SOLICITUD ANTERIOR DE LA QUE EL PRESENTE DOCUMENTO CONSTITUYE UNA FRACCIÓN.
71 SOLICITANTE(S).
72 INVENTOR(ES)/DISEÑADOR(ES).
74 REPRESENTANTE(S).
85 FECHA DE COMIENZO DE LA FASE NACIONAL
86 NÚMERO DE SOLICITUD INTERNACIONAL Y FECHA DE PRESENTACIÓN INTERNACIONAL PCT.
87 NÚMERO DE PUBLICACIÓN INTERNACIONAL Y FECHA DE PUBLICACIÓN INTERNACIONAL PCT.

LISTA DE CÓDIGOS DE DOS LETRAS DE LA NORMA ST.3.

DE - ALEMANIA	AT - AUSTRIA
ES - ESPAÑA	CN - CHINA
VE - VENEZUELA	US - ESTADOS UNIDOS
CH - SUIZA	NO - NORUEGA
CA - CANADÁ	VN - VIETNAM
UA - UCRANIA	HO - HOLANDA
IT - ITALIA	FR - FRANCIA
GB - REINO UNIDO	DO - REPUBLICA DOMINICANA
NZ - NUEVA ZELANDA	NL - PAISES BAJOS
TN - TUNEZ	BR - BRASIL
AU - AUSTRALIA	MY - MALASIA
BE - BELGICA	CO - COLOMBIA
IN - INDIA	CU - CUBA
MA - MARRUECOS	AR – ARGENTINA
SI - ESLOVENIA	HU- HUNGRIA
KR – COREA	ZA – SUDÁFRICA
HR – CROACIA	SE – SUECIA
RS – SERBIA	MX – MÉXICO
TT – TRINIDAD Y TOBAGO	PK – PAKISTÁN
JM-JAMAICA	EC-ECUADOR
AR-ARGENTINA	

EUIPO-OFICINA DE PROPIEDAD INTELECTUAL DE LA UNIÓN EUROPEA.

12 **SOLICITUD DE PATENTE DE INVENCIÓN EN FASE NACIONAL PCT.**
21 P2018-0087
85 03/04/2018
86 PCT/US2016/048025 22/08/2016
30 US14/978, 677 22/12/2015
87 WO2017/112005 A1 29/06/2017
71 **TROY GROUP, INC.**
940 SOUTH COAST DRIVE, SUITE 260, COSTA MESA, CALIFORNIA 92626 [US];
74 **WENDY DIAZ.**
72 XIAORONG CAI [US]; BRIAN LEWIS [US], CHELSEA RUSSELL [US], MICHAEL R. RILEY [US]
74 **COMPOSICIÓN Y PROCEDIMIENTO DE FABRICACION DE TINTA PENETRANTE ACUOSA PARA IMPRESORA DE INYECCION DE TINTA.**
57 Una tinta acuosa penetrante que tiene un colorante, un pigmento y un colorante Soluble en agua, un humectante en el que el colorante soluble en agua es al Menos parcialmente disuelto, y el agua produce una tinta de seguridad para Impresoras de inyección de tinta. Una dispersión de pigmento que tiene un tamaño de partícula deseable se Produce (102) primero. El colorante, el humectante, el agua y la dispersión de Pigmentos se mezclan (104). Los ingredientes se pueden agregar uno a la vez. La cantidad de humectante usada es preferiblemente entre 20 porciento por peso Y 70 porciento por peso. El humectante proporciona una evaporación Relativamente lenta de la mezcla de solvente de humectante y agua. El pigmento El cual no se disuelve en el humectante o agua forma una imagen en el lado Impreso de un sustrato (Fig. 2). La mezcla de solvente lleva una tinta al sustrato Para formar una imagen en el lado no impreso del sustrato.

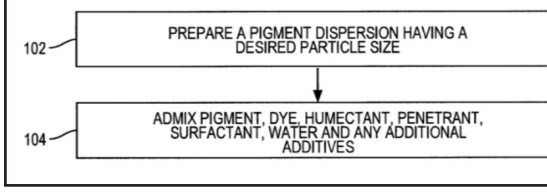

PASA A LA PÁGINA SIGUIENTE

VIENE DE LA PÁGINA ANTERIOR

12 **SOLICITUD DE PATENTE DE INVENCIÓN EN FASE NACIONAL PCT.**
21 P2018-0075
85 19/03/2018
86 PCT/IB2016/055685 23/09/2016
30 IT/UB2015A003829 23/09/2015
87 WO2017/002100 05/01/2017
71 **ISAGRO S.P.A.**
VIA CALDERA, 21, MILANO, I-20153 [IT];
74 **ANA ISABEL MESSINA VASQUEZ.**
72 PAOLO BELLANDI [IT]; MARILENA GUSMEROLI [IT], CHIARA SARGIOTTO [IT], DANIELE BIANCHI [IT].
74 **COMPUESTOS TRIFLUOROALQUENILO HETEROCÍCLICOS CON ACTIVIDAD NEMATICIDA, SUS COMPOSICIONES AGRONÓMICAS Y EL USO DE LAS MISMAS.**
57 Nuevos compuestos trifluoroalquenilo heterocíclicos con la Fórmula (I): Het-S(O)n-(CH2)m-CF=CF2 (I) composiciones agronómicas que los contienen y su uso para el control de los nematodos en cultivos agrícolas.

12 **SOLICITUD DE PATENTE DE INVENCIÓN EN FASE NACIONAL PCT.**
21 P2018-0165
85 09/07/2018
86 PCT/FR2017/050075 13/01/2017
30 FR16/70004 14/01/2016
87 WO2017/121969 20/07/2017
71 **LES LABORATOIRES SERVIER.**
35, RUE DE VERDUN, SURESNES CEDEX, 92284 [FR]
74 **TANIA MIGUELINA CASTILLO BAEZ.**
72 PHILIPPE GLOANEC [FR]; ARNAUD-PIERRE SCHAFFNER [FR], PATRICIA SANSILVESTRI-MOREL [FR] ALAIN RUPIN [FR] PHILIPPE MENNECIER [FR], MARIE-ODILE VALLEZ [FR]
74 **NUEVOS DERIVADOS DE FOSFINANOS Y AZAFOSFINANOS, SU PROCEDIMIENTO DE PREPARACIÓN Y LAS COMPOSICIONES FARMACÉUTICAS QUE LOS CONTIENEN.**
57 Compuestos de fórmula (I)en la que:Ak1 representa una cadena alquilo,X representa –(CH2)m-, -CH(R)-, -N(R)-, -CH2-N(R)-, –N(R)-CH2- o -CH2-N(R)-CH2- m y R son tales como se han definido en la descripción, R1 y R2 representan cada uno H cuando X representa -(CH2)m-, -CH(R)-, -N(R)-, -CH2-N(R)- o –N(R)-CH2-, o bien forman juntos una unión cuando X representa -CH2-N(R)-CH2-,R3 representa NH2, Cy-NH2, Cy-Ak3-NH2 o piperidin-4-ilo, Cy y Ak3 son tales como se han definido en la descripción, R4 y R5, idénticos o diferentes, representan cada uno H o F, sus isómeros ópticos, así como sus sales de adición a un ácido farmacéuticamente aceptable. Medicamentos.

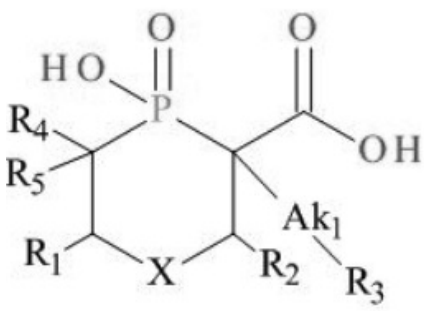

(I)

12 **SOLICITUD DE PATENTE DE INVENCIÓN EN FASE NACIONAL PCT.**
21 P2018-0157
85 28/06/2018
86 PCT/KR2016/015554 30/12/2016
30 KR10-2015-0191082 31/12/2015
KR10-2016-0163737 02/12/2016
87 WO2017/116204 A1 06/07/2017
71 **HANMI PHARM. CO. LTD.**
214, MUHA-RO, PALTAN-MYEON, HWASEONG-SI, GYEONGGI-DO, 18536 [KR];
74 **ANA ISABEL MESSINA VASQUEZ.**
72 SUNG YOUB JUNG [KR]; EUH LIM OH [KR], CHANG KI LIM [KR] SE CHANG KWON [KR] JONG SUK LEE [KR], YOUNG JIN PARK [KR]
74 **AGONISTA TRIPLE DE RECEPTORES DE GLUCAGÓN/GLP-1/GIP**
57 La presente invención se refiere a un agonista triple que tiene actividades para todos los receptores de glucagón, GLP-1 y GIP y usos de los mismos.

SOLICITUD DE MODELO DE UTILIDAD

12 **SOLICITUD DE MODELO DE UTILIDAD.**
21 U2018-0169
22 19/07/2018
71 **RUBEN ADUARDO GONZALEZ NOVA.**
CALLE 8, No. 2, URB. SAN FELIPE, VILLA MELLA, SANTO DOMINGO NORTE 11201 [DO].
DAVID ENMANUEL MENDEZ MORA, CALLE TAMBORIL NO. 3, ISFAPOL, SANTO DOMINGO ESTE, 11506 [DO];
JORGE DE JESUS TORRES SOSA, CALLE DR. DELGADO NO. 156 B-2, SANTO DOMINGO, DISTRITO NACIONAL, 11506 [DO];
LUIS MIGUEL AQUINO GONZALEZ, MANZANA 4689, EDIFICIO 14, APTO. 3-C, INVIVIENDA, SANTO DOMINGO OESTE, [DO];
74 ROBERTO LLURI MORALES
72 **RUBÈN EDUARDO GÓNZALEZ NOVA [DO]**
DAVID ENMANUEL MÈNDEZ MORA [DO]
JORGE DE JESUS TORRES SOSA [DO]
LUIS MIGUEL AQUINO GONZALEZ [DO]

54 **TARJETA INTELIGENTE PARA ALOJAMIENTO DE CREDENCIALES ELECTRONICAS CON ENCRIPTACIÓN DE DATOS Y ACCESOS BIOMÉTRICO DACTILAR.**
57 Las clonaciones de credenciales y tarjetas de crédito son actos criminales que se realizan mediante distintos dispositivos lectores de bandas magnéticas. La información de la banda magnética se almacena en este dispositivo y el pin puede ser visualizado o grabado en el momento en el que hacemos un pago o cualquier tipo de transacción electrónica. Con esta información capturada, nuestra información está prácticamente a merced de lo que quieran hacer los criminales. La encriptación es desarrollada a base de la AES (Advanced Encryption Standard) este es un esquema de cifrado Simétrico por bloques adoptado como un estándar de cifrado por el gobierno de los Estados Unidos en 2002, AES se basa en una red de sustitución-permutación con 10 rondas. De esta manera si una persona no es el dueño no podrá usar el dispositivo ni mucho menos acceder a la información que esta contiene.

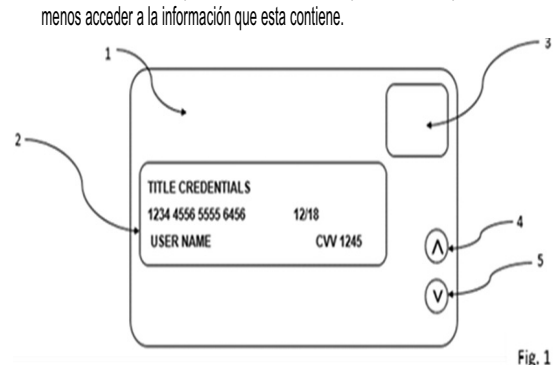

Fig. 1

CONCESION DE MODELO DE UTILIDAD

12 **CONCESION DE MODELO DE UTILIDAD.**
11 U2016-0219
21 U20160219
22 23/08/2016
43 15/11/2016
71 **GREGORIO BERNARDO ORTIZ.**
CALLE BOHECHIO NO. 16, ENSANCHE AGUILA, SAN FRANCISCO DE MACORIS, PROVINCIA DUARTE, [DO].
74 GREGORIO BERNARDO ORTIZ
72 **GREGORIO BERNARDO ORTIZ [DO]**
51 G 01F 23/00, G 05 D 9/12
54 **DISPOSITIVOS PARA EL MANEJO DE LÍQUIDOS CON BOMBAS SUMERGIBLES.**
57 La invención presentada trata de un nuevo sistema, método o dispositivo para el tratamiento de aguas residuales y todo tipo de líquido, que en lo adelante se denominara líquidos en general, basándose fundamentalmente en una barra en acero inoxidable con dispositivos internos y un vehículo flotante con sensores de activación interno laqueado y sellados herméticamente (para evitar daños por condensación por frio o calor) los cuales se activan automáticamente por inducción de acuerdo a los niveles o parámetros de los líquidos en general. Esto supone una notable mejora comparado con los sistemas existentes usados para los mismos propósitos, logrando hacer más eficiente el manejo de las aguas residuales, evitar que las bombas sumergidas se quemen muy a menudo, así como corregir inundaciones localizadas por fayas en el drenaje, por fayas de las bombas debido al mal manejo de los niveles.

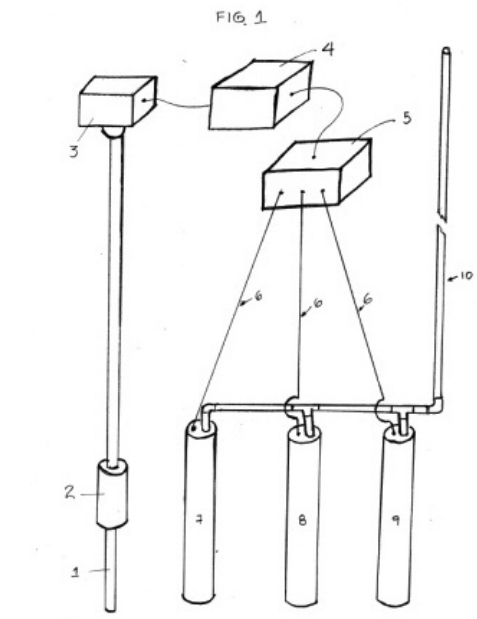

CONCESION DE PATENTE DE INVENCION FASE NACIONAL (PCT)

12 **CONCESION DE PATENTE DE INVENCION FASE NACIONAL (PCT).**
11 P2015-0113
21 P20150113
85 14/05/2015
43 15/06/2015
86 PCT/US2013/070885 20/11/2013
30 US 61/730,273 27/11/2012
87 WO2014/085153 05/06/2014
71 **ELI LILLY AND COMPANY.**
LILLY CORPORATE CENTER, 46285, INDIANAPOLIS, INDIANA , U.S.A.
74 **MARIA DEL PILAR TRONCOSO**
72 JON KEVIN REEL [US]
WARREN JAYE PORTER [US]
JEFFREY MICHAEL WITKIN [US]
51 A 61K 31/4439, A 61P 25/04, A 61P 25/08, C 07D 417/14.
54 **6-((S)-1-{1-[5-(2-HIDROXI-ETOXI)-PIRIDIN-2-IL]1H-PIRAZOL-3-IL}-ETIL)-3H-1,3-BENZOTIAZOL-2-ONA COMO UN ANTAGONISTA DEL RECEPTOR AMPA DEPENDIENTE DE TARP-GAMMA 8.**
57 La presente invención se refiere a un antagonista del receptor AMPA dependiente de TARP y 8 de la fórmula: sus sales farmacéuticamente aceptables, usos, y métodos para su preparación.

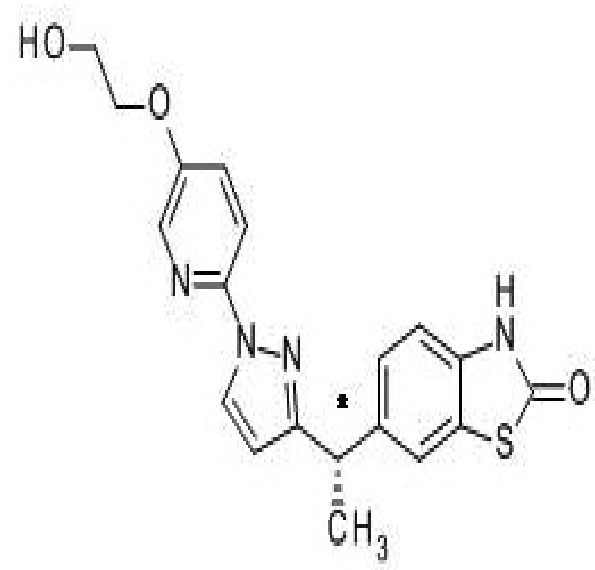

PASA A LA PÁGINA SIGUIENTE

VIENE DE LA PÁGINA ANTERIOR

SOLICITUD DE PATENTE DE INVENCION

12 **SOLICITUD DE PATENTE DE INVENCIÓN.**
21 P2018-0185
85 13/08/2018
71 **ABRAHAM REINOSO DISLA**
CALLE DOS NO. 35, LOS GUARICANOS SANTO DOMINGO NORTE, 11301 [DO]
74 **ABRAHAM REINOSO DISLA.**
72 ABRAHAM REINOSO DISLA [DO].
74 **SISTEMA AUTOMÁTICO DE CORTE DE SUMINISTRO DE ELECTRICIDAD AL DETECTAR UNA DESCARGA ELÉCTRICA A TIERRA Y REDUCTOR DE CONSUMO ELÉCTRICO A TIERRA.**
57 Sistema automático de corte de suministro de electricidad al detectar una descarga eléctrica a tierra y reductor de consumo eléctrico a tierra, corta el suministro de electricidad a una instalación eléctrica, automáticamente detecte una descarga eléctrica que pase por tierra física (50), además disminuye a menos de la mitad el consumo eléctrico de la descarga eléctrica que pase por tierra física (50) salvando de esta manera la vida de la persona que se encuentre recibiendo la descarga eléctrica y evitando que le atraviese un muy elevado amperaje.

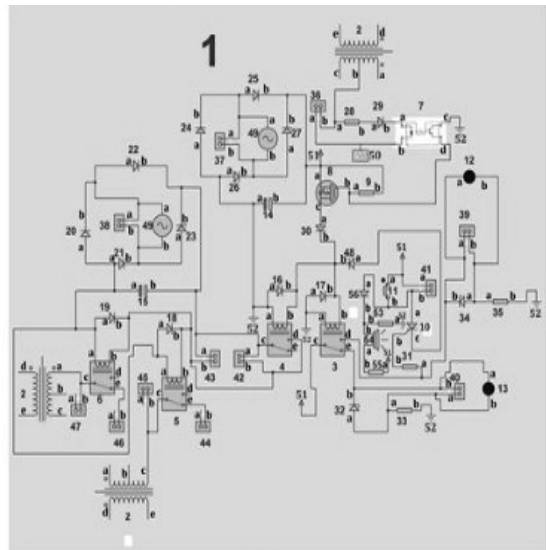

FIG. 1

12 **SOLICITUD DE PATENTE DE INVENCIÓN EN FASE NACIONAL PCT.**
21 P2018-0151
85 20/06/2018
86 PCT/IB2016/057794 19/12/2016
30 US62/270,165 21/12/2015
87 WO2017/109679 29/06/2017
71 **NOVARTIS AG**
LICHTSTRASSE 35, 4056 BASEL [CH];
74 **ORIETTA BLANCO MINIÑO.**
72 MANUELA POLYDORO OFENGEIM [US]; JAN WEILER [US],
74 **COMPOSICIONES Y METODOS PARA DISMINUIR LA EXPRESION DE TAU.**
57 Se proporcionan en esta solicitud composiciones y métodos para disminuir la expresión de proteína y ARNm tau. Estas composiciones y métodos son útiles en el tratamiento de enfermedades y trastornos relacionados con tau.

AVISO DE SOLICITUD DIVISIONAL

En fecha 08 de Agosto de 2018, fue depositada ante esta Oficina Nacional de la Propiedad Industrial (ONAPI), una solicitud de división de la solicitud inicial de PATENTE DE INVENCIÓN denominada: **BENZAMIDAS SUSTITUIDAS CON 1,3–TIAZOL–2–ILO, SOLICITUD ORIGINARIA No. P2017-0137, Fecha de la Solicitud Originaria 09/06/2017**, a favor de, BAYER AKTIENGESSELLSCHAFT.

La división recibió el número de expediente **No.P2018-0182, Denominada: "BENZAMIDAS SUSTITUIDAS CON 1,3–TIAZOL–2–ILO."**

EN VIRTUD DEL ART. 159 DE LA LEY NO.20-00 SOBRE PROPIEDAD INDUSTRIAL FUERON PUBLICADAS EN NUESTRA PAGINA WEB WWW.ONAPI.GOB.DO LAS SIGUIENTES RESOLUCIONES DE LOS RECURSOS Y ACCIONES LEGALES EMITIDAS POR LA DIRECCION DEL DEPARTAMENTO DE SIGNOS DISTINTIVOS:

NO. RESOLUCION	FECHA	RECURSO/ACCION	SIGNO AFECTADO	SIGNO/PARTE IMPUGNANTE
42	26/1/18	CANCELACION	ASOCIACIÓN DOMINICANA DE GENTE DE MAR ADOGEMA	ARMADA DE LA REPÚBLICA DOMINICANA (ARD)
186	6/4/18	CANCELACION POR NO USO	GASTROPECTAN	VETERINARIA SANTANITA, SRL.
275	25/5/18	OPOSICION	KEYRA	SYNGENTA PARTICIPATIONS AG.
281	25/5/18	NULIDAD	PUNTA CANA COFFEE PCC	REGIOMONTANO, S.A.
282	25/5/18	OPOSICION	QUIEN SOY HACE LA DIFERENCIA BY LTG LEADERSHIP INTRAINING GROUP	YINEIDA ALTAGRACIA FERNANDEZ ALVAREZ, ANA JACINTA GURIDI DURAN Y MARIA DE LA LUZ MAÑON.
283	25/5/18	RECONSIDERACION	ULTRAFLEX	LABORATORIOS VIJOSA, S.A. DE C.V.
284	25/5/18	OPOSICION	CELEQUIS	BRISTOL-MYERS SQUIBB HOLDINGS IRELAND.
285	25/5/18	CANCELACION	FUNDACIÓN CENTRO DE AYUDA PARA ADOLESCENTES FÉNIX.	FUNDACIÓN FÉNIX VOLVER AL VIVIR, INC
286	25/5/18	RECONSIDERACION	NUTRATON	MERCASID, S.A.
287	25/5/18	OPOSICION	PINTURAS MIXING	AKZO NOBEL COATINGS INTERNACIONAL B.V.
288	25/5/18	CANCELACION POR ABANDONO	ROCK N´ BURGER	CUATRO DMENTES LAB, S.A.
289	1/6/18	CANCELACION POR NO USO	AMOXIDEK	INVEKRA, S.A.P.I. DE C.V.
290	1/6/18	CANCELACION POR NO USO	MONALISA	BARRY CALLEBAUT AG.
291	1/6/15	NULIDAD	TYLVALOVET	HUVEPHARMA EOOD.
292	1/6/18	CANCELACION POR NO USO	ATLAS MEDICAL	SMITH & NEPHEW PTE LIMITED.
293	1/6/18	CANCELACION	PATCHOULI BAR AND GRILL	KENDRA BENCOSME PÉREZ.
294	1/6/18	RECONSIDERACION	GLOBAL MEDIA DOMINICANA	BRUNO DONGU/ PATRICK IRASQUE.
295	1/6/18	OPOSICION	COMPASS	COMPASS MINERALS INTERNATIONAL, INC.
296	1/6/18	NULIDAD	JUEGUITOS	GRUPO P.I. MABE, S.A. DE C.V.
297	1/6/18	NULIDAD	AZBIOX	ACROMAX DOMINICANA, S.R.L.
298	1/6/18	OPOSICION	NEXET	LABORATORIOS UNIÓN, S. A.
299	1/6/18	OPOSICION	DESCON MAGNA	GILEAD SCIENCES IRELAND UC.
300	1/6/18	OPOSICION	BENJAMIN & TEDDY'S	JACK DANIELS PROPERTIES, INC.
301	1/6/18	CANCELACION	DULCELIC	BONDELIC, SRL.
302	1/6/18	OPOSICION	TADALE-36	EURO LIMITED LTD.
303	1/6/18	CANCELACION POR NO USO	FLUCOBON	LABORATORIO MAGNACHEM INTERNATIONAL, SRL.
304	1/6/18	CANCELACION POR NO USO	MICOPLEX	DÕTERRA HOLDINGS, LLC.
305	1/6/18	CANCELACION POR NO USO	ATIRO	LABORATORIOS DE APLICACIONES MÉDICAS (LAM), S.R.L.
306	1/6/18	CANCELACION POR NO USO	ARTICA	INVERSIONES EL VIADUCTO, S.R.L.
309	29/6/18	CANCELACION POR NO USO	DIOSMINIL	GLOBAL FARMA, SOCIEDAD ANÓNIMA.
310	29/6/18	NULIDAD	DESTELLO	STAR PRODUCTS, S.R.L.
311	29/6/18	CANCELACION POR NO USO	ATTENUVAX	LABORATORIOS DE APLICACIONES MEDICA (LAM), SRL.
312	29/6/18	CANCELACION POR NO USO	INCONTINEX	BALIARDA, S.A.
313	29/6/18	CANCELACION POR NO USO	PASMOLIT	LABORATORIOS VIOJOSA, S.A. DE CV.
314	29/6/18	CANCELACION POR NO USO	BUPIVAN	ZODIAC INTERNATIONAL CORPORATION.
316	29/6/18	CANCELACION	URBAN MUSIC TELEVISIÓN INTERNACIONAL UMTI	AQUILES JIMÉNEZ FERNÁNDEZ.
317	29/6/18	CANCELACION	FUNDACION DOMINICANA DE LUCHA ANTI-DROGA, FUDELAND	FRANCISCO NÚÑEZ CÁCERES
323	6/7/18	CANCELACION POR ABANDONO	PAL CARRO	LUIS TOMÁS SÁNCHEZ MONTÁS.
324	6/7/18	OPOSICION	VITRIX	VINI INDUSTRIAL CO. LTD.

PUBLICACION SOLICITUD SIGNOS DISTINTIVOS

(NOMBRES COMERCIALES)

Esta publicación incluye todas las solicitudes con pago de publicación recibidas del 23 de Agosto al 7 de Septiembre de 2018

[210] EXP.	[220] SOL. FECHA	[561] NOMBRE COMERCIAL	[510] ACTIVIDAD	[730] SOLICITANTE
E/2018-33499	15/8/18	ACORTANDO LA BRECHA DIGITAL EN LA REPÚBLICA DOMINICANA (LEMA COMERCIAL)	LEMA COMERCIAL ASOCIADO AL NOMBRE COMERCIAL: ANDRICKSON COMERCIO INTERNACIONAL, REG. NO. 286386	ANDREWS JACKSON ANDRICKSON VALDEZ
E/2018-29905	20/7/18	DONDE ESTAN SUS NEGOCIOS BDO ESTA CERCA (LEMA COMERCIAL)	LEMA COMERCIAL ASOCIADO AL NOMBRE COMERCIAL: BDO, REG. NO. 151593	GUSTAVO ALBERTO ORTEGA CORDERO
E/2018-31668	2/8/18	EL MÁS SERIO COMPROMISO CON LA SALUD Y LA VIDA (LEMA COMERCIAL)	LEMA COMERCIAL ASOCIADO AL NOMBRE COMERCIAL: LABORATORIO MAGNACHEM INTERNATIONAL, REG. NO. 238998	LABORATORIO MAGNACHEM INTERNATIONAL, S.R.L.
E/2018-29901	20/7/18	LA GENTE QUE CONOCE, CONOCE BDO (LEMA COMERCIAL)	LEMA COMERCIAL ASOCIADO AL NOMBRE COMERCIAL: BDO, REG. NO. 151593	GUSTAVO ALBERTO ORTEGA CORDERO
E/2018-31378	10/8/18	LIVING CLUBSTYLE CONDO COMPLEX (LEMA COMERCIAL)	LEMA COMERCIAL ASOCIADO AL NOMBRE COMERCIAL: DON QUIXOTE APARTMENTS DQA, REG. NO. 486598	PALMAS DEL CHOCO, S.R.L.
E/2018-31712	2/8/18	LO NATURAL DA VIDA (LEMA COMERCIAL)	LEMA COMERCIAL ASOCIADO AL NOMBRE COMERCIAL: RAQUEL SUAREZ, REG. NO. 509855	RAQUEL ALTAGRACIA SUAREZ DOMINGUEZ
E/2018-29834	19/7/18	SI ES IMPORTANTE PARA USTED ES IMPORTANTE PARA NOSOTROS (LEMA COMERCIAL)	LEMA COMERCIAL ASOCIADO AL NOMBRE COMERCIAL: BDO, REG. NO. 151593	GUSTAVO ALBERTO ORTEGA CORDERO
E/2018-29904	20/7/18	SIEMPRE DISPUESTOS A ENTRAR AL JUEGO Y MARCAR LA DIFERENCIA (LEMA COMERCIAL)	LEMA COMERCIAL ASOCIADO AL NOMBRE COMERCIAL: BDO, REG. NO. 151593	GUSTAVO ALBERTO ORTEGA CORDERO
E/2018-31342	31/7/18	SOMOS UNA INDUSTRIA DE IDEAS (LEMA COMERCIAL)	LEMA COMERCIAL ASOCIADO AL NOMBRE COMERCIAL: JOHNSON, REG. NO. 503214	JOHNSON, S.A.S.
E/2018-32105	6/8/18	THE HOME OF THE CHIMI PIZZA (LEMA COMERCIAL)	LEMA COMERCIAL ASOCIADO AL NOMBRE COMERCIAL: WAHIZZA, REG. NO. 511551	JUNIOR ROLANDO LANTIGUA TAVAREZ
E/2018-33024	10/8/18	USA EL CASCO PARA QUE TE CUIDES EL KAKO (LEMA COMERCIAL)	LEMA COMERCIAL ASOCIADO AL NOMBRE COMERCIAL: INVERSIONES NACHO RENT A CAR, REG. NO. 264450	IGNACIO DE JESUS NUÑEZ SANTOS

PUBLICACION REGISTROS SIGNOS DISTINTIVOS

(NOMBRES COMERCIALES)

Esta publicación incluye todas las solicitudes (unificadas) que han obtenido su carta certificado del 23 de Agosto al 7 de Septiembre de 2018

[210] EXP.	[220] SOL. FECHA	[561] NOMBRE COMERCIAL	[510] ACTIVIDAD	[730] SOLICITANTE	[111] REGISTRO
E/2018-33618	15/8/18	018 MUSIC	PROMOCIÓN DE TALENTO MUSICAL.	RAFAEL SUERO REYES	520812
E/2018-34225	21/8/18	100%ROMANA	SERVICIOS PUBLICITARIOS, PUBLICACIONES CON OBJETIVOS PUBLICITARIOS, DISEÑO GRÁFICO, PAGINAS WEB.	OSVALDO MEDRANO PAEZ	521298
E/2018-32770	21/8/18	123 COLOR'S	MULTISERVICIOS DE TECNOLOGÍA Y SUMINISTROS ESCOLARES	SAMUEL PIÑA CASTILLO	521330
E/2018-34375	22/8/18	16 PAPER CO	PAPELERÍA Y DISEÑO GRÁFICO EN GENERAL.	MARLENNE LECLERC DIAZ	521430
E/2018-35825	3/9/18	2.0 MEDIA STUDIO	ESTUDIO DE FOTOGRAFÍA Y VÍDEO, DISEÑO GRÁFICO Y SPOT PUBLICITARIO.	JONAHEL DE JESUS POLANCO ROSARIO, NAIROBY POLANCO ROSARIO	522624
E/2018-33729	21/8/18	2AC IMPRESORES	ARTES GRÁFICAS Y LITOGRAFÍA.	ANGELO DE LA CRUZ	521322
E/2018-35349	29/8/18	2F AUTOMOVILES	COMPRA, VENTA, IMPORTACIÓN Y FINANCIAMIENTO DE TODO TIPO DE VEHÍCULOS DE MOTOR Y REPUESTOS.	JULIO RAFAEL FERNANDEZ FERNANDEZ	522188
E/2018-34788	29/8/18	2X2 MARKETING SERVICE	SERVICIOS DE MARKETING MIX Y ASESORÍA LEGAL EN DERECHO CORPORATIVO.	2X2 MARKETING SERVICE, S.R.L.	522301
E/2018-35616	30/8/18	911 REAL ESTATE GROUP	COMPRA VENTA, ALQUILER, DESARROLLO, PROMOCIÓN, ASESORÍA Y ADMINISTRACIÓN INMOBILIARIA.	GIAMBATTISTA SAPORITI	522464
E/2018-36178	4/9/18	9188-6000 VEHICLE RENTAL	ALQUILER, ARRENDAMIENTO, GESTIÓN, PROVISIÓN Y COMPRAVENTA DE VEHÍCULOS DE MOTOR.	MICHAEL WILLIAM PANASIUK	522914
E/2018-33906	17/8/18	A COR	COMERCIO ELECTRÓNICO, COMPRA, VENTA EXPORTACIÓN, IMPORTACIÓN, EMBALAJE, ALMACENAMIENTO, DISTRIBUCIÓN Y PROMOCIÓN DE MANERA ACCESORIA Y PRENDAS DE VESTIR, ACCESORIOS Y OTRAS MERCANCÍAS RELACIONADAS.	KIMBERLY FELIX MATOS	522401
E/2018-22270	31/8/18	A&B LOGISTICS	GESTIÓN, ADQUISICIÓN Y COLOCACIÓN DE CAPITAL HUMANO, GESTIÓN DE ENTRENAMIENTOS ACADEMICOS VIRTUALES EN DIVERSAS AREAS DE COMPETENCIA, SERVICIOS DE PUBLICIDAD DIGITAL, MANTENIMIENTO DE LIBROS CONTABLES	AMAURY ENRIQUE ARBONA BARCELO, BLANCA LIDIA GARCIA PAREDES	522545
E/2018-36428	6/9/18	A&L CONTROL DE PLAGAS	FUMIGACIÓN DE PLAGAS CASERAS.	VICTOR MANUEL LIRIANO ORTEGA	523012
E/2018-34670	3/9/18	A. R. J RODRIGUEZ BAUTISTA	ASESORÍA LEGAL Y COMERCIAL, LITIGIOS, COBROS COMPULSIVOS Y TODO LO RELACIONADO A LO PRINCIPAL.	AQUILES BATISTA GARCIA, JUNIOR RODRIGUEZ BAUTISTA	522662
E/2018-35749	31/8/18	A.B.E. PUNTA CANA CARIBBEAN TOURS	ORGANIZACIÓN DE EXCURSIONES Y TRASLADOS A LUGARES TURÍSTICOS EN TODO EL PAÍS.	ANDRES ARISMENDY BATISTA ESCORBORT	522559
E/2018-35110	28/8/18	A.G.O CONSULTING	CONSULTORÍA DE GESTIÓN HUMANA, RECLUTAMIENTO Y SELECCIÓN DE PERSONAL Y CAPACITACIÓN.	ANA LAURA OGANDO MORONTA, SANTA GUILLERMINA GARCIA VELOZ	522005
E/2018-34952	27/8/18	A.K. AGRO INDUSTRIA	DEDICADO A LA ELABORACIÓN Y EXPORTACIÓN DE PRODUCTOS APIOLAS TALES COMO: MIEL DE ABEJA, POLEN, PROPOLIO, JALEA REAL	JOSE ALBERTO COMPRES MELO	521853
E/2018-33746	17/8/18	A1 ALARMAS	COMERCIALIZACIÓN E INSTALACIÓN DE EQUIPOS DE SEGURIDAD, RESPUESTA ARMADA, MONITOREO DE ALARMAS, Y SEGURIDAD EN GENERAL.	RAMON ORLANDO DE LA ROSA BRITO, A - 1 ALARMAS, S.R.L.	521409
E/2018-36413	6/9/18	ABD - AUTHENTIC BUSINESS DEVELOPMENT	CONSULTORÍA PARA EL DESARROLLO COMERCIAL DE MICRO, PEQUEÑAS Y MEDIANAS EMPRESAS, INCLUYENDO: ASESORAMIENTO GERENCIAL, DESARROLLO DE POLÍTICAS	JUAN MANUEL CACERES TORRES	523087
E/2018-36005	4/9/18	ABESENCIA	VENTAS E IMPORTACIÓN DE PRODUCTOS COMESTIBLES, PRODUCTOS FARMACÉUTICOS, ARTÍCULOS FERRETEROS, PLÁSTICOS DESECHABLES	ERICSON OSVALDO VILLA REYNOSO	522768
E/2018-34249	21/8/18	ABOGADOS HERNANDEZ MUÑIZ PEÑA	SERVICIOS DE ASESORAMIENTO LEGAL.	STANLEX, S.R.L.	521303
E/2018-33555	15/8/18	ABRACADABRA MEDIA	EMPRESA DE PRODUCCIÓN DE CONTENIDO DIGITAL ESPECIALIZADA EN FOTOGRAFÍAS Y VÍDEOS MANEJOS DE REDES SOCIALES.	FREDDY ABEL ALMONTE RAMIREZ	520754
E/2018-32054	6/8/18	ABREVAS	IMPORTACIONES, EXPORTACIONES, VEHÍCULOS NUEVOS Y USADOS, DE REPUESTOS PARA VEHÍCULOS, INMOBILIARIA, COMPRA, VENTA, CONSTRUCCIÓN Y ADMINISTRACIÓN DE INMUEBLES.	GERALDO ABREU VASQUEZ	521359
E/2018-35589	30/8/18	ACADEMIA DE ARTES Y CIENCIAS CINEMATOGRAFICAS DE LA REPUBLICA DOMINICANA ACARD	ONG, SIN FINES DE LUCRO, COMO UNA ORGANIZACIÓN DE ENTE INTEGRADOR QUE AGLUTINARÁ A PROFESIONALES DEDICADOS A LAS DISTINTAS ESPECIALIDADES DE LA CREACIÓN CINEMATOGRÁFICA	ENRIQUE CABRERA SOLER	522617
E/2018-20474	27/8/18	ACADEMIA DE BÉISBOL JADBYCRIS	ENTRENAMIENTO DEPORTIVO	DOMINGO ARTURO CRUZ BAEZ, KARINA ALTAGRACIA GUERRERO TEJADA	521917
E/2018-34847	28/8/18	ACADEMIA DE BEISBOL VENEZUELA-RD VV	PREPARAR, CAPACITAR Y EDUCAR A JÓVENES CON TALENTO PARA JUGAR BÉISBOL	CARLOS BIENVENIDO VALENZUELA PANIAGUA	522118
E/2018-35916	3/9/18	ACADEMIA DE LAS DANZAS GRANDALES	ESCUELA DE DANZA CLÁSICA, CONTEMPORÁNEA, HIP HOP, ENTRE OTROS GÉNEROS. TEATRO Y ARTE EN GENERAL.	GERTRUDIS GRANDALES PEREZ	522688
E/2018-35898	3/9/18	ACADEMIA Y ESTÉTICA CAPRICHOSA	CAPACITACIÓN, TALLERES, CURSOS Y REALIZACIÓN DE PROCEDIMIENTOS DE BELLEZA.	LEIDY DE LEON YEDY	522677
E/2018-31116	21/8/18	ACADERMIA DE LIDERAZGO Y COACHING DE COOPERATIVAS ALCOOP	INSTITUTO DE ENSEÑANZA, ORIENTACIÓN Y TUTORIA DE LIDERAZGO, EMPRENDIMIENTO, PARA COOPERATIVAS Y SUS MIEMBROS.	JUAN CARLOS MOSCOSO POLANCO	521319
E/2018-34823	24/8/18	ACCOUNTING ADVICES M & Y	SERVICIOS DE ASESORÍA FISCAL Y CONTABLE A TODO TIPO DE NEGOCIOS.	YENELSI ARACENA MARTE, MADELIN GISELL ENCARNACION ALCANTARA	521753
E/2018-35213	28/8/18	ACEVEDO LLAVES	PROGRAMACION, CORTES, CONFECCION DE LLAVES Y CERRAJERIA EN GENERAL.	JOSE AUGUSTO ACEVEDO CASTRO	522103
E/2018-35511	30/8/18	ACROPODIO CONSTRUCTION	COMPRA, VENTA DE BIENES INMUEBLES, DESARROLLO Y EJECUCIÓN DE CONSTRUCCIÓN Y MOVIMIENTOS DE TIERRAS	JULIANA ANDREA OSORIO YANDY	522382
E/2018-35437	29/8/18	ACTIVA2 MEDIA GROUP	MEDIO DE COMUNICACIÓN, RELACIONES PÚBLICAS, PRODUCTORA DE VIDEO Y FOTOGRAFÍA, PUBLICIDAD, COMUNICACIÓN DIGITAL	WILMER RAFAEL CHAVEZ SEPULVEDA	522321
E/2018-23927	28/8/18	ADALBERTO & MIGUEL AUTO VIDRIOS	VENTA E INSTALACIÓN DE VIDRIOS PARA VEHÍCULOS DE TODO TIPO.	JUAN MIGUEL PÉREZ LÓPEZ	522007
E/2018-34299	22/8/18	ADNLAB	PRUEBAS DE PATERNIDAD.	MICHAEL NIZAN	522494
E/2018-30861	23/8/18	ADRENALINE BRAND SELECT	IMPORTACIÓN COMPRA, DISTRIBUCIÓN, Y VENTA DE VEHÍCULOS DE MOTOR, MOTOCICLETAS, MONTACARGAS, EQUIPOS Y MAQUINARIAS INDUSTRIALES	IVONNE CALDERON PEÑA	521538
E/2018-35560	30/8/18	AESTHETICS INNOVATION YERSEG	ESTÉTICA Y SPA.	YERMI ALTAGRACIA SEGURA TINEO	522429
E/2018-33299	23/8/18	AFF ARTISTIC INTERNATIONAL REVOLUTION	BAR.	JORGE EDUARDO SZABO VASQUEZ	521545
E/2018-34752	24/8/18	AGENCIA DE EMPLEOS DOMESTICOS, SANCHEZ-FERMIN	RECLUTAMIENTOS DE PERSONAL, EN EL ÁREA DOMESTICA, PARA OFERTAR EN SERVICIOS AL PUBLICO EN GENERAL QUE LO REQUIERA.	ANIBAL SANCHEZ SANTOS, VANESSA ORDANIUSKA FERMIN AQUINO DE SANCHEZ	521703
E/2018-36314	5/9/18	AGENCIA DE INVERSIONES EN CAPITAL SOCIAL AICAS	INVERSIÓN EN LA FORMACIÓN DE PEQUEÑAS Y MEDIANAS EMPRESAS, GESTIÓN DE CAPITALES, ASESORÍA, FINANCIAMIENTO Y DESARROLLO DE PLANES EDUCATIVOS PARA LA PROMOCIÓN DE EMPRESAS DE PRODUCTOS Y SERVICIOS.	JOANNA ELIZABETH ZABALA RODRIGUEZ	523022
E/2018-33392	27/8/18	AGENCIA MOTORSPORTS GONROD	COMPRA, VENTA E IMPORTACIÓN DE VEHÍCULOS Y MOTOCICLETAS NUEVOS Y USADOS Y SUS PARTES.	JOHN LUIS GONZALEZ RODRIGUEZ	521953
E/2018-34945	27/8/18	AGM GESTION LEGAL	PRESTACIÓN DE SERVICIOS JURÍDICOS EN GENERAL.	YARISSA MARIA AGRAMONTE SOTO DE ISA	521845
E/2018-35237	28/8/18	AGRAMONTESA INGENIERIA	REALIZAR, POR CUENTA PROPIA O POR TERCEROS, DISEÑO, CONSTRUCCIÓN, EVALUACIÓN, SUPERVISIÓN, ADMINISTRACIÓN, VENTAS, PROMOCIÓN DE PROYECTOS DE INGENIERÍA: OBRA CIVIL	BELKI LICETT AGRAMONTE SABA	522093
E/2018-34692	24/8/18	AGRIMARKUS	VENTA DE SEMILLAS AL POR MAYOR Y CULTIVOS AGRÍCOLAS.	GIAN MARKUS DE COL	521668
E/2018-35522	30/8/18	AGRO IDEAS	PRODUCCIÓN, EXPORTACIÓN, VENTA, DISTRIBUCIÓN Y COMERCIALIZACIÓN DE PLANTAS ORNAMENTALES Y FRUTALES, PRODUCTOS QUIMICOS PARA JARDINERIA Y AGRICULTURA	RAUL ANTONIO BAEZ MEDINA	522355

[210] EXP.	[220] SOL. FECHA	[561] NOMBRE COMERCIAL	[510] ACTIVIDAD	[730] SOLICITANTE	[111] REGISTRO
E/2018-28410	30/8/18	AGROFETERRERIA NNC	COMERCIALIZACIÓN DE AGROQUÍMICOS Y ARTÍCULOS FERRETEROS.	JOSE ARMANDO PERALTA	522416
E/2018-33102	3/8/18	AGROFORESTAL WAC	EXPORTACIÓN Y COMERCIALIZACIÓN DE TODO TIPO DE PRODUCTOS AGRÍCOLAS. IMPORTACIÓN, EXPORTACIÓN Y VENTA DE PRODUCTOS AGROQUÍMICOS INDUSTRIALES Y AGROPECUARIOS ABONO E INSECTICIDAS COMPRA	WILSON ANTONIO COLON FERMIN	522763
E/2018-36410	6/9/18	AGROMIT	COMPRA, VENTA, IMPORTACIÓN, EXPORTACIÓN, FABRICACIÓN DE PRODUCTOS AGRÍCOLAS, COMO QUÍMICOS PARA LA AGRICULTURA Y LA GANADERÍA, FERTILIZANTES	JUAN ENRIQUE MINAYA ABUKARMA	523113
E/2018-35004	5/9/18	AGROPECUARIA ECKO	PRODUCCION Y VENTA DE GANADO PORCINO, BOVINO, TAMBIEN PRODUCCION Y VENTA DE HUEVOS COMERCIALES.	FELIX FRANCISCO PEÑA HENRIQUEZ	522948
E/2018-33438	14/8/18	AGROPECUARIA MERCEDITA	CULTIVO DE CAÑA DE AZÚCAR, COMERCIALIZACIÓN COMPRA Y VENTA DE PRODUCTOS AGROPECUARIOS Y GANADERÍA EN GENERAL.	JUAN EVANGELISTA SOSA REINOSO	520643
E/2018-35018	27/8/18	AGROPECUARIA SÓNICA	PROMOVER Y REALIZAR LA CRIANZA, Y COMERCIALIZACIÓN DE GANADO VACUNO DE DIVERSAS RAZAS, CRIANZA PORCINA, Y AVÍCOLA DE DISTINTAS ESPECIES.	ROBERT NICOLAS ACOSTA ADAMES, JOSE CUELLO COLLADO	521894
E/2018-30308	29/8/18	AGROQUÍMICA C.G	VENTA DE TODO TIPO DE INSUMOS AGRÍCOLAS.	MIGUEL CONCE GUTIÉRREZ	522170
E/2018-33066	13/8/18	AGROSENDA DOMINICANA	PROMOVER LA COMPRA Y VENTA DE BANANOS, EXPORTAR E IMPORTAR MERCANCÍAS, COMERCIALIZAR FRUTAS DEL PAÍS HACIA EL EXTRANJERO.	ANTONIO MOYA BORREGO, PAOLA MISHEL GOMEZ DE MOYA	521412
E/2018-34546	29/8/18	AGRO-VARIEDADES BUDAKA	VENTA DE PRODUCTOS AGRÍCOLAS, ARTÍCULOS FERRETEROS Y PRODUCTOS VETERINARIOS.	DANILDA RAMONA ABREU ESTEVEZ DE ALVAREZ	522275
E/2018-34095	24/8/18	AGROVETERINARIA JUTOLO	COMPRA Y VENTA DE PRODUCTOS Y MATERIALES PARA LA AGRICULTURA Y GANADERÍA.	JUANNY TOMAS LOPEZ ESTEVEZ	521733
E/2018-34416	24/8/18	AGROVETERINARIA ORMARY	SERVICIO Y VENTA DE PRODUCTOS AGROVETERINARIOS.	MARIA DEL CARMEN GUZMAN RODRIGUEZ	521761
E/2018-34665	30/8/18	AGROYVELI	COSECHA Y DISTRIBUCIÓN DE PRODUCTOS AGRÍCOLAS.	ANA YVELICE GARCIA GARCIA	522407
E/2018-34565	27/8/18	AGRUPACION MUSICAL DON MIGUELO	REALIZACION DE ACTIVIDADES DE MUSICA EN VIVO.	MIGUEL ANGEL VALERIO LEBRON	521929
E/2018-33624	28/8/18	AGT ELECTRICA INDUSTRIAL	IMPORTACIÓN, VENTA AL POR MAYOR Y AL DETALLE Y DISTRIBUCIÓN DE MATERIALES Y EQUIPOS ELÉCTRICOS. SEGURIDAD INDUSTRIAL.	PAULINO ELPIDIO CARRASCO CESPEDES	522051
E/2018-35167	28/8/18	AGUA ARLING	COMERCIALIZACIÓN DE AGUA	JUAN ESTEBAN RODRIGUEZ ROSARIO	522032
E/2018-35188	28/8/18	AGUA AURORA	PROCESAMIENTO Y VENTA DE AGUA.	ROMAN NUÑEZ	522048
E/2018-36260	5/9/18	AGUA DON TEO	VENTA DE AGUA.	MOISES ARISMENDI MARTINEZ MATEO	522985
E/2018-34811	24/8/18	AGUA PEDRO SANCHEZ	PURIFICADORA DE AGUA, DISTRIBUCION Y VENTA DE AGUA POTABLE, APTA PARA CONSUMO HUMANO.	LUIS ALBERTO MORONTA SORIANO	521764
E/2018-35620	30/8/18	AGUASCAR	ENVASADORA DE AGUA PARA EL CONSUMO HUMANO.	JERRAL DAN PUJOLS MELENDEZ	522479
E/2018-31567	31/8/18	AILYNE COMUNICACIONES	IMPORTACIÓN, EXPORTACIÓN, DISTRIBUCIÓN, REPARACIÓN, TARJETAS, MICRÓFONOS, PANTALLA, COVER, CARGADORES, PROTECTOR DE PANTALLAS, CABLE, BATERÍA Y TODO LO RELACIONADO CON COMPUTADORA Y CELULARES.	ANGEL NOUEL CESA DE AZA	522592
E/2018-33983	29/8/18	AJ-PACKAGE LOGISTICS	TRANSPORTE Y MANEJO DE CARGAS INTERNACIONALES AÉREAS Y MARÍTIMAS, AGENTES ADUANALES	JOEL MENA QUEZADA, ADRIAN ANTONIO FIGUEROA ROSSO	522263
E/2018-35238	28/8/18	AKAMI SUSHI BAR	VENTA DE COMIDA JAPONESA.	SONOMA IMPORT, S.R.L.	522090
E/2018-35384	29/8/18	ALA PUBLICIDAD	SERVICIOS DE PUBLICIDAD, RELACIONES PUBLICAS, PRODUCCIÓN DE PROGRAMAS DE RADIO, TV, Y EVENTOS ARTÍSTICOS.	MARIA DOLORES ALVAREZ ALONZO DE APONTE	522250
E/2018-36321	5/9/18	ALAN AUTO IMPORT	A LA COMPRA,VENTA, DISTRIBUCIÓN, COMERCIALIZACIÓN DE TODO TIPO DE DE PIEZAS USADAS DE VEHÍCULOS DE MOTOR	ELY FRANCIS MORETA, FRANCIS YELISSA MORETA	523053
E/2018-34468	22/8/18	ALBA BUBBLES	SERVICIOS DE BELLEZA EN GENERAL, UÑAS, MAQUILLAJE, CUIDADO DEL CUERPO SPA, RESTAURANTE, VENTA DE PRODUCTOS PARA EL CUIDADO PERSONAL Y CABELLOS	DOMINGA MENDEZ DE LOS SANTOS	521471
E/2018-35029	27/8/18	ALBERTO MOLINA MOTORS	GESTIÓN DE COMPRA Y VENTA DE VEHÍCULOS, PRÉSTAMOS Y FINANCIAMIENTO.	FRANCISCO ALBERTO MOLINA NUÑEZ	521900
E/2018-33092	24/8/18	ALCÁNTARA LEÓN STUDIO	CONSTRUCCIÓN EN GENERAL, INMOBILIARIA, REMODELACIÓN, EQUIPAMIENTO DE COCINAS INDUSTRIALES	GLENDALYS ALCANTARA ANGOMAS	521783
E/2018-34996	27/8/18	ALDEA ELECTROMECANICA	SERVICIOS DE INSTALACIONES Y AUTOMATIZACIONES ELÉCTRICAS BAJA,MEDIA Y ALTA TENSIÓN ELÉCTRICAS, MECÁNICAS Y ELECTRÓNICAS, IMPORTACIÓN, EXPORTACIÓN Y COMERCIALIZACIÓN DE MATERIALES Y EQUIPOS ELÉCTRICOS	FERNANDO CARLOS CORNIELLE CANDELARIO	521868
E/2018-34773	31/8/18	ALDER SOLUCIONES	OFRECER SERVICIO DE CONSULTORIA LEGAL, EMPRESARIAL Y COMERCIAL, IMPORTACIÓN, VENTA Y COMERCIALIZACIÓN DE VEHÍCULOS	JOEL DEL ROSARIO ALBURQUERQUE	522593
E/2018-33848	22/8/18	ALDERA REHABILITA	SERVICIOS MÉDICOS EN GENERAL, VENTA E IMPORTACIÓN DE MATERIALES Y EQUIPOS MÉDICOS.	JUSTILIANO DE LOS SANTOS ALCANTARA	521470
E/2018-34657	29/8/18	ALFARO EXPORT	COMERCIALIZACIÓN, VENTAS Y EXPORTACIÓN DE REPUESTO AUTOMOTRIZ.	JAVIER ISMAEL ALFARO ROLON	522330
E/2018-33371	3/9/18	ALIMENTOS ESPECIALIZADOS DEL CIBAO AEDC	PROCESADORA DE ALIMENTOS PARA EXPORTACIÓN.	JOSE ANDRES DIAZ PEREZ	522709
E/2018-30645	22/8/18	ALIOZA DURAN & ASOCIADOS	VENTA, DISTRIBUCIÓN Y COMERCIALIZACIÓN DE ALIMENTOS, JUGOS Y CARNES A LA PARRILLA. VENTA DE EQUIPOS Y MUEBLES DE COCINA.	ALIOZA BIENVENIDA MEJIA DE RAMIREZ	521444
E/2018-28004	15/8/18	ALL SERVICE ASR	RECLUTAR PRESTADORES DE SERVICIOS COMO TÉCNICOS, EBANISTAS, ABOGADOS, SERVICIOS DE LIMPIEZA.	PORFIRIO MANUEL SABINO NORBERTO, JOSE MIGUEL PEREZ NORBERTO	521474
E/2018-34518	3/9/18	ALLCO CONSTRUCCIONES	DESARROLLO DE PROYECTOS DE CONSTRUCCIÓN E INFRAESTRUCTURA, ESTUDIO, DISEÑO, PLANEACION, CONTRATACIÓN Y EJECUCIÓN DE TODA CLASE DE EDIFICACIONES, OBRAS CIVILES Y BIENES INMUEBLES EN GENERAL.	MICHAEL ARNALDO MEDINA FERMIN	522745
E/2018-35647	31/8/18	ALLEN COLON	MANTENIMIENTO PREDICTIVO, PREVENTIVO, CORRECTIVO PROGRAMADO PARA FLOTILLAS DE VEHÍCULOS DE MOTOR E IMPORTACIÓN DE PIEZAS Y REPUESTOS DE VEHÍCULOS DE TODO TIPO.	ALLEN WHEELER COLÓN FELIZ, RAMÓN MANUEL CASTILLO ALMONTE	522501
E/2018-35011	27/8/18	ALMACENES LA PRINCESA	VENTA DE TEJIDOS, UTILES ESCOLARES Y PAPELERIA, ELECTRODOMESTICOS, ALIMENTOS Y PROVISIONES DE SUPERMERCADOS.	BOLIVAR ROSA RODRIGUEZ	521893
E/2018-33053	10/8/18	ALMACENES MERENGUE	COMERCIALIZACIÓN EN CUALQUIERA DE SU FACES, IMPORTACIÓN, EXPORTACIÓN, VENTA AL POR MAYOR Y AL DETALLE, DE TODA CLASE DE MATERIAS PRIMAS TEXTILES	MARTIN & RODRIGUEZ, SRL	521654
E/2018-32964	24/8/18	ALMANZAR ZABALA AUTO TUNING	VENTA DE ACCESORIOS PARA VEHÍCULOS, GOMAS, REPUESTOS PARA VEHÍCULOS, REPARACIÓN Y PINTURA DE VEHÍCULOS.	FRANCIS YADEL ALMANZAR GARCIA	521792
E/2018-34764	24/8/18	ALOY FINANCIAL	SERVICIOS DE INVERSIÓN, ADQUISICIÓN, PROMOCIÓN, DESARROLLO Y FINANCIAMIENTO DE BIENES RAÍCES, TÍTULOS, BANCARIOS E INMUEBLES.	FRANCISCO ALEJANDRO LEBREAULT ACEVEDO	521708
E/2018-35703	31/8/18	ALQUITARA MYGMUR LICOR AND GRILL	EXPENDIO DE COMIDAS Y BEBIDAS.	MIGUEL YGNACIO MUÑOZ ROSARIO	522578
E/2018-34761	24/8/18	ALSELGROUP	IMPORTACIÓN, VENTA, COMERCIALIZACIÓN E INSTALACIÓN DE EQUIPOS DE TELECOMUNICACIONES.	ARGENYS MATOS FELIZ	521730
E/2018-32832	31/8/18	ALTAIR GLOBAL PARTNERS	SERVICIOS DE TERCERIZACIÓN INDUSTRIA HOTELERA, ORGANIZACIÓN DE EVENTOS.	WILFREDO RAINIER BELLO GONZALEZ	522616
E/2018-32227	28/8/18	ALUMAXINC DEL CARIBE	OFRECER SERVICIOS DE FABRICACIÓN DE PRODUCTOS METÁLICOS PARA USO ORNAMENTAL Y ARQUITECTÓNICO.	FRANK JOEL JIMENEZ CRUZ	522087
E/2018-31703	28/8/18	ALVITES INVESTMENTS	INVERTIR EN LA COMPRA, VENTA Y ADMINISTRACIÓN DE BIENES RAÍCES EN GENERAL	CRISTIAN ALVARO DE LA CRUZ VALENTIN	521976
E/2018-35246	28/8/18	AMCA INVESTMENT GROUP	EL FOMENTO Y ADMINISTRACIÓN DE UN CENTRO DE ASISTENCIA MÉDICA ESPECIALIZADO	MANUEL ADRIANO AMARANTE DIEZ	522152
E/2018-36109	4/9/18	AMELIA GAS	EXPENDIO Y DISTRIBUCION DE GAS LICUADO DE PETROLEO (GLP), ENVASADORA DE GAS.	AMELIA GAS	522856
E/2018-35044	27/8/18	AMJE SOLUCIONES MOVILES	VENTA DE PRODUCTOS Y SERVICIOS DE TELECOMUNICACIONES.	MASSIEL VENTURA ROSARIO DE DEL ORBE	521911
E/2018-36452	6/9/18	AMS FUMIGACION	FUMIGACION CACERA E INDUSTRIAL, CONTROL DE PLAGAS Y VENTA DE EQUIPOS PARA LA FUMIGACION.	AMAURIS DE LOS SANTOS ESPINAL	522990
E/2018-32183	22/8/18	ANDES VENTURES CAPITAL CORP	DESARROLLO DE PROYECTOS DE GENERACIÓN ELÉCTRICA.	DANIEL ENRIQUE MONSALVE LOAIZA	521406
E/2018-35194	28/8/18	ANDO COMIENDO RD	VENTA DE COMIDA RÁPIDA	LUIS ENRIQUE REYNOSO NUÑEZ	522053
E/2018-33567	27/8/18	ANGELA WENTD. PRO	REPRESENTACIÓN Y PROMOCIÓN DE ACTIVIDADES NACIONALES E INTERNACIONALES DENTRO Y FUERA DEL PAÍS, ORGANIZANDO EVENTOS ARTÍSTICOS TANTO PUBLICO COMO PRIVADO	ANGELA ALTAGRACIA WENT	521907
E/2018-36259	5/9/18	ANGESSE INTERTRADE	SE DEDICARA AL DESARROLLO INMOBILIARIO, COMPRA Y VENTA DE INMUEBLES.	BRIAN MICHAEL ACKERMAN	522992
E/2018-36070	4/9/18	ANIME ISLAND RD	VENTAS, IMPORTACIÓN Y PERSONALIZACIÓN DE ARTÍCULOS Y ACCESORIOS DE ANIME	IVAN DE JESUS CLETO NEDER	522809
E/2018-33875	17/8/18	ANPAES CONSULTING	CHARLAS, TALLERES, CAPACITACIONES A LA ORGANIZACIÓN Y ESTRUCTURACIÓN DE LOS PROCESOS DE LOS RECURSOS HUMANOS DE LAS EMPRESAS Y INSTITUCIONES.	MICHELLE ANNELI RODRIGUEZ DIAZ, MARIA ESTHER BURGOS JIMENEZ, ELGA PATRICIA BATISTA PEÑA	523062
E/2018-36168	4/9/18	ANTHON'S EXTREME WHEELERS	COMPRA, VENTA Y RENTA DE VEHÍCULOS Y ORGANIZACIÓN DE EXCURSIONES.	ROBINSON ANTONIO ESPINAL MARTINEZ	522837
E/2018-35090	28/8/18	APARTAMENTOS CARIBE PARAISO JUAN DOLIO	VENTA Y ALQUILER DE APARTAMENTOS.	ANTONIO ALOI ALOI	521988
E/2018-34574	23/8/18	APCOR AGENCIA DE COBROS	GESTIONAR LA ADMINISTRACIÓN Y RECUPERACIÓN DE VALORES, REALIZANDO TODAS LAS ACTIVIDADES QUE DEMANDE ESTA ACTIVIDAD	VICTOR GERARDO MARTINEZ LUNA	521573
E/2018-35765	31/8/18	APINSER.	PINTURA RESIDENCIAL, EDIFICIOS Y ESTRUCTURAS EN GENERAL.	ANGEL ROSARIO CORTES	522590
E/2018-34904	27/8/18	APLIK INGENIERIA	CONSTRUCCIÓN Y EDIFICACIÓN, FERRETERÍA, PINTURA, CONSULTORIA, MUEBLES Y MOBILIARIO, MUEBLES Y EQUIPOS DE OFICINA, PUERTAS, VENTANAS Y VIDRIOS, TRATAMIENTOS DE VENTANAS.	ALDO JULIO SIGARRETA DEL VALLE, YANETSI TORRES LUGO	521822
E/2018-33576	15/8/18	APPHIA CONSTRUCTION	OFRECER SERVICIOS DE CONSTRUCCIÓN Y DESARROLLO DE EDIFICIOS, INMUEBLES, TORRES O CUALQUIER OTRA EDIFICACIÓN.	MARLON ANTHONY WILLIAMS	521324
E/2018-35158	28/8/18	APRECOR	GESTIONAR LA ADMINISTRACIÓN Y RECUPERACIÓN DE VALORES, REALIZANDO TODAS LAS ACTIVIDADES QUE DEMANDE ESTA ACTIVIDAD: GESTIONAR LA ADMINISTRACIÓN DE CARTERA DE CRÉDITOS	VICTOR GERARDO MARTINEZ LUNA	522006
E/2018-33696	28/8/18	AQM ACQUAMARE	ADMINISTRACIÓN DE CONDOMINIO.	JORGE GUILLERMO STROFER ARISTY	522078
E/2018-35981	6/9/18	AQUACULTURA PUERTO RICO	DESARROLLO DE PROYECTOS AGRÍCOLAS Y AQUACULTURA, PROMOVIENDO Y EJECUTANDO LA VENTA DE: ALEVINES, PECES, LARVAS DE CAMARÓN	ABEL ACOSTA DECENA	523111
E/2018-31834	15/8/18	AQV DOMINICANA	ALQUILER, REPRESENTACIÓN, REPARACIÓN, INSPECCIÓN, DISEÑO, MANTENIMIENTO, PROMOCIÓN, MARKETING, PUBLICIDAD, OFRECIMIENTO DE SERVICIOS DE ASESORÍA, INVENCION, INVESTIGACIÓN CIENTIFICA, CONSTRUCCIONES CIVILES	LUIS ALBERTO GONZALEZ NAVEA	520706
E/2018-35510	30/8/18	AR.RO.MA FILM PRODUCTIONS	PRODUCCIÓN DE OBRAS CINEMATOGRÁFICAS Y AUDIOVISUALES.	TRISTAN NAPOLEON DESECHENES MARTINEZ	522379
E/2018-32583	8/8/18	ARCHER FASHION	VENTA DE ROPAS Y BOLSOS DE PLAYA, LENTES DE SOL, CAMISETAS DE HOMBRE Y MUJER, CALZADOS, CREMAS DE SOL, SOUVENIR Y TODO TIPO DE ACCESORIOS DE LA MODA.	ARGENTINA CHEVALIER RODRIGUEZ	520704
E/2018-36424	6/9/18	AREITO FILMS	PRODUCCIÓN DE CINE, TELEVISIÓN, TEATRO Y MATERIAL AUDIOVISUAL, ALQUILER Y VENTA DE EQUIPOS DE FILMACIÓN.	ULISES RAFAEL RUTINEL ARZENO	523095
E/2018-34131	23/8/18	AREPASTELITOS GOURMET	ELABORACION, DISTRIBUCION Y COMERCIALIZACIÓN DE COMIDAS EMPRESARIALES Y AL DETALLE PARA CONSUMO HUMANO	CARLOS JOSE MARCANO BRACHO	521546
E/2018-30532	15/8/18	ARKITUP SD	CONSTRUCCIÓN, PLANEACIÓN, DESARROLLO, SUPERVISIÓN, ADMINISTRACIÓN, POR CUENTA PROPIA O AJENA DE TODA CLASE DE OBRAS DE ARQUITECTURA E INGENIERÍA.	DANILO JIMENEZ ABUD	520736

[210] EXP.	[220] SOL. FECHA	[561] NOMBRE COMERCIAL	[510] ACTIVIDAD	[730] SOLICITANTE	[111] REGISTRO
E/2018-35588	30/8/18	ARMERIA V&S	IMPORTACIÓN Y VENTA DE ARMAS DE FUEGO, ALMACENAMIENTO, REVENDEDORES DE SUSTANCIAS EXPLOSIVA, MUNICIONES, EQUIPOS DE SEGURIDAD	DAVID ANTONIO VILLAR VENTURA	522443
E/2018-36222	5/9/18	ARMIDEAL ARTE DE METALMECANICA IDEAL	CREAR Y FABRICAR PIEZAS DE MAQUINAS INDUSTRIALES Y OFRECER MANTENIMIENTOS DE MAQUINAS INDUSTRIALES.	CRISTINO PIÑA DE JESUS	522935
E/2018-34803	4/9/18	AROMAN CHILL & FOOD ZONE	PARQUE GASTRONÓMICO QUE TIENE COMO OBJETO GENERAR UN AMBIENTE MEMORABLE Y AGRADABLE PARA EL DISFRUTE CON LA FAMILIA Y AMIGOS	ALBA MARIEL ROMAN CABRERA, LUIS ALBERTO ARIAS NUÑEZ	522818
E/2018-32594	30/8/18	ARREBATE SPORT	EXPORTACIÓN, IMPORTACIÓN, VENTA, COMPRA Y COMERCIALIZACIÓN DE PRENDAS DE VESTIR, ROPA DEPORTIVA, ACCESORIOS	CLAUDIO ROOSEVELT MARQUEZ RODRIGUEZ	520054
E/2018-30152	30/8/18	ARTEAM EVENTOS Y CATERING	SERVICIOS DE EVENTOS Y CATERING.	ALODIA ALTAGRACIA ROSARIO BAEZ	522383
E/2018-33204	23/8/18	ARTES DEL CARIBE KOL	DISEÑO, PINTURA, FABRICACIÓN Y VENTA DE ARTESANÍAS Y OBRAS DE ARTE.	DOMINGO ESTEBAN MARTINEZ MARTINEZ	521554
E/2018-34889	28/8/18	ARTESANIA FARAEL VICENTE SANTANA	VENTAS DE ARTESANÍAS EN GENERAL.	RAFAEL VICENTE SANTANA	522027
E/2018-34639	23/8/18	ASEGURADORA CONTRA DESEMPLEO ACD	ENTIDAD SIN FINES DE LUCRO DEDICADA A PROVEER UN SEGURO, A EMPLEADOS PÚBLICOS Y PRIVADOS QUE VIVAN ALQUILADOS Y SUPLIR EL ALQUILER DE LA VIVIENDA POR 6 MESES EN CASO QUEDAR DESEMPLEADOS	RAMON GREGORIO GORIS RODRIGUEZ	521609
E/2018-35190	28/8/18	ASERTIVA CONSULTORES DE NEGOCIOS	CONSULTORÍA, CAPACITACIÓN ESPECIALIZADA EN ÁREAS DE NEGOCIO, PROYECT MANAGEMENT, PLANIFICACIÓN ESTRATÉGICA DE MERCADEO Y DESARROLLO DE CENTROS DE CONTACTO PARA CLIENTES.	ASERTIVA CONSULTORES DE NEGOCIOS, S.R.L.	522615
E/2018-34499	23/8/18	ASESORES AERONAUTICOS & AEROPORTUARIOS AEROPORT	PROVEER TODO TIPO DE SERVICIOS DE ASESORÍA LEGAL E IMPOSITIVA, A FAVOR DE LA INDUSTRIA AEROPORTUARIA Y AVIACIÓN EN GENERAL.	OLGA DELIA MALDONADO PICHARDO	521502
E/2018-35847	3/9/18	ASESORÍA Y GESTIÓN DE PERSONAL BP	SELECCIÓN, CONTRATACIÓN, GESTIÓN, DOTACIÓN, ENTRENAMIENTO DE PERSONAL EN GENERAL. TRANSPORTE DE PERSONAL.	HUGO DAVID ALBERTO MIRAMBEAUX PIMENTEL, EDUARDO BATISTA BATISTA	522652
E/2018-35431	29/8/18	ASHARA BOUTIQUE	VENTA DE ROPA DAMAS Y CABALLEROS.	DENISSE MANUELA FERNANDEZ DE LA ROSA	522270
E/2018-27711	24/8/18	ASOCIACIÓN CUNICULTORES DE PESCADERIA EL BUEN SAMARITANO ASOCUPESA	FOMENTAR Y PROMOVER EL DESARROLLO DE LAS ACTIVIDADES DE LA CRIANZA DE CONEJOS O CUNICULTURA, MEDIANTE LA IMPARTICIÓN DE CURSOS Y TÉCNICA DE MANEJO DEL CONEJO	BRAULIO GARCIA GARCIA, DAVID ANTONIO MOLINEAUX DOMINGUEZ, ELAYNI GARCIA DE MOLINEAUX, KEYLA DILEYSI FERNANDEZ GARCIA, ANARDA MERCEDES GARCIA LOPEZ	521766
E/2018-35964	3/9/18	ASOCIACIÓN DE ABOGADOS DEL MUNICIPIO DE PUÑAL, ASOAMPU	ENTIDAD SIN FINES DE LUCRO, DEDICADA A PROMOVER EL CRECIMIENTO JURÍDICO, CON LA MISIÓN DE ACTUALIZAR LOS LICENCIADOS, ABOGADOS Y FORMAR LOS ESTUDIANTES DE LA CARRERA DEL DERECHO EN EL MUNICIPIO DE PUÑAL.	MARIBEL DEL CARMEN TAVAREZ CORREA DE DISLA	522710
E/2018-34224	21/8/18	ASOCIACION DE CAMPESINOS SIN TIERRAS Y OBREROS SIN CASAS JUAN PABLO DUARTE	ENTIDAD SIN FINES DE LUCRO DESTINADA A LLEVAR A CABO CUALQUIER ACTIVIDAD O INICIATIVA PARA RECUPERAR EL PATRIMONIO INMOBILIARIO ESTATALHECHO DE QUE SOMOS AUTOSUFICIENTES.	LEONEL ENRRIQUE CABRERA GUERRA	521291
E/2018-34792	24/8/18	ASOCIACION DE DUEÑOS Y ADMINISTRADORES DE PLANTAS PROCESADORAS DE AGUA PURIFICADAS DE VILLA HERMOSA Y LA ROMANA ASODAGUAVHYR	SIN FINES DE LUCRO, PROMOVER, DESARROLLAR EL SECTOR DE LA MICRO EMPRESA O PLANTA PROCESADORA DE AGUA PARA LOGRAR SU INSERCION EN LA ESTRUCTURA PRODUCTIVA DEL PAIS	ENRIQUE PINALES PAULINO	521739
E/2018-29128	22/8/18	ASOCIACIÓN DE FÚTBOL DE MONTECRISTI ASOFUTMOM	ORGANIZAR Y DESARROLLAR EL FÚTBOL EN LA PROVINCIA DE MONTECRISTI.	JHONATAN MICHELL COLON	521431
E/2018-36018	4/9/18	ASOCIACIÓN DE IMPORTADORES Y DISTRIBUIDORES DEL ACERO AIDA	ENTIDAD SIN FINES DE LUCRO DEDICADA AL DESARROLLO, DEFENSA Y PROMOCIÓN DE LA ACTIVIDAD DE IMPORTACIÓN Y DISTRIBUCIÓN DEL ACERO EN LA REPÚBLICA DOMINICANA	PABLO SOCORRO NUÑEZ	522771
E/2018-34978	27/8/18	ASOCIACIÓN DE JÓVENES EMPRENDEDORES DE NEYBA ASOJENE	FOMENTAR EL ESPÍRITU Y LA VOCACIÓN EMPRESARIAL DE LOS JÓVENES DEL MUNICIPIO DE NEYBA, RESPALDANDO LA INICIATIVA EMPRENDEDORA DE NUEVOS PROYECTOS A DESARROLLAR EN EL TERRITORIO.	ALEXANDER BATISTA BATISTA	521861
E/2018-34774	24/8/18	ASOCIACIÓN DE MINEROS DEL CIBAO, ASDMDC	ENTIDAD SIN FIENS DE LUCRO, DEDICADA A ORGANIZAR LOS MINEROS PARA DESARROLLO Y CONOCIMIENTO EN LA EXTRACCIÓN DE MATERIALES MINEROS EN GENERAL.	ELIGIO ANTONIO ROSARIO JIMENEZ	521717
E/2018-35348	5/9/18	ASOCIACIÓN DE PENSIONADOS Y RETIRADOS DOMINICANOS ASOMIPEREDO	ENTIDAD SIN FINES DE LUCRO, DEDICADA A ESTUDIO, SALUD, DEFENSA, DESARROLLO Y PROTECCIÓN EN LOS INTERESES PROFESIONALES DE LOS TRABAJADORES Y EL MEJORAMIENTO CIENTÍFICO, CULTURAL, ECONÓMICO Y MORAL DE SUS AFILIADOS.	VICTOR MENDEZ LOPEZ	522997
E/2018-34155	23/8/18	ASOCIACIÓN DE PESCADORES DE ANGUILAS DE BOBA, SEPECA	ORGANIZACIÓN SIN FINES DE LUCRO LA CUAL SE DEDICA A REGULAR Y ORGANIZAR LA PESCA DE ANGUILA ROSTRATA EN LA COMUNIDAD.	ALFONSO LIRIANO, JOSE LUIS MERCEDES SANTANA	521435
E/2018-34975	27/8/18	ASOCIACIÓN DE PRODUCTORES AGROPECUARIOS UNIDOS DE OJEDA APROAUNO	PRODUCIR Y COMERCIALIZAR PRODUCTOS AGROPECUARIOS.	ALEXANDER BATISTA BATISTA	521855
E/2018-35995	3/9/18	ASOCIACION DE PRODUCTORES DE COCO GATO LA NORIA	PRODUCCIÓN DE COCO Y SUS DERIVADOS.	MARIANA ANTONIA BOYER CANDELARIO DE RABSATT	522756
E/2018-35492	30/8/18	ASOCIACION DE PRODUCTORES DE GASPAR HERNANDEZ, JAMAO AL NORTE, SOSUA, RIO SAN JUAN Y CABRERA, APROGAJASORCA	PRODUCION Y VENTA DE PRODUCTOS AGROPECUARIOS, ALIMENTICIOS Y INSUMOS AGRICOLAS.	RAFAEL SOTO FLETE	522328
E/2018-35374	31/8/18	ASOCIACIÓN DE PRODUCTORES Y DUEÑOS DE MAQUINARIAS AGRÍCOLA DEL NORDESTE, ASOPRODUGRINORD	ORGANIZACIÓN SIN FINES DE LUCRO, LA CUAL SE DEDICA A LA PREPARACIÓN DE TERRENOS AGRÍCOLAS, TANTO DEL ESTADO COMO PRIVADO.	PEDRO FRIAS MARTINEZ	522570
E/2018-30911	29/8/18	ASOCIACIÓN DE PROPIETARIOS DE CENTROS, CLÍNICAS Y CONSULTORIOS DE MEDICINA FÍSICA Y REHABILITACIÓNM.A.S.C.	ENTIDAD SIN FINES DE LUCRO DEDICADA A ORGANIZAR, PROMOVER Y ORIENTAR LOS SERVICIOS QUE OFRECEN LOS CENTROS DE MEDICINA FÍSICA Y REHABILITACIÓN	MANUEL ARTURO DE JESUS SAVIÑON CASTILLO	522227
E/2018-34142	24/8/18	ASOCIACION DE TRABAJADORES EL POR VENIR DE GUAYUBIN Y ZONAS ALEDAÑAS ASOTRAPOGUAZA	LOGRAR EL DESARROLLO SOCIO-ECONOMICO DE LOS TRABAJADORES, SUS FAMILIARES Y SUS COMUNIDADES.SIN FINES DE LUCRO.	CRISTINA MERCEDES MENDOZA REYES	521755
E/2018-35781	31/8/18	ASOCIACIÓN DE TRANSPORTE DE MOTOCICLETAS, MOTO TAXI -ASOTRAMOTOS	SIN FINES DE LUCRO, DEDICADA A BRINDAR SERVICIOS DE TRANSPORTE DE PASAJEROS MEDIANTE PARADAS ESTABLECIDAS, AYUDAR A LOS SOCIOS, GARANTIZAR SU DESARROLLO Y ORGANIZACIÓN	FRANCISCO BERROA	522611
E/2018-34288	21/8/18	ASOCIACIÓN DE TRANSPORTE ESCOLAR DE LOS FRAILES, ASOTRAESFRA	ENTIDAD SIN FINES DE LUCRO QUE TIENE COMO OBJETIVO ORGANIZAR LOS TRANSPORTISTAS ESCOLARES DEL SECTOR.	ROBIN ENCARNACION DE OLEO, ROMAN ANTONIO RODRIGUEZ RODRIGUEZ	521336
E/2018-34940	29/8/18	ASOCIACIÓN DE TRANSPORTE TURISTICO SANTO DOMINGO ASOTRATUDES	TRANSPORTE EN GENERAL.	PLINIO SALVADOR ESCOBOZA GUZMAN	522346
E/2018-35539	30/8/18	ASOCIACION DE TRANSPORTISTAS DEL SOCO ASOTRASOCO	SERVICIOS DE TRANSPORTE DE PASAJEROS.	JOSE ERNESTO SUAZO SANCHEZ, OSCAR AGUSTIN ANTONIO VELAZQUE RIVERA	522400
E/2018-36475	6/9/18	ASOCIACIÓN DOMINICANA DE IMPORTADORES DE ARROZ, ADIMA	ACTIVIDAD SIN FINES DE LUCRO DEDICADA A AGRUPAR A LOS PROVEEDORES DE ARROZ PARA EL DESARROLLO DE ACTIVIDADES DE PRODUCCIÓN E IMPORTACIÓN DE ARROZ, ASÍ COMO PARA VELAR POR SU BIENESTAR GENERAL.	FONT GAMUNDI, S.A.	523131
E/2018-35558	30/8/18	ASOCIACIÓN FRONTERIZA DE PRODUCTORES DE PITAHAYA AFPP	ENTIDAD SIN FINES DE LUCRO DEDICADA A LA PRODUCCION DE PITAHAYAS	JONNY BENJAMIN VALENZUELA ANGOMAS	522431
E/2018-35506	30/8/18	ASOCIACION MUJERES POR EL DESARROLLO DEL MUNICIPIO DE MELLA ASOMUDMME	EDUCACIÓN, SALUD Y FORMACIÓN A FAVOR DE LAS MUJERES DEL MUNICIPIO DE MELLA.	JERSEN SOLANO URBAEZ CARRASCO	522381
E/2018-34336	22/8/18	ASOCIACION NACIONAL DE LOS TRABAJADORES DE LA PESCA EL BUEN SAMARITANO ASONATRAPBS	ASOCIACIÓN SIN FINES DE LUCRO, DEDICADA A TRABAJAR POR EL DE DESARROLLO DE LOS TRABAJADORES QUE HACEN VIDA EN SECTOR DE LA PESCA EN GENERAL	JUAN ANTONIO MEDINA PAYANO, JESUS PERALTA, ISIDRO MANUEL PERALTA	521375
E/2018-36137	4/9/18	ASPROMAFAN	CURSOS, TALLERES, ASESORÍAS, GESTIÓN DE BECAS ESTUDIANTILES, GESTIÓN DE EMPLEOS, FACILIDADES DE CASA PENSIÓN ESTUDIANTIL, TRANSPORTE	MARIO MERAN RAMIREZ	522891
E/2018-31982	15/8/18	ASTROGAS PETROLEUM	COMERCIALIZACIÓN DE GAS LICUADO DE PETRÓLEO Y TODO TIPOS DE PRODUCTOS DERIVADOS DEL PETRÓLEO	JOHNNY DAVID SANTANA SEGURA	520841
E/2018-32689	27/8/18	ATA SOLAR WATER	COMERCIALIZACIÓN, IMPORTACIÓN Y EXPORTACIÓN DE TODO TIPO DE PANELES DE SOLARES Y AGUA.	ATHENAGORA SALDIVA, CARLOS ALBERTO HERNANDEZ, JUAN CARLOS LOPEZ	521908
E/2018-36641	7/9/18	ATAFACT	FINANCIAMIENTO EN GENERAL Y BIENES RAÍCES.	SUHEIL ELÍAS ATALLAH LAJAM	523106
E/2018-35634	31/8/18	ATARIA	ADMINISTRACIÓN DE BIENES INMUEBLES.	DULCE MARIA PALMERS SOSA	522489
E/2018-33674	23/8/18	ATONITIDO	SERVICIOS DE PROMOCIONES MUSICAL, SISTEMA DE TRANSMISIÓN DE CONTENIDOS Y CARTELERA DIGITAL.	JEREMIAS MARTINEZ, JESUS CASTILLO NUÑEZ	521550
E/2018-34376	28/8/18	ATUEN2S BY DIAKA	TIENDA, SALÓN DE BELLEZAS Y CENTRO DE UÑAS.	DIANA CAROLINA RODRIGUEZ DE HERNANDEZ	522001
E/2018-35789	31/8/18	AUDIBLE SUITCASE	PRODUCCIÓN DE OBRAS CINEMATOGRÁFICAS DE LARGOMETRAJES DOMINICANAS Y AUDIOVISUALES.	JOSE ALBERTO JIMENEZ CANAAN	522612
E/2018-34378	22/8/18	AUGUSTO AUTO IMPORT & RENTAL	IMPORTACIÓN Y VENTA DE VEHÍCULOS DE MOTOR.	MANUEL AUGUSTO FERREIRA SANTANA	521426
E/2018-29022	3/9/18	AURORA IDEAS: ESPACIOS	DISEÑO, CONFECCIÓN Y ELABORACIÓN DE CUBRECAMAS, COJINES, EDREDONES Y TODO TIPO DE DECORACIÓN INTERIOR DEL HOGAR.	A. S. INTERIORES, SRL.	522750
E/2018-32374	31/8/18	AUTO REPUESTO KEIRY	COMPRA, VENTA Y COMERCIALIZACIÓN DE PIEZAS NUEVAS Y USADAS, ACCESORIOS AL POR MAYOR Y DETALLE DE REPUESTOS DE VEHÍCULO DE MOTOR	JOSE MANUEL CABRERA VELEZ	522585
E/2018-35972	3/9/18	AUTO REPUESTOS JEREMIA BATISTA	VENTAS E IMPORTACIÓN DE PIEZAS PARA VEHÍCULOS DE MOTOR EN GENERAL, AL POR MAYOR Y DETALLE	JEREMIA BATISTA POLINES	522729
E/2018-33932	20/8/18	AUTOSEC	IMPORTACIÓN, COMPRA Y VENTA DE VEHÍCULO DE MOTOR, NUEVOS Y USADOS, REPUESTOS NUEVOS Y USADOS, PARA TODO TIPO DE VEHÍCULO DE MOTOR	FRANCISCO ALEXIS VALDEZ NUÑEZ, ELIZABETH MARIA LOPEZ DE VALDEZ	522276
E/2018-34310	22/8/18	AVALANE	CONSULTORÍA FINANCIERA.	BUFETE MEJIA RICART & ASOCIADOS, S.R.L.	521356
E/2018-34304	30/8/18	AVENTURA BOATS	FABRICACIÓN DE EMBARCACIONES MARÍTIMAS, YATES, BOTES, CATAMARANES.	LUC ALAIN NORBERT GUESSARD	522337
E/2018-35008	28/8/18	AXGAZO SOLUCIONES DE CARGA	ALQUILER DE VEHÍCULOS DE CARGA Y TRANSPORTE INDUSTRIAL.	DINORA DEL CARMEN DIAZ DE ESTEVEZ	522128
E/2018-35457	30/8/18	B N PACAS	IMPORTACIÓN, DISTRIBUCIÓN Y VENTAS DE PACAS.	FRANCISCO ANTONIO NINA, JOSE ALTAGRACIA BAEZ BAEZ	522340
E/2018-35705	31/8/18	BANCA DEPORTIVA COLOMBO SPORT BAR	BANCA DEPORTIVA, JUEGOS DE AZAR.	ALDRIN LEANDRO PAREDES MEJIA	522575
E/2018-35100	30/8/18	BANCAS DEL VALLE	VENTA DE TICKETS DE LOTERÍA Y VENTA DE RECARGA TELEFÓNICA.	EDWIN MARINO GOMEZ VASQUEZ	522341
E/2018-33867	27/8/18	BAOHUA PLASTICS	FABRICACIÓN, COMPRA Y VENTA DE PLÁSTICOS DE TODO TIPO EN GENERAL; IMPORTACIÓN Y EXPORTACIÓN DE TODO MATERIAL HECHO EN PLÁSTICO Y PBC.	KEBAO CHEN	521791

[210] EXP.	[220] SOL. FECHA	[561] NOMBRE COMERCIAL	[510] ACTIVIDAD	[730] SOLICITANTE	[111] REGISTRO
E/2018-34405	24/8/18	BAR & DISCO MARIZA PEREZ ROSARIO	CENTRO DE BEBIDAS.	MARIZA PEREZ ROSARIO	521768
E/2018-34875	27/8/18	BARBERÍA GUZMÁN	SERVICIOS DE BARBERÍA Y PELUQUERÍA.	JOSÉ RAFAEL DE LA CRUZ GUZMÁN MUÑOZ	521827
E/2018-35408	4/9/18	BARBU RECORDS	PRODUCCION ARTISTICA Y CASA TALENTOS	JESUS OMAR VALDEZ SERRANO	522879
E/2018-35563	30/8/18	BARBY PARKING	NURSERY, PRE-ESCOLAR, ESTIMULACIÓN TEMPRANA, TERAPIA FÍSICA, CLASES EXTRACURRICULARES PARA ADULTOS Y NIÑOS	JOELIS CRISTINA HERNANDEZ LOPEZ	522438
E/2018-33533	27/8/18	BARRECATRE SUPERMARKET	VENTA AL POR MAYOR Y DETALLE DE PROVISIONES ALIMENTICIAS EN GENERAL, COSMÉTICOS ARTÍCULOS DE BELLEZA, PRODUCTOS DE LIMPIEZA Y ARTÍCULOS DEL HOGAR.	YOHANNY JIMENEZ CARRASCO	521829
E/2018-34465	3/9/18	BASE CONSTRUCTORA	DISEÑO, SUPERVISION Y CONSTRUCCIÓN DE VIVIENDAS,ASÍ COMO LA COMERCIALIZACIÓN Y OPERACIONES DEL ÁREA DE VENTA DE INMUEBLES.	RICHARD IVAN BALL GUTIERREZ	522721
E/2018-35091	28/8/18	BASTION BOREAL CAPITAL	REALIZAR PRESTAMOS, FINANCIAMIENTOS, CONSOLIDACIÓN DE DEUDAS, FACTORING, LEASING, CONSULTORIA FINANCIERA	FERNANDO ARTURO LEON MENDEZ	522528
E/2018-33920	20/8/18	BATERICENTRO ESTEPHAN	VENTA DE INVERSORES Y BATERÍAS.	FRANCISCO SANTANA ESTEPAN	521741
E/2018-30960	23/8/18	BATINU AGRICOLA	SIEMBRA Y COMERCIALIZACIÓN DE PRODUCTOS DE CONSUMO AGRÍCOLA.	VÍCTOR MANUEL BATISTA NÚÑEZ	521589
E/2018-35576	30/8/18	BATTERY ENSA	IMPORTACIÓN, COMERCIALIZACIÓN Y VENTAS DE BATERÍAS, INVERSORES EN GENERAL.	BATTERY ENSA, S.R.L.	522432
E/2018-32366	22/8/18	BAUTISTA GONZALEZ ABOGADOS	SERVICIOS LEGALES EN GENERAL.	NATHALIE MICHELLE GONZALEZ ESPINAL	521441
E/2018-33414	14/8/18	BE VITAL ENTERPRISE	COMERCIALIZACIÓN, IMPORTACIÓN, EXPORTACIÓN Y DISTRIBUCIÓN DE PRODUCTOS DE BELLEZA Y COSMÉTICOS.	FELIX ALEJANDRO ACOSTA VALDEZ, DAYANNA PAOLA VENTURA ROMERO	521933
E/2018-30304	21/8/18	BEAGIL	DESARROLLO DE SOFTWARE EN GENERAL; DISEÑOS CREACIÓN DE PAGINAS WEB; DISEÑOS CREACIÓN Y APLICACIONES MÓVILES	FRANCISCO EMANUEL MERCEDES DOTEL	521297
E/2018-34883	27/8/18	BEATA EXPRESS	PROMOCIÓN Y EL FOMENTO DE OPORTUNIDADES DE INVERSIÓN EN EL PAIS, ADMINISTRACIÓN DE ALMACENES, TIENDAS Y RESTAURANTES	CARLOS ANTONIO RAMIREZ ALCANTARA	521803
E/2018-34557	23/8/18	BEAUTY AT HOME	SERVICIOS DE BELLEZA Y SPA.	GIORDANIS NUÑEZ CORREA	521535
E/2018-34651	23/8/18	BEAUTY PARTNERS	VENTA, COMERCIALIZACIÓN Y FABRICACIÓN DE PRODUCTOS DE BELLEZA Y COSMÉTICOS, SALÓN DE BELLEZA, SPA, ASESORÍA Y RECOMENDACIONES EN BELLEZA, SALONES, NAIL BAR.	LORENNY MASSIEL GUZMAN PEN	521620
E/2018-35296	29/8/18	BECARE AUTO PARTS	COMPRA, VENTA E IMPORTACIÓN DE PARTES PIEZAS Y ACCESORIOS PARA VEHÍCULO DE MOTOR.	LARRINTON BELTREZ PEREZ	522772
E/2018-36165	4/9/18	BECO JUICE	FABRICACIÓN Y VENTA DE JUGOS.	ADRIAN RAMON BECO OZORIA	522806
E/2018-34316	22/8/18	BEJARAN TECNOLOGIA PARA LA CONSTRUCCION	DESARROLLO Y VENTA DE MATERIALES PARA LA CONSTRUCCIÓN.	BEJARAN Y ASOCIADOS, INGENIERIA Y TRANSFERENCIA TECNOLOGICA , S.R.L.	521344
E/2018-34294	22/8/18	BEJARAN Y ASOCIADOS INGENIERIA Y TRANSFERENCIA TECNOLOGICA	DESARROLLO Y VENTA DE MATERIALES PARA LA CONSTRUCCIÓN.	BEJARAN Y ASOCIADOS INGENIERIA Y TRANSFERENCIA TECNOLOGICA, S.R.L.	521343
E/2018-34609	23/8/18	BELISARIUS CORPORATION	ESTABLECER, GESTIONAR E IMPLEMENTAR EN GENERAL TODO TIPO DE NEGOCIOS DE INVERSIONES, CORREDURIAS, GARANTIAS, CONSULTORIAS	CARLOS RAMON ALVAREZ ALMA	522095
E/2018-36079	4/9/18	BELLA MIA INMOBILIARIA WCC	ALQUILER Y ADMINISTRACIÓN DE INMUEBLES.	SALVADOR CATRAIN CALDERON	522813
E/2018-34207	23/8/18	BELLOVER ESTETIC CENTER Y SPA	CENTRO DE ESTÉTICA BÁSICA Y AVANZADA, TRATAMIENTOS FACIALES Y CORPORALES, VENTA DE PRODUCTOS COSMÉTICOS, CHARLAS Y SPA.	WILLY RADIMIR LUCIANO MEDINA	521617
E/2018-32073	3/9/18	BELONA GROUP	IMPORTACIÓN, COMPRA Y VENTA, AL POR MAYOR Y DETALLE DE TODO TIPO DE CALZADOS Y TÉXTILES.	KARINA CORDERO SALADIN	522633
E/2018-34532	23/8/18	BENESTA	SERVICIOS DE INGENIERÍA CIVIL Y ARQUITECTURA.	MIGUEL ANDRES PICHARDO CABRAL	522174
E/2018-20939	23/8/18	BENJI SPORT	BANCA DE APUESTAS DEPORTIVAS Y JUEGOS DE AZAR.	PEDRO RAFAEL RODRIGUEZ ALMANZAR	521607
E/2018-36305	5/9/18	BICORP	SERVICIOS DE BIENES RAÍCES.	LUCRECIA PICHARDO DE VENTURA	522866
E/2018-28255	9/7/18	BIENES Y SERVICIOS GENERALES	SERVICIOS TÉCNICOS, ESPECIALMENTE EN LOS CAMPOS DE LA ARQUITECTURA Y LA ECONOMÍA.	BIENES Y SERVICIOS GENERALES, S.R.L.	521379
E/2018-33421	21/8/18	BIG UP BRANDS	AGENCIA DE PUBLICIDAD PARA DEPORTES.	ABDUL ATEHORTUA CATAÑO	521321
E/2018-34690	29/8/18	BILLETEAMIGO	SERVICIOS DE PRESTAMOS.	CARLOS JACOBO HASBUN HERNANDEZ	522144
E/2018-35120	28/8/18	BINAR	ASESORÍA, MANTENIMIENTO E INSTALACIÓN DE SOFTWARE.	LUIS DAVID SANTIAGO SANTANA, RAMY ARTURO UBIERA CHALAS, RUTH NAFTALI GOMERA RODRIGUEZ	522010
E/2018-35513	30/8/18	BIOMASA AGROINDUSTRIAL	COMPRA, VENTA, RECOLECCIÓN, EMPAQUE, PROCESAMIENTO Y ALMACENAMIENTO DE MATERIALES ORGÁNICOS, DESECHOS Y SUBPRODUCTOS AGRÍCOLAS Y/O AGROINDUSTRIAL.	BIOMASA AGROINDUSTRIAL, S.R.L.	522385
E/2018-34072	27/8/18	BIOTREES	VENTAS DE PRODUCTOS DE BELLEZA.	KATHERINE ESTEVEZ MARTINEZ	521848
E/2018-35197	28/8/18	BIXBEE	VENTA Y DISTRIBUCIÓN DE MOCHILAS, BULTOS Y TODO TIPO DE ACCESORIOS ESCOLARES.	APACO GROUP	522050
E/2018-35663	31/8/18	BL PERFORMANCE	SERVICIOS MÚLTIPLES DE FITNESS Y SALUD.	BERNABEL DE LEON LAGRULE	522513
E/2018-34078	23/8/18	BLACK GOLD BOUTIQUE	VENTA DE ROPA, CALZADOS, PERFUMES, ACCESORIOS.	ANDREINA CHECO LOZANO	521571
E/2018-28933	23/8/18	BLUE MARKET PUBLICITY	PUBLICIDAD Y MERCHANDISING, PUBLICIDAD GENERAL Y ASESORAMIENTO.	MARCO APOLINAR FAMILIA PEÑA	521533
E/2018-24370	31/8/18	BLUE WAVE CARIBBEAN	FABRICACION, VENTA, IMPORTACION Y EXPORTACION DE TODO TIPO DE MUEBLES, PUERTAS Y VENTANAS.	GIANFRANCO FINI	522505
E/2018-33949	4/9/18	BLUES BRAND	TIENDA DE ROPA FEMENINA.	NORMA CARIDAD CASTRO DE LEON	522874
E/2018-32937	20/8/18	BLUEWATER FILMS	PRODUCCIÓN DE OBRAS CINEMATOGRÁFICAS DE LARGOMETRAJES DOMINICANOS.	JUAN CARLOS OLLANA GARCIA	521183
E/2018-35802	3/9/18	BODEGA JERRY & MARLIN	VENTA DE LOS PRODUCTOS BÁSICOS DE LA CANASTA FAMILIAR TALES COMO: PRODUCTOS DE LIMPIEZA, DESECHABLES, ALIMENTICIOS Y BEBIDAS.	LUIS RAMON BELTRE RINCON	522619
E/2018-33305	27/8/18	BODEGAJES MODERNOS EPC	PRODUCCIÓN Y COMERCIALIZACIÓN DE PRODUCTOS AGRÍCOLAS NACIONAL E INTERNACIONALMENTE.	FEDERICO SEBASTIAN MATOS LEDESMA	521862
E/2018-34810	6/9/18	BOLIVIANA DE AVIACIÓN BOA	SERVICIO DE TRANSPORTE AÉREO DE PASAJEROS (LINEA AÉREA).	BOLIVIANA DE AVIACIÓN (BOA)	523018
E/2018-35984	3/9/18	BONILLA PERALTA FIRMA DE ABOGADOS	SERVICIOS LEGALES EN GENERAL.	VIMARDY PAOLA BONILLA PERALTA	522735
E/2018-34948	28/8/18	BOSSA GRAND SALÓN -SPA CAFE & BARBER SHOP	SERVICIOS DE BELLEZA EN GENERAL , SPA , BAR Y PELUQUERÍA.	ANA BERKY MARTINEZ DE LOPEZ	522119
E/2018-30309	27/8/18	BOTICA POPULAR Y.A.P.M	VENTA DE TODOS TIPO DE MEDICAMENTO.	PATRICIA MARIA LOPEZ, YINNET ALBANIA HERNANDEZ MARIA	521813
E/2018-33112	13/8/18	BRIGHTLIGHT LOGISTICS	ASESORÍA Y GESTIÓN INMOBILIARIA, ADMINISTRACIÓN DE BIENES RAÍCES, GESTIÓN DE COMPRA, VENTA, CESIÓN, PERMUTA Y ALQUILER DE INMUEBLE	MARIA ALEJANDRA HERNANDEZ NIVAR	522694
E/2018-35897	5/9/18	BRILUMA RDHOUSES	AGENCIA INMOBILIARIA.	LUIS BELTRAN PORTILLO	522861
E/2018-36250	5/9/18	BROCCOLI CREATIVE AGENCY	COMERCIALIZACIÓN, DISEÑO Y CREACIÓN DE PROGRAMAS COMPUTARIZADOS, PARA EL MANEJO Y ADMINISTRACIÓN DE HERRAMIENTAS PARA LA CONDUCCIÓN DE NEGOCIOS LIGADOS AL MERCADEO Y A LAS AGENCIAS PUBLICITARIAS	DANIEL LOPEZ DE CASTRO	522967
E/2018-36246	5/9/18	BROCOLI CREATIVE	COMERCIALIZACIÓN, DISEÑO Y CREACIÓN DE PROGRAMAS COMPUTARIZADOS, PARA EL MANEJO Y ADMINISTRACIÓN DE HERRAMIENTAS PARA LA CONDUCCIÓN DE NEGOCIOS LIGADOS AL MERCADEO Y A LAS AGENCIAS PUBLICITARIAS	DANIEL LOPEZ DE CASTRO	522964
E/2018-36249	5/9/18	BROCOLI CREATIVE AGENCY	LA COMERCIALIZACIÓN, DISEÑO Y CREACIÓN DE PROGRAMAS COMPUTARIZADOS, PARA EL MANEJO Y ADMINISTRACIÓN DE HERRAMIENTAS PARA LA CONDUCCIÓN DE NEGOCIOS LIGADOS AL MERCADEO	DANIEL LOPEZ DE CASTRO	522966
E/2018-35927	3/9/18	BUFETE JURIDICO FRANCO DIAZ & ASOCIADOS JUFRANDI	SERVICIOS JURÍDICOS Y ASESORÍA MIGRATORIA.	ARSENIO ENRIQUE FRANCO CABRAL, HAROLYN PAMELA DIAZ PEREZ DE FRANCO	522696
E/2018-36127	4/9/18	BURGOS DE LA ROSA & ASOCIADOS	SERVICIOS JURÍDICOS EN GENERAL, TRANSPORTE ESCOLAR Y EMPRESARIAL, PREPARACIÓN DE EVENTOS.	HERNAN BURGOS HENRIQUEZ, PRIMITIVA DE LA ROSA NUÑEZ DE BURGOS	522862
E/2018-35711	6/9/18	CABARETE TV ZM	MEDIO DE COMUNICACIÓN, RADIO,TELEVISIÓN Y REDES SOCIALES.	DANIEL YUNIOR ZARZUELA SANTOS, JUAN PABLO MARTINEZ	523008
E/2018-35637	3/9/18	CABRERA MERCEDES MULTISERVICIOS Y ASOCIADOS	SERVICIOS DE NIÑERAS, LAVADOS DE ALFOMBRAS, LAVADO DE VEHÍCULOS, SERVICIO EMPRESARIAL DE MANTENIMIENTO, SERVICIOS ELÉCTRICOS	ENRRIQUE CABRERA MERCEDES	522689
E/2018-29714	28/8/18	CABRERA Y FERNANDEZ CAFER CIGARS	FABRICACIÓN, PRODUCCIÓN, IMPORTACIÓN, EXPORTACIÓN, DISTRIBUCIÓN, VENTA Y COMERCIALIZACIÓN DE CIGARROS	CARLOS ESTEBAN FERNÁNDEZ NUÑEZ	522125
E/2018-32870	22/8/18	CACATA ENERGY FOR HAIR	VENTAS DE PRODUCTOS DE BELLEZA.	JUANA JOCELYNA SANCHEZ BELTRE	521411
E/2018-33335	24/8/18	CAFETERÍA YOMEJU	VENTA DE SÁNDWICHES, EMPAREDADOS, JUGOS Y CAFÉS, PICADERAS, CAFETERÍA.	MELBA MERCEDES PEÑA RODRIGUEZ	521759
E/2018-32024	3/8/18	CALDERON GONZALEZ	AUDITORIA, CONSULTORÍA DE CONTABILIDAD Y SERVICIOS DE IMPUESTOS.	ALTAGRACIA ARABELLIS CALDERON GONZALEZ	522907
E/2018-34856	24/8/18	CALDERON JIMENEZ & CO, ROPAS DE PACA	COMPRA Y VENTA DE ROPAS USADAS AL DETALLE.	ALBERTO CALDERON JIMENEZ	521782
E/2018-36240	5/9/18	CALILITA	COMPRA, VENTA Y FINANCIAMIENTO DE VEHÍCULOS DE MOTOR.	KEVIN WILLIAM JANES	522844
E/2018-33106	3/9/18	CAMAGEA SOLUTION	LA EMPRESA SE DEDICARA A REALIZAR INVERSIONES EN INMUEBLES, COMPRA Y VENTA DE ELECTRODOMÉSTICOS Y NEGOCIOS AFINES	CARLOS MANUEL GERMAN ABREU	522764
E/2018-35541	30/8/18	CAMARA DE COMERCIO Y PRODUCCION DE LA ROMANA	ACTIVIDAD COMERCIAL ES PROMOCIÓN Y DESARROLLO DE ACTIVIDADES ECONÓMICAS, PRODUCTIVAS Y DE NEGOCIOS DE LA CIUDAD DE LA ROMANA	CAMARA DE COMERCIO Y PRODUCCION DE LA ROMANA, INC	522389
E/2018-34318	22/8/18	CAMPNOU	INVERSIONES INMOBILIARIAS Y ARRENDAMIENTO.	MIGUEL OSCAR BERGES CHEZ	522573
E/2018-35085	28/8/18	CANABAY HOUSES	PROYECTO TURÍSTICO-INMOBILIARIO EN LA REPÚBLICA DOMINICANA.	CANA BAY, S.R.L. , EVAGRIO SANCHEZ CAMPO	521977
E/2018-31868	31/8/18	CANALIFE	GESTIÓN DE INVERSIÓN FINANCIERA E INMOBILIARIA.	JAVIER HERMANA GARCIA	522610
E/2018-34721	24/8/18	CANASTAS MARIA ALEJANDRA	ELABORACIÓN Y VENTAS DE CANASTAS NAVIDEÑAS, ÚTILES ESCOLARES Y MATERIALES EDUCATIVOS.	CANASTAS MARIA ALEJANDRA, SRL (CAMALSA)	521688
E/2018-35717	31/8/18	CAOVAL	CONSTRUCCION Y REPARACION DE INSFRAESTRUCTURA.	JOSE CAMACHO OVALLES	522520
E/2018-33494	23/8/18	CAPITAL PRESTAMOS NILSON	SERVICIOS DE PRÉSTAMOS, FINANCIAMIENTOS, COMPRA Y VENTAS DE PROPIEDADES INMOBILIARIAS Y ALQUILER.	NILSON ALMONTE NUESI	521590
E/2018-34967	27/8/18	CAP-LOCAL & PARTNERS, TAXI SERVICE	TRANSPORTACIÓN PÚBLICA Y PRIVADA, EN PARTICULAR EL SERVICIO PÚBLICO DE TRANSPORTE DE PASAJEROS EN TAXI A TRAVÉS DE LAS PLATAFORMAS TECNOLÓGICAS U OTRAS MODALIDADES.	CESAR AUGUSTO PEÑA TEJEDA	521952
E/2018-35482	30/8/18	CAREGNA IMPORT	LA IMPORTACIÓN, EXPORTACIÓN, DISTRIBUCIÓN Y VENTA, AL POR MAYOR Y AL DETALLE DE TODA CLASE DE PRODUCTOS, ARTÍCULOS Y EQUIPOS PARA BAÑOS, PLOMERÍA Y SISTEMAS SANITARIOS	ANA LEUDY CARELA DE JESUS	522371
E/2018-34126	5/9/18	CARIBBEAN CIGARS 3139	COMERCIALIZACIÓN, DISEÑO Y CREACIÓN DE PROGRAMAS COMPUTARIZADOS, PARA EL MANEJO Y ADMINISTRACIÓN DE HERRAMIENTAS PARA LA CONDUCCIÓN DE NEGOCIOS LIGADOS A LA SIEMBRA Y COSECHA DE TABACO PARA LA PRODUCCIÓN DE CIGARROS PUROS MANUFACTURADOS	PORFIRIO DE JESUS LOPEZ NIETO	523109
E/2018-36504	6/9/18	CARIBE FREIGHT FORWARDING OF R.D., INC.	CAPACITACIÓN DE CARGA, TRAMITES ADUANALES.	CARIBE FREIGHT FORWARDING OD R.D., S.R.L.	523137
E/2018-35373	29/8/18	CARIBEÑAS	MAKEUP STUDIO Y SALÓN AFRO RIZADO.	RAQUEL RODRIGUEZ VIDAL	522234

[210] EXP.	[220] SOL. FECHA	[561] NOMBRE COMERCIAL	[510] ACTIVIDAD	[730] SOLICITANTE	[111] REGISTRO
E/2018-35428	29/8/18	CARJHOGA	LA FIRMA TIENE POR OBJETO OFERTAR SERVICIOS EN AUDITORIA FINANCIERA, ÁREA FISCAL-IMPOSITIVA, GERENCIAL Y FINANZAS CORPORATIVAS	GABRIELA DURAN SEVERINO, JHONNY DIAZ LAPAY, CARINA MINAYA RAMIREZ	522289
E/2018-33109	3/9/18	CARLO`S REAL 3	COMPRA, VENTA CONSTRUCCIÓN, FINANCIAMIENTOS DE CASAS, SOLARES Y APARTAMENTOS. PROMOCIÓN Y VENTA DE PROYECTOS TURÍSTICOS Y TODO TIPO DE BIENES RAÍCES.	CARLOS MANUEL GERMAN ABREU	522759
E/2018-33108	4/9/18	CARLO´S REAL G	LA EMPRESA SE DEDICARA A LA COMPRA, VENTA CONSTRUCCIÓN, FINANCIAMIENTOS DE CASAS, SOLARES Y APARTAMENTOS. PROMOCIÓN Y VENTA DE PROYECTOS TURÍSTICOS Y TODO TIPO DE BIENES RAÍCES.	CARLOS MANUEL GERMAN ABREU	522906
E/2018-34964	27/8/18	CARLOS ERNESTO RAMIREZ AUTO IMPORT	IMPORTACIÓN DE VEHÍCULOS NUEVOS Y USADO, IMPORTACIÓN DE PIEZAS USADA DE VEHÍCULOS Y ALQUILER DE VEHÍCULOS.	JUAN CARLOS RAMIREZ PEREZ	521919
E/2018-33110	4/9/18	CARLO'S REAL 2	COMPRA, VENTA CONSTRUCCIÓN, FINANCIAMIENTOS DE CASAS, SOLARES Y APARTAMENTOS. PROMOCIÓN Y VENTA DE PROYECTOS TURÍSTICOS Y TODO TIPO DE BIENES RAÍCES.	CARLOS MANUEL GERMAN ABREU	522915
E/2018-36176	4/9/18	CARLOS TAMARINDO	PRODUCCIÓN MUSICAL Y ARTÍSTICA.	JOSE PEREZ NINA	522880
E/2018-33028	31/8/18	CAR-MART AUTOS	COMPRA, VENTA, IMPORTACIÓN, FINANCIAMIENTO, ALQUILER DE TODO TIPO DE VEHÍCULOS DE MOTOR, MOTOCICLETAS, PASOLAS, FOUR WHEELS NUEVOS Y USADOS.	DANIEL DAVID	522499
E/2018-35099	28/8/18	CARMILESTOR	TIENDA DE ROPA PARA DAMAS.	MILDY CATALINA DURAN DURAN	521994
E/2018-35426	29/8/18	CARNICERÍA ARMANDO	VENTA DE TODO TIPO DE CARNES.	RAMON ARMANDO PAULINO MARIA	522306
E/2018-36039	4/9/18	CASA DE ARTESANÍA LA SANTIAGUERA	GIFT CHOP.	JOSE CABRERA BATISTA	522781
E/2018-34939	28/8/18	CASA DE ORACIÓN BOREH	ORGANIZACIÓN SIN FINES DE LUCROS, DEDICADA A LA AYUDA DE LOS SERES HUMANOS A ENCONTRAR EL CAMINO A DIOS.	XIOMARA ALTAGRACIA FORTUNA DE CHALA	522073
E/2018-33825	21/8/18	CASA DEL CIELO VOLVIENDO AL PRIMER AMOR CCVPA	ENTIDAD SIN FINES DE LUCRO DEDICADA A REALIZAR: CULTO DE NIÑOS, ESCUELA BILICA, ESTUDIO BÍBLICO	SANTIAGO ROSARIO ROMERO	521314
E/2018-34203	21/8/18	CASA HOGAR SOL Y LUNA	CUIDADOS DE ENFERMERÍA A ENVEJECIENTES Y PUBLICO EN GENERAL.	ROSA DE OLEO MARTINEZ	521281
E/2018-12175	23/3/18	CASA JOSELINA	VENTA, DISTRIBUCIÓN Y COMERCIALIZACIÓN DE TODO TIPO DE TEXTILES, COMESTIBLES EN GENERAL Y ARTÍCULOS DEL HOGAR.	MARLENIN NOEMI PEÑA CARRASCO, PROVIDENCIA NIVECA CARRASCO VALDEZ	521987
E/2018-20146	22/8/18	CASA TRIBBIANI	MANEJO, ADMINISTRACIÓN Y EXPLOTACIÓN DE BAR Y RESTAURANTE, DEDICADO A SERVICIOS GASTRONÓMICOS, ELABORACIÓN, EXPENDIÓ Y VENTA DE ALIMENTOS	CHRISTIAN JOEL RODRIGUEZ REYNOSO, FERNANDO RENE FERRAN PEREZ, JHONATTAN MANUEL RODRIGUEZ MARCHENA	521422
E/2018-34289	23/8/18	CASA UREÑA ROJAS	VENTA DE ALIMENTOS, PRODUCTOS AGRÍCOLAS.	DANIEL HIJO UREÑA ROJA	521560
E/2018-35814	3/9/18	CASHI	TRANSFERENCIAS ELECTRÓNICAS DE FONDOS.	JULIO JIMENEZ MORALES	522634
E/2018-30174	30/8/18	CASINO PORVENIR	ACTIVIDADES SOCIALES, CULTURALES Y RECREATIVAS.	JUAN HUBIERE DEL ROSARIO	522398
E/2018-29888	15/8/18	CASINO SOGEDETU	EXPLOTACIÓN COMERCIAL DE CASINO Y JUEGOS DE AZAR, ASÍ COMO LOS SERVICIOS RELACIONADOS DE BAR, EVENTOS, Y RESTAURANTE.	SOCIEDAD DE GESTION DE DESARROLLO TURISTICO S A	520735
E/2018-33688	17/8/18	CASINOS DEL CARIBE	JUEGOS DE AZAR.	CASINOS DEL CARIBE	521425
E/2018-34533	23/8/18	CASPAR ENLAROCA	RENTA, ADMINISTRACIÓN, GESTIÓN DE VILLAS TURÍSTICAS Y LA COMPRA, VENTAS DE PROPIEDADES INMOBILIARIAS, EL SERVICIOS Y CANALIZACIÓN DE PRESTAMOS A EMPRESAS Y PERSONA FÍSICAS.	LAURENT CASPAR	521438
E/2018-26493	24/8/18	CASRIVERA LOGISTICS	VENTA Y REPARACIÓN DE TODO TIPO DE CELULARES Y ACCESORIOS.	GABRIEL ALEXANDER RIVERA POLANCO	521746
E/2018-36307	5/9/18	CASTILLO MATEO AUTO IMPORT	COMPRA, VENTA E IMPORTACIÓN DE TODO TIPO DE VEHÍCULO DE MOTOR, NUEVOS Y USADOS, VENTA DE GOMAS, REPUESTOS Y ACCESORIOS DE LOS MISMOS.	STARLIN CASTILLO MATEO	523016
E/2018-34775	30/8/18	CASTILLO MEDINA CONSTRUCTION & GLOBAL	DISEÑO ARQUITECTÓNICO, ANÁLISIS DE COSTO Y PRESUPUESTO, CONSTRUCCIONES DE TODO TIPO DE VIVIENDAS, ESTRUCTURA MIXTA, NAVES INDUSTRIALES, ESCUELAS	CLAUDIO MANUEL CASTILLO MEDINA	522391
E/2018-34968	27/8/18	CATERPILLAR	CENTRO DEDICADO A LA PSICOLOGÍA Y LA PSICOPEDAGOGÍA. ESTO INCLUYE TERAPIAS DE APRENDIZAJE, CONSULTA PSICOLÓGICA, EVALUACIONES, TERAPIA FAMILIAR Y DE PAREJA.	LAURA ELIZABETH TRONCOSO PIMENTEL	521856
E/2018-35777	31/8/18	CATIANOLA BOUTIQUE	VENTA DE PRENDA Y ACCESORIOS DE VESTIR Y ELECTRODOMÉSTICO PARA EL HOGAR.	YOLANDA CATIANOLA PEÑA DE LA ROSA	522605
E/2018-31234	22/8/18	CAUTIVA AGENCIA PUBLICITARIA	SERVICIOS PUBLICITARIOS.	MARLENE LOVIGILDA RODRIGUEZ DE CASTILLO	521370
E/2018-34571	23/8/18	CC AUTOWORKS	MECÁNICA Y MANTENIMIENTO DE VEHÍCULOS DE MOTOR.	CESAR NICOLAS CEARA SUED	521539
E/2018-29483	28/8/18	CCSPCLICK	AGENCIA DE MARKETING DIGITAL, GESTIÓN Y CREACIÓN DE CONTENIDO PARA MEDIOS DIGITALES.	CLAUDIA PATRICIA SANCHEZ PERDOMO	522054
E/2018-34382	22/8/18	CELÉBRALO	PLANIFICACIÓN DE EVENTOS, ACTIVIDADES EMPRESARIALES, BODAS, CUMPLEAÑOS, ALQUILER DE ARTÍCULOS PARA CUMPLEAÑOS, CREACIÓN Y DISEÑO DE GLOBOS INFLABLES.	YASMIN JOSEFINA JAQUEZ REINOSO	521913
E/2018-32846	22/8/18	CELESTE TECH CONSULT	COMPUTACIÓN EN NUBE Y SERVICIOS TECNOLÓGICOS.	MIGUEL DETLEV SKIRL	522910
E/2018-31431	27/8/18	CELIA AUTO IMPORT	IMPORTACIÓN, EXPORTACIÓN, COMPRA, VENTA Y FINANCIAMIENTOS DE VEHÍCULOS DE MOTOR, LA COMERCIALIZACIÓN Y DISTRIBUCIÓN DE ACCESORIOS,	CELIA ANTONIA QUEZADA MAGO DE QUEZADA	521934
E/2018-34180	21/8/18	CELULAR 360 MOFRAN	VENTA Y REPARACIÓN DE CELULARES Y/O EQUIPOS ELECTRÓNICOS.	MILTON GERONIMO MOREL FRANCISCO	521769
E/2018-19715	22/8/18	CEMDA CENTRO ESPECIALIDADES MEDICAS DR. ACEVEDO	SERVICIO DE SALUD.	EDWIN JOSE ACEVEDO MINAYA	521503
E/2018-35889	3/9/18	CEMÍTONO	ESTUDIOS DE MERCADO, LEVANTAMIENTO DE CAMPO, POSICIONAMIENTO ESTRATÉGICO DE MERCADO. LANZAMIENTO DE PRODUCTOS, ENCUESTAS Y SONDEOS.	ROBERTO TEJADA MUÑOZ	522676
E/2018-26907	27/8/18	CENTRO CLÍNICO Y DIAGNOSTICO LA PERLA DEL SUR	BRINDAR SERVICIOS DE SALUD.	SERVICIO REGIONAL SALUD REGION IV	521884
E/2018-26906	27/8/18	CENTRO CLÍNICO Y DIAGNOSTICO LOS MULTIS	BRINDAR SERVICIOS DE SALUD	SERVICIO REGIONAL DE SALUD IV	521820
E/2018-34581	23/8/18	CENTRO CONYDRA	ADMINISTRACIÓN DE BIENES INMUEBLES.	LUIS ENRIQUE BELTRE MORENO, RUBEN DARIO PEREZ CRISTALINO	521543
E/2018-34161	28/8/18	CENTRO CREDITO 05	PRESTAMOS EN GENERAL.	DIOGENES DAVID CRUZ GUTIERREZ	522038
E/2018-35386	29/8/18	CENTRO DE AGILIZACION DE PROCESOS CAP	CONSULTORIA JURÍDICA Y EMPRESARIAL	YORAIDA SALCEDO CACERES	522254
E/2018-18540	23/8/18	CENTRO DE ARTESANIA Y DECORACION NACIONAL, CENADECON	ARTÍCULOS DE ARTESANÍAS Y DECORACIÓN.	YEINY CABRERA DE LA CRUZ	521548
E/2018-27036	27/8/18	CENTRO DE ATENCIÓN DE PRIMER NIVEL LOS GUINEOS.	BRINDAR SERVICIO DE SALUD.	SERVICIO REGIONAL DE SALUD IV	521883
E/2018-27144	27/8/18	CENTRO DE ATENCIÓN DE PRIMER NIVEL NEIBA URBANO.	BRINDAR SERVICIO DE SALUD.	SERVICIO REGIONAL DE SALUD IV	521926
E/2018-25570	29/8/18	CENTRO DE ATENCION LA CANELA	SERVICIOS DE SALUD	DIRECCION REGIONAL DE SALUD 1 VALDESIA	522218
E/2018-25574	29/8/18	CENTRO DE ATENCION PRIMARIA ALTAGRACIA MEJIA AQUINO	SERVICIOS DE SALUD.	DIRECCION REGIONAL DE SALUD I VALDESIA	522231
E/2018-25607	29/8/18	CENTRO DE ATENCION PRIMARIA MARGARITA ENCARNACION	SERVICIOS DE SALUD.	DIRECCION REGIONAL DE SALUD 1 VALDESIA	522226
E/2018-25600	29/8/18	CENTRO DE ATENCION PRIMARIA SALUD MENTAL BAJOS DE HAINA	SERVICIOS DE SALUD.	DIRECCION REGIONAL DE SALUD 1 VALDESIA	522220
E/2018-31590	5/9/18	CENTRO DE BELLEZA LUZRUMARDA	CENTRO DE BELLEZA.	MIRELBA POLANCO HERNANDEZ	522955
E/2018-33354	27/8/18	CENTRO DE BELLEZA Y N.B.D.	CENTRO DE BELLEZA Y UÑAS.	ESCARLYN MARIA ROQUE CRUZ	521812
E/2018-34894	27/8/18	CENTRO DE CEJAS AP.P.	ARREGLOS DE CEJAS	LUCIDELMA PEREZ FRIAS	521809
E/2018-34415	22/8/18	CENTRO DE CONSULTAS ESPECIALIZADAS DRA. TANIA VANDERHORST	BRINDAR CONSULTAS, PEDIÁTRICAS, GINECOLÓGICAS, MEDICINA INTERNA Y FAMILIAR, CONSULTAS DE IMÁGENES Y TODA ACTIVIDAD RELACIONADA CON LA SALUD.	TANIA ISABEL VANDERHORST ROCHE	521461
E/2018-35352	29/8/18	CENTRO DE DESARROLLO INTEGRAL CRISTIANO CLAREN LEHMAN-CEICRICL	DESARROLLO INTEGRAL DEL NIÑO, NIÑAS Y ADOLESCENTES, A TRAVÉS DE LA ENSEÑANZA SECULAR, EN VALORES CRISTIANOS	ALTAGRACIA DE JESUS GOMEZ	522181
E/2018-34697	24/8/18	CENTRO DE DESARROLLO INTEGRAL TIERRA DE BENDICION	ENTIDAD SIN FINES DE LUCRO, DESARROLLO INTEGRAL DE NIÑOS, NIÑAS Y ADOLESCENTE, IMPLEMENTACION PROGRAMAS DE DESARROLLO COMUNITARIOS.	HENRY HERRERA SUAREZ	521672
E/2018-25644	29/8/18	CENTRO DE DIAGNOSTICO MAL PAEZ	SERVICIOS DE SALUD.	DIRECCION REGIONAL DE SALUD I, VALDESIA	522222
E/2018-29256	29/8/18	CENTRO DE DIAGNÓSTICO Y TRATAMIENTO DE LOS TRASTORNOS DEL NEURO DESARROLLO, CEDITRAN.	LA CREACIÓN Y GESTIÓN DE CENTROS ASISTENCIALES DEDICADOS A LA ATENCIÓN DE PACIENTES NEUROLÓGICOS CON ALTERACIÓN EN EL TRASTORNO DEL NEURO-DESARROLLO, Y OTRAS PATOLOGÍAS AFINES	JOSÉ ANTONIO PAPPATERRA COMAS	522145
E/2018-31303	28/8/18	CENTRO DE MADRES LAURVILLA	ENTIDAD SIN FINES DE LUCRO, DEDICADA A ORGANIZAR LAS MADRES DE LA COMUNIDAD DE VILLA LOBOS ABAJO, MUNICIPIO DE GUAYUBÍN, PROVINCIA MONTE CRISTI, PARA SU DESARROLLO.	MARITZA DELMIRA CRESPO	522056
E/2018-35032	27/8/18	CENTRO DE ORIENTACIÓN SOCIAL PRIORITARIA COSP	DESARROLLAR OBRAS SOCIAL A FAVOR DE PERSONAS NECESITADAS, REALIZAR CURSOS, TALLERES, SEMINARIOS Y OTRAS ACTIVIDADES DE ORIENTACIÓN SOCIAL.	OSCAR ANDRES CASTILLO BURGOS	521902
E/2018-25629	29/8/18	CENTRO DE PRIMER NIVEL ALEJANDRO ARIAS ALCANTARA	SERVICIOS DE SALUD	DIRECCION REGIONAL DE SALUD 1 VALDESIA	522262
E/2018-25557	29/8/18	CENTRO DE PRIMER NIVEL ANA ANTONIA LARA	SERVICIOS DE SALUD.	DIRECCION REGIONAL DE SALUD I VALDESIA	522187
E/2018-25647	29/8/18	CENTRO DE PRIMER NIVEL ANGEL PACHECO	SERVICIOS DE SALUD.	DIRECCION REGIONAL DE SALUD I, VALDESIA	522237
E/2018-25628	29/8/18	CENTRO DE PRIMER NIVEL ANGEL SALVADOR LLUVERES	SERVICIOS DE SALUD.	DIRECCION REGIONAL DE SALUD 1 VALDESIA	522242
E/2018-26955	27/8/18	CENTRO DE PRIMER NIVEL BARAHONA LA CIÉNAGA	BRINDAR SERVICIOS DE SALUD.	SERVICIO REGIONAL SALUD REGION IV	521924
E/2018-25672	29/8/18	CENTRO DE PRIMER NIVEL CARMITA ZAPATA	SERVICIOS DE SALUD	DIRECCION REGIONAL DE SALUD 1 VALDESIA	522225
E/2018-35682	31/8/18	CENTRO DE PRIMER NIVEL DE ATENCIÓN ANA CRUZ	SERVICIO DE ATENCIÓN EN SALUD DEL SECTOR PUBLICO.	SERVICIO REGIONAL DE SALUD NORCENTRAL RII	522552
E/2018-35688	31/8/18	CENTRO DE PRIMER NIVEL DE ATENCIÓN BUENOS AIRES	SERVICIO DE ATENCIÓN EN SALUD DEL SECTOR PUBLICO.	SERVICIO REGIONAL DE SALUD NORCENTRAL RII	522553
E/2018-35674	31/8/18	CENTRO DE PRIMER NIVEL DE ATENCIÓN CALABACITA	SERVICIO DE ATENCIÓN EN SALUD DEL SECTOR PUBLICO.	SERVICIO REGIONAL DE SALUD NORCENTRAL RII	522527
E/2018-35672	31/8/18	CENTRO DE PRIMER NIVEL DE ATENCION CIENFUEGOS	SERVICIO DE ATENCIÓN EN SALUD DEL SECTOR PUBLICO.	SERVICIO REGIONAL DE SALUD NORCENTRAL R II	522566
E/2018-35687	31/8/18	CENTRO DE PRIMER NIVEL DE ATENCIÓN ENSANCHE BERMUDEZ	SERVICIO DE ATENCIÓN EN SALUD DEL SECTOR PUBLICO.	SERVICIO REGIONAL DE SALUD NORCENTRAL RII	522557
E/2018-35692	31/8/18	CENTRO DE PRIMER NIVEL DE ATENCIÓN ENSANCHE ESPAILLAT	SERVICIO DE ATENCIÓN EN SALUD DEL SECTOR PÚBLICO.	SERVICIO REGIONAL DE SALUD NORCENTRAL RII	522541

[210] EXP.	[220] SOL. FECHA	[561] NOMBRE COMERCIAL	[510] ACTIVIDAD	[730] SOLICITANTE	[111] REGISTRO
E/2018-35693	31/8/18	CENTRO DE PRIMER NIVEL DE ATENCIÓN FUNDAMBIENTE	SERVICIO DE ATENCIÓN EN SALUD DEL SECTOR PÚBLICO.	SERVICIO REGIONAL DE SALUD NORCENTRAL RII	522542
E/2018-27058	27/8/18	CENTRO DE PRIMER NIVEL DE ATENCIÓN GUAROCUYA, TAMAYO	BRINDAR SERVICIOS DE SALUD	SERVICIO REGIONAL SALUD REGION IV	521927
E/2018-35684	31/8/18	CENTRO DE PRIMER NIVEL DE ATENCIÓN HOYO DE BARTOLA	SERVICIO DE ATENCIÓN EN SALUD DEL SECTOR PUBLICO.	SERVICIO REGIONAL DE SALUD NORCENTRAL RII	522547
E/2018-35675	31/8/18	CENTRO DE PRIMER NIVEL DE ATENCIÓN JACAGUA ADENTRO	SERVICIO DE ATENCIÓN EN SALUD DEL SECTOR PÚBLICO.	SERVICIO REGIONAL DE SALUD NORCENTRAL RII	522529
E/2018-35676	31/8/18	CENTRO DE PRIMER NIVEL DE ATENCIÓN JACAGUA ARRIBA	SERVICIO DE ATENCIÓN EN SALUD DEL SECTOR PUBLICO.	SERVICIO REGIONAL DE SALUD NORCENTRAL RII	522530
E/2018-35680	31/8/18	CENTRO DE PRIMER NIVEL DE ATENCIÓN LA CUMBRE	SERVICIO DE ATENCIÓN EN SALUD DEL SECTOR PUBLICO.	SERVICIO REGIONAL DE SALUD NORCENTRAL RII	522556
E/2018-35678	31/8/18	CENTRO DE PRIMER NIVEL DE ATENCIÓN LA DELGADA	SERVICIO DE ATENCIÓN EN SALUD DEL SECTOR PUBLICO.	SERVICIO REGIONAL DE SALUD NORCENTRAL RII	522565
E/2018-35695	31/8/18	CENTRO DE PRIMER NIVEL DE ATENCIÓN LA LOMOTA	SERVICIO DE ATENCIÓN EN SALUD DEL SECTOR PÚBLICO.	SERVICIO REGIONAL DE SALUD NORCENTRAL RII	522543
E/2018-35685	31/8/18	CENTRO DE PRIMER NIVEL DE ATENCIÓN LOS CIRUELITOS	SERVICIO DE ATENCIÓN EN SALUD DEL SECTOR PUBLICO.	SERVICIO REGIONAL DE SALUD NORCENTRAL RII	522555
E/2018-35681	31/8/18	CENTRO DE PRIMER NIVEL DE ATENCIÓN LOS PEREZ	SERVICIO DE ATENCIÓN EN SALUD DEL SECTOR PUBLICO.	SERVICIO REGIONAL DE SALUD NORCENTRAL RII	522558
E/2018-35686	31/8/18	CENTRO DE PRIMER NIVEL DE ATENCIÓN LOS TOCONES	SERVICIO DE ATENCIÓN EN SALUD DEL SECTOR PUBLICO.	SERVICIO REGIONAL DE SALUD NORCENTRAL RII	522554
E/2018-35683	31/8/18	CENTRO DE PRIMER NIVEL DE ATENCIÓN MAMACHEN	SERVICIO DE ATENCIÓN EN SALUD DEL SECTOR PUBLICO.	SERVICIO REGIONAL DE SALUD NORCENTRAL RII	522551
E/2018-35697	31/8/18	CENTRO DE PRIMER NIVEL DE ATENCIÓN PALMAR ARRIBA	SERVICIO DE ATENCIÓN EN SALUD DEL SECTOR PÚBLICO.	SERVICIO REGIONAL DE SALUD NORCENTRAL RII	522544
E/2018-35679	31/8/18	CENTRO DE PRIMER NIVEL DE ATENCIÓN PEDRO GARCIA	SERVICIO DE ATENCIÓN EN SALUD DEL SECTOR PÚBLICO.	SERVICIO REGIONAL DE SALUD NORCENTRAL RII	522531
E/2018-35671	31/8/18	CENTRO DE PRIMER NIVEL DE ATENCION RANCHITO DE JACAGUA	SERVICIO DE ATENCIÓN EN SALUD DEL SECTOR PUBLICO.	SERVICIO REGIONAL DE SALUD NORCENTRAL R II	522563
E/2018-35701	31/8/18	CENTRO DE PRIMER NIVEL DE ATENCIÓN RANCHITO DE PICHE	SERVICIO DE ATENCIÓN EN SALUD DEL SECTOR PÚBLICO.	SERVICIO REGIONAL DE SALUD NORCENTRAL RII	522532
E/2018-35698	31/8/18	CENTRO DE PRIMER NIVEL DE ATENCIÓN SANTA LUCIA	SERVICIO DE ATENCIÓN EN SALUD DEL SECTOR PÚBLICO.	SERVICIO REGIONAL DE SALUD NORCENTRAL RII	522535
E/2018-35699	31/8/18	CENTRO DE PRIMER NIVEL DE ATENCIÓN VILLA NUEVA	SERVICIO DE ATENCIÓN EN SALUD DEL SECTOR PÚBLICO.	SERVICIO REGIONAL DE SALUD NORCENTRAL RII	522534
E/2018-35700	31/8/18	CENTRO DE PRIMER NIVEL DE ATENCIÓN VILLA TABACALERA	SERVICIO DE ATENCIÓN EN SALUD DEL SECTOR PÚBLICO.	SERVICIO REGIONAL DE SALUD NORCENTRAL RII	522533
E/2018-25620	29/6/18	CENTRO DE PRIMER NIVEL DOCTOR RAFAEL ISSA ISSA FEN	SERVICIOS DE SALUD.	DIRECCION REGIONAL DE SALUD 1 VALDESIA	522240
E/2018-25682	29/8/18	CENTRO DE PRIMER NIVEL DON JESUS BARIAS	SERVICIOS DE SALUD.	DIRECCION REGIONAL DE SALUD I, VALDESIA	522195
E/2018-25438	29/8/18	CENTRO DE PRIMER NIVEL DOÑA AGRIPINA PEREZ	SERVICIOS DE SALUD.	DIRECCION REGIONAL DE SALUD 1 VALDESIA	522205
E/2018-25688	29/8/18	CENTRO DE PRIMER NIVEL DR. JOSE E. RUMALDO DORREJO	SERVICIOS DE SALUD.	DIRECCION REGIONAL DE SALUD I VALDESIA	522189
E/2018-27102	27/8/18	CENTRO DE PRIMER NIVEL DUVERGE NORTE	BRINDAR SERVICIOS DE SALUD.	SERVICIO REGIONAL DE SALUD IV	521877
E/2018-25630	29/8/18	CENTRO DE PRIMER NIVEL EL MACO - OCOA NIZAO	SERVICIOS DE SALUD.	DIRECCION REGIONAL DE SALUD 1 VALDESIA	522241
E/2018-25703	29/8/18	CENTRO DE PRIMER NIVEL ESTERBINA RODRIGUEZ DE LA CRUZ	SERVICIOS DE SALUD.	DIRECCION REGIONAL DE SALUD 1 VALDESIA	522245
E/2018-25615	29/8/18	CENTRO DE PRIMER NIVEL FELIX MARIA ALCANTARA CASTILLO PINDO	SERVICIOS DE SALUD	DIRECCION REGIONAL DE SALUD 1 VALDESIA	522238
E/2018-25572	29/8/18	CENTRO DE PRIMER NIVEL FLORINDA SORIANO	SERVICIOS DE SALUD	DIRECCION REGIONAL DE SALUD 1 VALDESIA	522216
E/2018-25646	29/8/18	CENTRO DE PRIMER NIVEL FREDDESVINDA CUSTODIO	SERVICIOS DE SALUD.	DIRECCION REGIONAL DE SALUD I, VALDESIA	522243
E/2018-27098	27/8/18	CENTRO DE PRIMER NIVEL GUANARATE	BRINDAR SERVICIO DE SALUD	SERVICIO REGIONAL DE SALUD IV	521882
E/2018-25714	29/8/18	CENTRO DE PRIMER NIVEL GUARIONEX MENA	SERVICIOS DE SALUD.	DIRECCION REGIONAL DE SALUD I, VALDESIA	522224
E/2018-25466	29/8/18	CENTRO DE PRIMER NIVEL JUAN LUCIANO	SERVICIOS DE SALUD.	DIRECCION REGIONAL DE SALUD I, VALDESIA	522213
E/2018-25651	29/8/18	CENTRO DE PRIMER NIVEL JUANA SANCHEZ	SERVICIOS DE SALUD.	DIRECCION REGIONAL DE SALUD I, VALDESIA	522244
E/2018-26908	27/8/18	CENTRO DE PRIMER NIVEL LA FURNIA	BRINDAR SERVICIOS DE SALUD.	SERVICIO REGIONAL DE SALUD IV	521885
E/2018-27125	27/8/18	CENTRO DE PRIMER NIVEL LA LOMA DE JARAGUA	BRINDAR SERVICIO DE SALUD.	SERVICIO REGIONAL DE SALUD IV	521920
E/2018-26909	27/8/18	CENTRO DE PRIMER NIVEL LAGUNA EL RICON	BRINDAR SERVICIOS DE SALUD.	SERVICIO REGIONAL DE SALUD IV	521879
E/2018-25464	29/8/18	CENTRO DE PRIMER NIVEL LAS CASITAS	SERVICIOS DE SALUD.	DIRECCION REGIONAL DE SALUD 1, VALDESIA	522201
E/2018-27122	27/8/18	CENTRO DE PRIMER NIVEL LAS DAMAS	BRINDAR SERVICIOS DE SALUD.	SERVICIO REGIONAL DE SALUD IV	521878
E/2018-27147	27/8/18	CENTRO DE PRIMER NIVEL LAS FAJITAS	BRINDAR SERVICIOS DE SALUD.	SERVICIO REGIONAL DE SALUD IV	521887
E/2018-27113	27/8/18	CENTRO DE PRIMER NIVEL LAS PALMAS PEDERNALES	BRINDAR SERVICIOS DE SALUD.	SERVICIO REGIONAL SALUD REGION IV	521875
E/2018-27159	27/8/18	CENTRO DE PRIMER NIVEL LOS BERROS	BRINDAR SERVICIOS DE SALUD.	SERVICIO REGIONAL SALUD REGION IV	521870
E/2018-26911	27/8/18	CENTRO DE PRIMER NIVEL LOS LIRIOS	BRINDAR SERVICIOS DE SALUD.	SERVICIO REGIONAL DE SALUD IV	521880
E/2018-25617	29/8/18	CENTRO DE PRIMER NIVEL LUIS ALCADIO BAEZ MEJIA CHICHI	SERVICIOS DE SALUD.	DIRECCION REGIONAL DE SALUD 1 VALDESIA	522236
E/2018-25686	29/8/18	CENTRO DE PRIMER NIVEL LUIS ALFONZO MATOS	SERVICIOS DE SALUD.	DIRECCION REGIONAL DE SALUD I VALDESIA	522198
E/2018-25470	29/8/18	CENTRO DE PRIMER NIVEL LUZ MARIA MILIANO	SERVICIOS DE SALUD.	DIRECCION REGIONAL DE SALUD I, VALDESIA	522223
E/2018-26900	27/8/18	CENTRO DE PRIMER NIVEL MAJAGUAL BARAHONA.	BRINDAR SERVICIOS DE SALUD.	SERVICIO REGIONAL DE SALUD REGION IV	521873
E/2018-25649	29/8/18	CENTRO DE PRIMER NIVEL MARGARITA MINYETTY	SERVICIOS DE SALUD	DIRECCION REGIONAL DE SALUD 1 VALDESIA	522261
E/2018-25655	29/8/18	CENTRO DE PRIMER NIVEL MAXIMO MEJIA	SERVICIO DE SALUD.	DIRECCIÓN REGIONAL DE SALUD I VALDESIA	522233
E/2018-25453	29/8/18	CENTRO DE PRIMER NIVEL MILAGROS DE JESUS	SERVICIOS DE SALUD	DIRECCION REGIONAL DE SALUD I, VALDESIA	522209
E/2018-25456	29/8/18	CENTRO DE PRIMER NIVEL MODESTO OGANDO	SERVICIOS DE SALUD.	DIRECCION REGIONAL DE SALUD I VALDESIA	522215
E/2018-25678	29/8/18	CENTRO DE PRIMER NIVEL NANCY ORTIZ	SERVICIOS DE SALUD.	DIRECCION REGIONAL DE SALUD I VALDESIA	522196
E/2018-25468	29/8/18	CENTRO DE PRIMER NIVEL NICOLASA FELIZ	SERVICIOS DE SALUD.	DIRECCION REGIONAL DE SALUD 1 VALDESIA	522212
E/2018-25717	29/8/18	CENTRO DE PRIMER NIVEL OCEANIA TEJEDA GIL	SERVICIOS DE SALUD.	DIRECCION REGIONAL DE SALUD I VALDESIA	522239
E/2018-27061	27/8/18	CENTRO DE PRIMER NIVEL PALMITO	BRINDAR SERVICIOS DE SALUD	SERVICIO REGIONAL SALUD REGION IV	521874
E/2018-25457	29/8/18	CENTRO DE PRIMER NIVEL PETRONILA FELIZ	SERVICIOS DE SALUD.	DIRECCION REGIONAL DE SALUD 1 VALDESIA	522214
E/2018-25443	29/8/18	CENTRO DE PRIMER NIVEL RAFAEL GALLARDO	SERVICIOS DE SALUD.	DIRECCIÓN REGIONAL DE SALUD 1 VALDESIA	522219
E/2018-25562	29/8/18	CENTRO DE PRIMER NIVEL RAMONA SANTANA DE LLUBERES	SERVICIOS DE SALUD.	DIRECCION REGIONAL DE SALUD I, VALDESIA	522235
E/2018-25722	29/8/18	CENTRO DE PRIMER NIVEL REYITA EMILIANA DE SANCHEZ	SERVICIOS DE SALUD.	DIRECCION REGIONAL DE SALUD I, VALDESIA	522229
E/2018-27127	27/8/18	CENTRO DE PRIMER NIVEL RÍO PANZO	BRINDAR SERVICIO DE SALUD.	SERVICIO REGIONAL DE SALUD IV	521872
E/2018-25697	29/8/18	CENTRO DE PRIMER NIVEL ROSA CABRERA	SERVICIOS DE SALUD.	DIRECCION REGIONAL DE SALUD I VALDESIA	522221
E/2018-25504	29/8/18	CENTRO DE PRIMER NIVEL ROSA HERMINIA MARTINEZ	SERVICIOS DE SALUD.	DIRECCION REGIONAL DE SALUD 1 VALDESIA	522210
E/2018-25509	29/8/18	CENTRO DE PRIMER NIVEL ROSA NOVA	SERVICIOS DE SALUD.	DIRECCION REGIONAL DE SALUD 1 VALDESIA	522194
E/2018-27117	27/8/18	CENTRO DE PRIMER NIVEL SOR VICENTA	BRINDAR SERVICIOS DE SALUD.	SERVICIO REGIONAL DE SALUD IV	521871
E/2018-25551	29/8/18	CENTRO DE PRIMER SINFOROSA MARTINEZ	SERVICIOS DE SALUD.	DIRECCION REGIONAL DE SALUD I VALDESIA	522192
E/2018-36219	5/9/18	CENTRO DE SONOGRAFIS E IMAGENES P & J	SERVICIOS DE SONOGRAFIAS E IMÁGENES.	FAUSTINO DE LA ROSA JIMENEZ	522858
E/2018-36186	4/9/18	CENTRO DE TERAPIA FISICA Y MEDICINA ALTERNATIVA DR. MARTINEZ CTMED	SERVICIOS DE TERAPIA FÍSICA Y MEDICINA ALTERNATIVA.	JUAN JOSE NOBLE MARTINEZ	522984
E/2018-35875	5/9/18	CENTRO DE UÑAS OLOROBIS	DISEÑO Y POSTURAS DE UÑAS, MANICURE Y PEDICURE.	LOURDES MARIA VALDERA DE GARCIA	522947
E/2018-35462	30/8/18	CENTRO DEPORTIVO ROQUE DIAZ, CENTRODEPORD	CAPACITACIÓN Y APOYO A JÓVENES QUE QUIEREN SER PROFESIONALES EN EL BASEBALL.	ROQUE APOLINAR DIAZ CEPIN	522345
E/2018-35689	31/8/18	CENTRO DIAGNÓSTICO DE GURABO	SERVICIO DE ATENCIÓN EN SALUD DEL SECTOR PÚBLICO.	SERVICIO REGIONAL DE SALUD NORCENTRAL RII	522537
E/2018-35691	31/8/18	CENTRO DIAGNÓSTICO LOS CIRUELITOS	SERVICIO DE ATENCIÓN EN SALUD DEL SECTOR PÚBLICO.	SERVICIO REGIONAL DE SALUD NORCENTRAL RII	522540
E/2018-35690	31/8/18	CENTRO DIAGNÓSTICO LOS SALADOS	SERVICIO DE ATENCIÓN EN SALUD DEL SECTOR PÚBLICO.	SERVICIO REGIONAL DE SALUD NORCENTRAL RII	522538
E/2018-34231	21/8/18	CENTRO EDUCATIVO C. JEHOVA ES MI PROVEEDOR	EDUCACIÓN INICIAL, PRIMARIA Y SECUNDARIA.	ODALIS DE LA ROSA VALENZUELA	521294
E/2018-35618	30/8/18	CENTRO EDUCATIVO JUDEGU	FORMACIÓN EDUCATIVA DE NIVEL INICIAL.	ROSA ARELIS MORAN DE LA CRUZ	522473
E/2018-34862	31/8/18	CENTRO EDUCATIVO MONTE DE LOS OLIVOS BAVARO	SERVICIOS DE EDUCACIÓN A NIVEL PRIMARIO, BÁSICO Y SECUNDARIO.	VICTORIANO GUZMÁN FRÍAS	522594
E/2018-35598	30/8/18	CENTRO EDUCATIVO NUEVO AMANECER DE HIGUEY	EDUCACIÓN A NIVEL INICIAL, PRIMARIO Y SECUNDARIO.	ROSARIO CEBALLOS UBIERA	522462
E/2018-35065	30/8/18	CENTRO FERRETERO BAEZ & JIMENEZ	VENTA DE TODOS TIPOS DE HERRAMIENTA PARA LA CONSTRUCCIÓN, MATERIALES DE CONSTRUCCIÓN, PLOMERIA Y EQUIPOS ELÉCTRICOS.	LUIS MARIANO BAEZ MARTE	522478
E/2018-27378	17/8/18	CENTRO INTEGRAL DE MEDICINA RENAL-CIMER	CENTRO DE SERVICIOS RENALES PARA PACIENTES CON INSUFICIENCIA RENAL QUE REQUIEREN DIÁLISIS	GUZMÁN ARIZA (SANTO DOMINGO), S.R.L.	522134

[210] EXP.	[220] SOL. FECHA	[561] NOMBRE COMERCIAL	[510] ACTIVIDAD	[730] SOLICITANTE	[111] REGISTRO
E/2018-36357	5/9/18	CENTRO ODONTOLOGICO SMILE PROJECT	SERVICIOS ODONTOLÓGICOS.	MARYELINE MARIANY MUÑOZ GARCIA, RANDY ENMANUEL MUÑOZ GARCIA	523047
E/2018-34732	24/8/18	CENTRO OFTALMOLOGIA ESPECIALIZADA DR. ASILIS, CENOFESA	SERVICIOS MEDICOS DE OFTALMOLOGIA Y OTORRINOLARINGOLOGIA.	JOSE LEONARDO ASILIS CASTILLO	521623
E/2018-27114	27/8/18	CENTRO PRIMER NIVEL BATEY PAJA	BRINDAR SERVICIOS DE SALUD.	SERVICIO REGIONAL DE SALUD IV	521819
E/2018-34009	27/8/18	CENTRO PROFESIONAL ODONTOLOGICO CPO DR. JULIO SOTO	ODONTOLOGÍA GENERAL, ODONTOLOGÍA ESPECIALIZADA, PERIODONCIA, IMPLANTES, CIRUGÍA ORAL, REHABILITACIÓN BUCAL, ENDODONCIA.	JULIO MANUEL SOTO LA PAZ	521841
E/2018-34460	22/8/18	CERRO AGRO	EXPORTACION, IMPORTACION, COMPRA Y VENTAS DE TODO TIPO DE PRODUCTOS AGRICOLAS.	EDISON DE JESUS MORA CASTRO	521402
E/2018-34204	22/8/18	CESAN: CENTRO DE SERVICIOS DE INGENIERIA RIASCOS	PRESTAR SERVICIOS TECNICOS DE INGENIERIA, OBRAS CIVILES, OBRAS MECANIZADAS Y ESTRUCTURAS, EN EL CAMPO DE AGROINDUSTRIA, INDUSTRIA, COMERCIO Y AFINES.	OSCAR MARINO VIVAS RIASCOS	521285
E/2018-35660	4/9/18	CEYLYM VACATION	RENTA, ADMINISTRACIÓN, VENTAS DE PROPIEDADES Y SERVICIOS DE MANTENIMIENTO EN GENERAL DE PROPIEDADES.	CRISTINA ELIZABETH PARADAS REYES, YIRA LISSETTE CASTRELLON RAMIREZ, YISSEL MARIELA PEÑA LEON	522833
E/2018-34494	22/8/18	CHAJIRA HANED ARQUITECTURA	SERVICIOS DE DISEÑO DE INTERIORES, ARQUITECTURA Y CONSTRUCCIÓN.	CHAJIRA HANED DEÑO HESNI	521494
E/2018-34587	29/8/18	CHANO CIGARS CLUB	FABRICACIÓN, COMPRA Y VENTA DE TABACOS, EN SUS DIFERENTES MODALIDADES DE CIGARROS Y SUS UTENSILIOS, COMERCIALIZACIÓN DE BEBIDAS ALCOHÓLICAS Y NO ALCOHÓLICAS, ASÍ COMO CUALQUIER ACTIVIDAD A FINES CON EL OBJETIVO PRINCIPAL.	LUCIANO ANTONIO HERNANDEZ ALMANZAR	522327
E/2018-31840	21/8/18	CHF BUEN PAN AGROINDUSTRIAL	DESARROLLAR LA SIEMBRA DEL BUEN PAN ELEVANDO LA PRODUCCION PARA LA MATERIA PRIMA DE LA AGROINDUSTRIA Y LA REFORESTACION DEL PAIS.	ERNESTO JOSE DE LA CRUZ AGUASVIVAS, FULGENCIO ANTONIO BATISTA DAVID, JUAN ANTONIO PEREZ HICIANO	521299
E/2018-36082	4/9/18	CHIC GLAM BEAUTY & NAIL BAR	SALÓN DE BELLEZA Y CENTRO DE UÑAS.	ANYOLINA BELLO GRULLON, EVELYN ALEJANDRINA VALDEZ NOLAZCO	522815
E/2018-30621	3/9/18	CHILD'S STORE YAMELIS GARCIA	VENTA DE ROPA, CALZADOS, JUGUETES, SABANAS, TOALLAS, BIBERONES Y TODO TIPO DE ACCESORIOS PARA NIÑOS DE 0 MESES A 12 AÑOS.	YAMELIS GARCÍA MEDINA	522728
E/2018-34168	3/9/18	CIBAO FISHING CLUB COAJEC	LA PESCA DEPORTIVA, ACTIVIDADES PESQUERAS.	CONSTANTINO ADOLFO DE JESUS CARLO PICHARDO	522621
E/2018-32224	24/8/18	CIENCUADRAS ASESORES INMOBILIARIOS	VENTA , ALQUILER E INTERMEDIACIÓN DE INMUEBLES.	IVETTE PATRICIA MARTE PIMENTEL	521745
E/2018-34676	23/8/18	CIGARROS DEL TROPICO RD	SIEMBRA FABRICACIÓN, COMERCIALIZACIÓN IMPORTACIÓN Y EXPORTACIÓN DE TABACO.	JUAN FRANCISCO PORTES	521689
E/2018-34274	21/8/18	CK TRANS MOTORS	IMPORTACIÓN, EXPORTACIÓN, COMPRA, VENTA Y FINANCIAMIENTO DE VEHÍCULOS DE MOTOR NUEVOS Y USADOS	CKTRANS, S.R.L.	521327
E/2018-35412	29/8/18	CLATSUA	SERVICIOS PUBLICIDAD, DISEÑO GRÁFICO, TECNOLOGÍA, INSTALACIONES DE SISTEMAS, IMPRESIONES VARIAS, REEVENTA DE EQUIPOS DE TECNOLOGÍA, PC, LAPTOP.	CLARITRINI SUAREZ MEJIA	522264
E/2018-36292	5/9/18	CLIMA ARTIFICIAL	SERVICIOS DE REFRIGERACION.	HIPOLITO ESPINAL TORRES	523002
E/2018-35549	30/8/18	CLINICA DENTAL DRA. INMACULADA REYNOSO	BRINDAR SERVICIOS ODONTOLÓGICOS,PREVENCIÓN Y REHABILITACIÓN BUCAL. ENDODONCIA, REHABILITACIÓN BUCAL.	MARIA INMACULADA CONCEPCION REYNOSO	522410
E/2018-33703	23/8/18	CLINICA DENTAL DRA. ROSA MARIA GARCIA, ROMAGAR	SERVICIOS ODONTOLÓGICOS.	ROSA MARIA GARCIA CASTILLO	521591
E/2018-32701	21/8/18	CLINICA DENTAL DRA. YAMIL CASTILLO	ASISTENCIA ODONTOLOGICA. SALUD BUCAL.	YICAURY CONCEPCION YAMIL CASTILLO	521328
E/2018-33409	23/8/18	CLINICA NATURISTA DR. NAHUM EMILIO COMPRES G.	INSTITUCIÓN DEDICADA AL SERVICIO DE CONSULTAS MÉDICAS DE ÍNDOLE GENERAL, ENFOCADO AL USO DE LAS MEDICINAS ALTERNATIVAS, ACUPUNTURA, HOMEOPATÍA, NUTRICIÓN CLÍNICA.	NAHUM EMILIO COMPRÉS GONZALEZ	521557
E/2018-36083	4/9/18	CLINICOSCOPIA	PRESTAR SERVICIOS MÉDICOS TALES COMO: CONSULTAS-ESTUDIOS DIAGNÓSTICOS Y PROCEDIMIENTOS TERAPÉUTICOS.	BERNARDO BEKER KOHN	522850
E/2018-35499	30/8/18	CLUB DEPORTIVO CULTURA FIT RUNNERS	PROMOVER DE MANERA VOLUNTARIA Y A TITULO GRATUITO UNA CULTURA ATLÉTICA, EJERCICIOS Y ALIMENTACIÓN SALUDABLE	NELSON WILLIAMS LIRIANO ALVAREZ	522375
E/2018-26000	21/8/18	CMV CORPORATE CENTER	VENTA Y ALQUILER DE LOCALES COMERCIALES Y DE OFICINA.	MIGUEL RAFAEL MELO CHABEBE	521292
E/2018-31309	21/8/18	COATE SERVICES	CONSTRUCCIÓN, REMODELACIÓN, PERITAJE DE EDIFICACIONES, GESTIÓN DE DOCUMENTACIONES, GESTIONES INMOBILIARIAS Y CUALQUIER ACTIVIDAD RELACIONADA CON OBRAS CIVILES.	TEOFILO VALERA	521337
E/2018-36507	6/9/18	COBA NIGHT CLUB	VENTA Y CONSUMO DE BEBIDAS ALCOHÓLICAS EN ESTABLECIMIENTO LOCAL.	JERRY CORNIELLE GARCIA, RAFAEL ALBERTO ZORRILLA VILLAR	523115
E/2018-34509	23/8/18	COCINA SOBERANO	PRODUCCIÓN, ELABORACIÓN, BUFFET, PROCESAMIENTO DE ALIMENTOS Y PROVEEDOR DE COMIDAS EMPRESARIAL.	FELIX FAUSTINO RODRIGUEZ MARCANO, TOMAS AQUILES RODRIGUEZ MARCANO	521713
E/2018-22107	4/9/18	COCTELERIA REFRESH KNTS	FABRICACIÓN Y COMERCIALIZACIÓN DE AGUA SABORIZADA Y CÓCTELES.	JORGE TRULLA SARRI, JUAN CARLOS VALERA CADENAS	522793
E/2018-35177	28/8/18	COFERHER	COMERCIALIZACIÓN DE ARTÍCULOS DE FERRETERÍA, COMPRA, VENTA, EXPORTACIÓN E IMPORTACIÓN DE MAQUINARIAS PARA LA CONSTRUCCIÓN, EQUIPOS INDUSTRIALES, MATERIALES DE CONSTRUCCIÓN	MIGUEL ANTONIO FERNANDEZ HERNANDEZ	522042
E/2018-33298	14/8/18	COFFEERED	PROMOCIÓN Y VENTA DEL CAFÉ ESPECIAL DOMINICANO, COMO ELEMENTO INTRÍNSECO A LA IDENTIDAD DOMINICANA	FEDERICO ALEJANDRO JOVINE RIJO	523094
E/2018-34476	22/8/18	COLCHI	VENTA DE MUEBLES, COLCHONES, ALMOHADAS, SABANAS, PROTECTORES PARA COLCHONES Y ALMOHADAS Y OTROS ACCESORIO DE CAMA.	RIC TRADING, S.R.L.	521482
E/2018-36375	5/9/18	COLEGIO ARROYO MONTESSORI	IMPARTIMOS DOCENCIA NIVEL INICIAL Y PRIMARIA.	COLEGIO ARROYO MONTESSORI SRL	523024
E/2018-34457	22/8/18	COLEGIO DE ARBITROS Y ANOTADORES DE LA PROVINCIA SANTO DOMINGO COAAPROSADO	UNA INSTITUCIÓN TÉCNICA DEPORTIVA QUE SE ENCARGA DE TRABAJAR CON LAS ASOCIACIONES PARA EL DESARROLLO DE LA JUVENTUD.	EDWARD FROILAN BARINAS LUCAS	521472
E/2018-36034	4/9/18	COLEGIO ERCILIA PEPIN	INSTITUCION EDUCATIVA DEDICADA A LA ENSEÑANZA ESCOLAR EN LOS NIVELES INICIAL Y BASICA.	COLEGIO ERCILIA PEPIN ,SRL	522740
E/2018-35668	31/8/18	COLEGIO EVANGÉLICO ASHER	SERVICIOS PEDAGÓGICOS EN LOS NIVELES INICIAL, BÁSICO Y MEDIA.	ROBERT TOMAS TERRERO ARTHUR	522567
E/2018-33506	15/8/18	COLEGIO INFANTIL ATALA	CENTRO EDUCATIVO INICIAL, BÁSICA Y MEDIA.	DEYANIRA LAMI DE MALAGON	521432
E/2018-35667	31/8/18	COLEGIO LA NUEVA ESPERANZA COLANE	PROCESOS EDUCATIVOS, NIVEL INICIAL, NIVEL PRIMARIO Y NIVEL SECUNDARIO.	MIRIAM ALTAGRACIA TORIBIO SILVERIO	522614
E/2018-28097	31/7/18	COLEGIO NUESTRA SEÑORA DE PUNTACANA	EDUCACIÓN INICIAL, BÁSICA Y MEDIA, ASÍ COMO PROMOCIONAR, GESTIONAR E IMPLEMENTAR EL DESARROLLO EDUCATIVO, SOCIAL, CULTURAL Y DE INVESTIGACIÓN DE LA LOCALIDAD DE PUNTA CANA.	GRUPO PUNTACANA, S.A. , FUNDACION GRUPO PUNTACANA, INC.	522730
E/2018-32628	6/9/18	COLLADO SERVICES, COSERVI	SERVICIOS DE VIGILANCIA ARMADA, SEGURIDAD VIP, EVENTOS Y PRIVADA, PARA EMPRESAS Y RESIDENCIALES	JOSE LUIS COLLADO GUERRERO	522988
E/2018-35116	30/8/18	COLMADO ANROU	VENTA DE PRODUCTOS COMESTIBLES, DESECHABLES, DE LIMPIEZA, BEBIDAS.	ANDRES ANTONIO RODRIGUEZ UCETA	522408
E/2018-36087	4/9/18	COLMADO CARNICERÍA NOELIS	COMPRA, VENTA Y DISTRIBUCIÓN AL POR MAYOR Y AL DETALLE DE PRODUCTOS DE CONSUMO MASIVO TALES COMO: PRODUCTOS DE LIMPIEZA, CONDIMENTOS	BRAUDELINA ADAMES VENTURA	522836
E/2018-34895	27/8/18	COLMADO F.M.N	VENTA DE PROVISIONES PARA EL HOGAR, TALES COMO: VENTA DE LOS PRODUCTOS BÁSICOS DE LA CANASTA FAMILIAR	FAUSTA MARIA DE JESUS NUÑEZ	521808
E/2018-35367	3/9/18	COLMADO FRACAMAG	VENTA DE PROVISIONES: ALIMENTOS, BEBIDAS, DESECHABLES; AL POR MAYOR Y AL DETALLE.	FRANCIS MARIA CABRERA PERALTA, MAXIMO GOMEZ POLANCO	522695
E/2018-29264	29/8/18	COLMADO MARYSRO	VENTA DE PROVISIONES COMESTIBLES AL DETALLE.	WANDA GISELLY FELIZ DIAZ	522251
E/2018-36394	5/9/18	COLMADO NANCYMINGO	VENTAS DE COMESTIBLES, ARROZ, ACEITE, BEBIDAS, CONDIMENTOS, EMBUTIDOS, PRODUCTOS AGRÍCOLAS, GOLOSINAS	NANCY ALMANZAR FELIPE	523069
E/2018-34261	27/8/18	COLMADO RODRIGUEZ AQUINO	VENTA DE PRODUCTOS COMESTIBLES.	ARGELIA ALTAGRACIA AQUINO MONEGRO, JULIO CESAR RODRIGUEZ MEJIA	521889
E/2018-34709	24/8/18	COLMADO RODRIGUEZ ZARZUELA	VENTA DE TODOS LOS PRODUCTOS DE PRIMERA NECESIDAD.	FRANCISCO ANTONIO RODRIGUEZ	521678
E/2018-34360	22/8/18	COLONY	SERVICIOS DE CALL CENTER, SERVICIOS DE RECOJER LLAMADAS , LLAMAR CLIENTES PARA OFRECER PRODUCTOS DE TERCEROS.	MARCIO RAFAEL ARIAS ALMANZAR	521418
E/2018-35344	29/8/18	COLOUR SOLUTIONS	TERMINACIONES EN CONSTRUCCIÓN.	JPS INVESTMENT SD, SRL.	522199
E/2018-35505	30/8/18	COMEDOR CAFETERÍA E.N.V.A.	EXPENDIO DE COMIDAS Y BEBIDAS.	AGUSTINA CABRERA TORIBIO, ESTRELLA MARÍA DÍAZ CABRERA, NANCY VIRGINIA DÍAZ TORIBIO	522348
E/2018-34924	27/8/18	COMEDOR CARMENCITA	EXPENDIO DE COMIDAS Y BEBIDAS.	CARMENCITA ESTRELLA	521942
E/2018-33630	22/8/18	COMEDOR EL BUEN COMER LURAVAR	VENTA DE COMIDA PARA BUFFET PARA TODO TIPO DE EVENTOS.	DULCE MARIA PAULINO, LUIS RAMON VARGAS ORTEGA	521358
E/2018-33833	28/8/18	COMERCIAL COMEDOR ANGELMY	SERVICIO Y PRODUCTOS DE LIMPIEZA, ALIMENTOS Y BEBIDAS PROCESADOS Y SIN PROCESAR, CATERING, MONTAJE Y PROTOCOLO PARA EVENTOS Y REUNIONES	ANGEL DE LA CRUZ	522454
E/2018-30536	29/8/18	COMERCIAL GUZMAN VIDAL	IMPORTACIÓN, VENTA Y DISTRIBUCIÓN DE COMPUTADORAS, AUDIO, CÁMARAS ELECTRODOMÉSTICOS, SELLA TECHOS, IMPERMEABILIZANTES Y PINTURAS.	FELIX GREGORIO GUZMAN BATISTA	522160
E/2018-35746	6/9/18	COMERCIAL JESBBETY	VENTA DE PRODUCTOS COMESTIBLES, BISUTERÍA, CARTERAS, PERFUMES.	MARIA EUGENIA MEJIA	523124
E/2018-31635	2/8/18	COMERCIAL JOGF	PLANEACION, EJECUCIÓN Y VENTA DE PROYECTOS DE DESARROLLO INMOBILIARIO, CONSISTENTE EN FINCAS PEQUEÑAS, DEBIDAMENTE LOTIFICADAS, BIENES RAÍCES	JOSE RAFAEL GARCIA FERNANDEZ	522319
E/2018-30069	23/7/18	COMERCIAL JUAN FRANCISCO	PRESTAMOS CON MERCANCÍAS, EMPEÑO DE ARTÍCULOS DIVERSOS, VENTAS DE ELECTRODOMÉSTICOS, BIENES MUEBLES TALES COMO JUEGO DE COMEDOR, CAMAS, GABETEROS	JUAN FRANCISCO ALVAREZ STRACHAN	522963
E/2018-35543	30/8/18	COMERCIAL LARA & MONTERO	COMERCIALIZACIÓN AL DETALLE DE TODO TIPO DE ALIMENTOS Y BEBIDAS, ADEMAS DE LA COMPRA, VENTA Y DISTRIBUCIÓN DE ARTÍCULOS PARA EL HOGAR Y ELECTRODOMÉSTICOS.	RAMON ANTONIO LARA AGRAMONTE, WENDY CELENIA MONTERO BOCIO	522390
E/2018-22965	18/8/18	COMERCIAL LAS TRES MINAS DE HUEF	COMPRA Y VENTA AL POR MAYOR Y DETALLE DE PRODUCTOS AGROPECUARIOS, FRUTAS, HUEVOS, CARNES, VEGETALES, COMESTIBLES, BEBIDAS GASEOSAS, ALCOHÓLICAS, JUGOS Y DEMÁS PRODUCTOS ALIMENTICIOS.	CRUZ MERCANIA ARIAS TEJEDA	521140
E/2018-36263	5/9/18	COMERCIAL PATRIALBA	COMPRA Y VENTA DE PRODUCTOS DE LIMPIEZA, RENTA Y VENTA DE SILLAS PLÁSTICAS.	PATRIA AURA ALBA CAMILO	522870
E/2018-34675	28/8/18	COMERCIAL SULEI	COMPRA Y VENTA DE ARTÍCULOS PARA EL HOGAR. VENTA DE ROPA PARA DAMAS, CABALLEROS Y NIÑOS, ARTÍCULOS PARA USO PERSONAL.	JIANCHENG SU	522067
E/2018-36356	5/9/18	COMERCIAL YELEISY	VENTA DE VINOS, VINAGRE, MAYONESA, LIMPIA VIDRIOS, MANTEQUILLA Y PINTALABIOS.	GLEYSI MARIA HERNANDEZ SANTOS	522954
E/2018-34628	23/8/18	COMERCIALIZADORA LODEVAR	IMPORTACIÓN, DISTRIBUCIÓN Y VENTA DE MERCANCÍAS PARA HOTELES Y RESTAURANTES: MENAJES Y MAQUINARIAS DE COCINA, UTENSILIOS PLÁSTICOS	ENMANUEL JONATTAN VALDEZ FIGUEREO	521599

[210] EXP.	[220] SOL. FECHA	[561] NOMBRE COMERCIAL	[510] ACTIVIDAD	[730] SOLICITANTE	[111] REGISTRO
E/2018-35152	28/8/18	COMERCIALIZADORA NACIONAL HERMANOS FILMORE	VENTA Y DISTRIBUCIÓN DE COMBUSTIBLE Y LUBRICANTE.	RAFAEL ANTONIO III SOTO LLUBERES	522028
E/2018-34838	5/9/18	COMERCIALIZADORA PUTILANGA	INVERSIONES, VENTAS Y ALQUILER DE INMUEBLES, VENTAS MUEBLES Y ARTICULOS PARA EL HOGAR Y OFICINA, ADMINISTRACION DE CONDOMINIOS	ADELSI ALTAGRACIA RODRIGUEZ CUESTA	522930
E/2018-33965	20/8/18	COMITE DE ASISTENCIA SOCIAL DE LA ESCUELA SANTO DOMINGO LAS CAÑITAS	RECABAR APOYO ECONÓMICO PARA LAS ACTIVIDADES DE CARÁCTER EDUCATIVO DE PROMOCIÓN HUMANA - CRISTIANA PARA LOS ALUMNOS DE LA ESCUELA SANTO DOMINGO.	MARIA ELENA CACERES ROSARIO, ESCUELA SANTO DOMINGO INC.	522517
E/2018-34555	23/8/18	COMPANIA E.M.C.P.	INVERSIONES INMOBILIARIAS, VENTA Y COMPRA DE PROPIEDADES INMOBILIARIAS, ALQUILER, RENTA, ADMINISTRACIÓN Y GESTIÓN DE PROPIEDADES INMOBILIARIAS.	MICHEL NICOLAS ROUGER	521524
E/2018-34255	21/8/18	COMPAÑIA BIOQUIMICA DOMINICANA COBIDOM	FABRICACIÓN Y VENTA DE FERTILIZANTES DESTINADOS A LA AGRICULTURA.	CARLOS HARVEY OCAMPO SEGURA	521311
E/2018-35442	29/8/18	COMPAÑIA DE CHÓFERES DE TRANSPORTES TURÍSTICOS SITRATUHPJUANC	SERVICIO DE TRANSPORTE TURÍSTICO EN GENERAL.	ESTANISLAO MORFE	522317
E/2018-35478	30/8/18	COMPAÑIA DE DUEÑOS DE SAFARI Y PICKUP DE LAS TERRENAS SAMANA COMDUSAPI	LA SOCIEDAD TIENE COMO OBJETO SOCIAL PRINCIPAL DAR SERVICIO TURISTICO DE TRANSPORTE DE SAFARI Y PICKUP	CARLOS CRISOSTOMO PASCUAL	522377
E/2018-35402	29/8/18	COMPAÑIA DE FUMIGACION LUIS BETANCES	FUMIGACIÓN DE RESIDENCIA, VIVIENDA, CENTRO COMERCIALES Y EN GENERAL.	JOSE LUIS BETANCES BENITEZ	522259
E/2018-36236	5/9/18	COMPAÑIA DE TAXISTA TURISTICOS HOTEL CROWNE PLAZA SANTO DOMINGO COTTHCROPLASD	OFRECER SERVICIOS DE TAXI A LOS HUÉSPEDES DEL HOTEL CROWNE PLAZA SANTO DOMINGO.	JOSE RAMON CABRAL REYES	522979
E/2018-34923	27/8/18	COMPAÑIA DE TRANSPORTE MULTISERVICIOS TIERRA ENTRE RIOS.	TRANSPORTE EN GENERAL: PASAJEROS, TURÍSTICOS, CARGA Y SERVICIOS DE LOS MISMOS.	JERONIMO ANTONIO SANTOS	521836
E/2018-34852	24/8/18	COMPAÑIA DE TRANSPORTE Y SERVICIOS FE DIVINA	TRANSPORTE EN GENERAL: PUBLICO, PRIVADO, TURISTICO, DE CARGA Y SERVICIOS DE LOS MISMOS.	CARMEN NORYS RECIO GUZMAN	521776
E/2018-34853	24/8/18	COMPAÑIA DE TRANSPORTE Y SERVICIOS JESHUA	TRANSPORTE EN GENERAL: PUBLICO, TURÍSTICO, PRIVADO , DE CARGA Y SERVICIOS DE LOS MISMOS.	KATTY ROSANNY AVILA PUJOLS	521784
E/2018-35488	30/8/18	COMPAÑIA SEIBANA DE TAXI TURISTICO Y TRANSPORTE DE PERSONAL COSETTUTRAP	BRINDAR SERVICIO DE TAXI TURÍSTICO Y TRANSPORTE DE PERSONAL A LA REGIÓN ESTE Y EL PAÍS.	HECTOR SCROGGINS DE PADUA, LUIS EMILIO ABAD CORDONES	522365
E/2018-34179	24/8/18	COMPRA VENTA AQUÍ-E	PRESTAMOS PRENDARIO, SOLUCIONES RÁPIDAS DE CRÉDITO Y CONVERTIRNOS EN LA CASA DE EMPEÑO DE MEJOR CONFIANZA EN EL ÁMBITO DE PRESTAMOS PRENDARIO	MARIO MIGUEL FERNÁNDEZ SOSA	521630
E/2018-31524	29/8/18	COMPRAVENTA S.J.P.	EMPEÑO DE ARTICULOS PARA EL HOGAR, MOTORES, Y PRENDAS.	SAMUEL JUNIOR PLAZA SERRANO	522158
E/2018-31642	24/8/18	CONCEPT MARKETING GROUP COMARKEG	DISEÑO, PUBLICIDAD, FOTOGRAFÍA, IMPRESIÓN, NEGOCIOS, ARTE GRÁFICO Y VENTA DE MATERIAL GASTABLE.	MANUEL MOREL & CO, S.R.L.	521699
E/2018-36031	4/9/18	CONCILIO DE IGLESIAS DE CRISTO MISIONERA M.I.	INSTITUCIÓN SIN FINES DE LUCRO, PREDICAR EL SANTO EVANGELIO DE JESUCRISTO A TODO EL MUNDO	CESAR AUGUSTO URBAEZ FERRERAS, JORGE DAVID NUÑEZ	522778
E/2018-35628	31/8/18	CONCILIO EVANGÉLICO HERMANDAD DE PASTORES ESTA ES UNA OBRA DE DIOS.	ACTIVIDADES RELACIONADAS CON LA PREDICACIÓN DEL EVANGELIO DE NUESTRO SEÑOR JESUCRISTO DE CONFORMIDAD CON LA BIBLIA.	CARMELO ANTONIO ANTIGUA THEN	522487
E/2018-35453	29/8/18	CONFECCIONES JADHAI	MANUFACTURA TEXTIL.	JESUS ROSARIO ROSARIO	522755
E/2018-35081	4/9/18	CONFECCIONES MENTES MAESTRA ANGELA	VENTAS DE ROPAS Y ACCESORIOS, VENTAS DE ACCESORIOS ELECTRÓNICO Y DE TELÉFONO.	ANGELA MARIA DIAZ COLON	522873
E/2018-31522	30/8/18	CONFECCIONES Y ALTERACIONES MARÍA Y YURI LEINI	ARREGLO DE ROPA Y TRAJES.	YURI LEINI MOLINA, MARÍA DE JESÚS MOLINA RODRÍGUEZ	522404
E/2018-31789	29/8/18	CONGREGACION DE LOS CLERIGOS REGULARES SOMASCOS CRS	DAR ASISTENCIA MORAL, EDUCATIVA, CULTURAL Y SOCIAL A LA NIÑEZ Y A LA JUVENTUD ESPECIALMENTE, HUÉRFANA Y DESAMPARADA.	ORLANDO BARAJAS AMAYA	522156
E/2018-35860	3/9/18	CONSCEC-CONTRUCCIONES CEDEÑO CEDANO	DISEÑO, CONSTRUCCIÓN Y REMODELACIÓN DE OBRAS CIVILES, PROYECTOS VÍALES, DISEÑOS Y LEVANTAMIENTO TOPOGRÁFICO, PLANOS Y CÁLCULOS ESTRUCTURALES.	GREGORY AQUILES CEDANO CEDEÑO, JOSE ARISMENDY CEDEÑO GARRIDO	522665
E/2018-36220	5/9/18	CONSORCIO AGUAS DEL SUR	CONSORCIO PARA PARTICIPAR EN LA LICITACIÓN REHABILITACIÓN DE LA CAÑADA TENGUERENGUE CON LA ALCANTARILLA DE H.A., E-0+029 A E-2+990	CONSTRUCTORA GLOBAL, SRL, INGENIERÍA CIVIL INTERNACIONAL I.C.I, SRL	522981
E/2018-35848	3/9/18	CONSORCIO DE PROPIETARIOS DEL RESIDENCIAL TRINY	EL CONSORCIO DE PROPIETARIOS DEL RESIDENCIAL TRINY ES UNA ASOCIACIÓN SIN FINES DE LUCRO CUYA PRINCIPAL RESPONSABILIDAD ES VELAR POR EL BUEN FUNCIONAMIENTO DEL CONDOMINIO DE ACUERDO A LO ESTABLECIDO EN EL RÉGIMEN DE CONDOMINIO.	JUAN JOSE FAÑAS BONILLA	522653
E/2018-32944	29/8/18	CONSORCIO DE PROPIETARIOS RESIDENCIAL GENESIS DEL PRADO	ADMINISTRACIÓN DE CONDOMINIO.	PROMOTORA P&C GENS, S.R.L.	522413
E/2018-35313	29/8/18	CONSORCIO ENERGÉTICO XXIII	EJECUCIÓN DE OPERACIONES, CONSTRUCCIÓN Y MANTENIMIENTO DE OBRAS DE ENERGÍA, INVERSIONES, COMPRA, MANEJO DE PERMISOLOGÍA, TRANSPORTE Y ALMACENAMIENTO RELACIONADO AL SECTOR ENERGÉTICO.	LAESA, LTD , LOS ORIGENES POWER PLANT, S.R.L.	522146
E/2018-34598	5/9/18	CONSORCIO RESIDENCIAL PALMAS DE ARROYO HONDO III	ADMINISTRACIÓN DE CONDOMINIO.	RESIDENCIAL PALMAS DE ARROYO HONDO III	523029
E/2018-35873	3/9/18	CONSORCIO STRUKTURAT-ALBA SANCHEZ	DISEÑO Y CONSTRUCCIÓN DE TERMINALES DE TRANSPORTE INTERURBANO PARA AUTOBUSES Y OBRAS CIVILES.	A. ALBA SANCHEZ & ASOCIADOS, S.A.S., STRUKTURAT, LTD	522743
E/2018-34400	22/8/18	CONSORCIO THERRESTRA-MOYA	CONSTRUCCIÓN.	MOYA SUPERVISIONES Y CONSTRUCCIONES, S.A.S, THERRESTRA, S.A.S.	521888
E/2018-35915	3/9/18	CONSORCIO VINCI CONSTRUCTION - DICONFO	SERVICIOS DE CONSTRUCCIÓN.	DICONFO, S.R.L., VINCI CONSTRUCTION GRANDS PROJETS, S.A.S.	522715
E/2018-33933	3/9/18	CONSTRUCCIÓN, SERVICIO Y MANTENIMIENTO ROSFERPA	CONSTRUCCIÓN E INGENIERÍA EN GENERAL, SERVICIOS DE MANTENIMIENTO DE INGENIERÍA, PROVEEDORES DE MATERIALES DE CONSTRUCCIÓN.	SANTO ROMAN PAEZ REYES, KELVIN JUNIOR DEL ROSARIO COMPRES, STALIN RAFAEL FERREIRA CONCEPCION	522627
E/2018-26614	21/8/18	CONSTRUCCIONES PADONI	BIENES RAÍCES, COMPRA, DISEÑO Y DESARROLLO DE PRODUCTOS INMOBILIARIOS Y CUALQUIER OTRA OBRA DE CONSTRUCCIÓN VIAL, VENTA, PERMUTA	DIOMEDES NIKOLAI MENDEZ MARIA	521334
E/2018-33873	27/8/18	CONSTRUCCIONES Y DISEÑO ELECTROMECÁNICO MORILLO PÉREZ CODISELMP	DISEÑO E INSTALACIÓN ELECTROMECÁNICA, COMPRA Y VENTA DE EQUIPOS ELECTRÓNICOS, IMPORTACIÓN DE TRANSFORMADORES ELECTRÓNICOS	OBISPO MARTIRES MORILLO MERAN	521790
E/2018-34861	27/8/18	CONSTRUCTORA ALEFALA	CONSTRUCCIÓN EN GENERAL.	JUANA MARIA JIMENEZ ROQUE	521789
E/2018-35640	31/8/18	CONSTRUCTORA FALAZAR	CONSTRUCCIÓN EN GENERAL.	MARGARITA LAZALA OTAÑEZ DE FABIAN	522497
E/2018-34973	27/8/18	CONSTRUCTORA ALMEROTRI	DISEÑO, REMODELACIÓN DE INMUBLES PRIVADOS Y COMERCIALES, BIENES RAÍCES EN GENERAL. CONSTRUCCIÓN DE OBRAS DE INGENIERÍA	DARIANA ROSARIO TAVERAS, JULIANNY DASNERSY TRINIDAD NOVAS, VANESSA MASSIEL MEDRANO MOQUETE, YOVANNA ALMONTE SANCHEZ	521857
E/2018-34269	23/8/18	CONSTRUCTORA ANEYOK	SERVICIOS DE CONSTRUCCIÓN, EJECUCIÓN DE OBRAS CIVÍLES, DISEÑOS, INSTALACIÓN DE SISTEMA DE RIEGO E INGENIERÍA AMBIENTAL.	ANEUDIS GOMEZ GUTIERREZ, EVELYN YOKASTA CRUZ FERMIN	521436
E/2018-35654	31/8/18	CONSTRUCTORA CHALAS Y CASTRO	SERVICIOS DE INGENIERÍA CIVIL Y CONSTRUCCIONES CIVILES.	GILBERT ANTONIO CASTRO CEDEÑO	522506
E/2018-34629	23/8/18	CONSTRUCTORA DALAG	INGENIERÍA, CONSULTORIAS, DISEÑOS ESTRUCTURALES, DISEÑOS SANITARIOS, POTABLES Y PLUVIALES, CONSTRUCCIONES PRESUPUESTO DE OBRAS CIVILES	LUIS BIENVENIDO LEDESMA CUEVAS	521601
E/2018-34936	31/8/18	CONSTRUCTORA DE INVERSIONES Y PROYECTOS INMOBILIARIOS MIRAVELLY	EXPORTACIÓN, IMPORTACIÓN, COMPRA, VENTA Y CONSTRUCCIÓN DE INMUEBLES E INVERSIONES DE LAS MISMA.	CONSTRUCTORA DE INVERSIONES Y PROYECTOS INMOBILIARIOS MIRAVELLY C POR A	522582
E/2018-34620	28/8/18	CONSTRUCTORA E INMOBILIARIA PEGUERO COIMPES	DISEÑO, ELABORACION DE PLANOS, CONSTRUCCION, SUPERVISION DE OBRAS, DISEÑO DE INTERIORES, VENTA, EXPORTACION DE MATERIALES DE CONSTRUCCION Y BIENES RAICES.	LUZ FRANCISCA PEGUERO SANTANA	522092
E/2018-34459	31/8/18	CONSTRUCTORA E INSTALACIONES EUST-CORNE	CONSTRUCCIÓN DE OBRAS CIVILES EN GENERAL, E INSTALACIONES DE TODO TIPO DE ARTÍCULOS PARA EL HOGAR.	EUSTAQUIO CORNELIO MOREL	522572
E/2018-27015	22/8/18	CONSTRUCTORA EJAM	CONSTRUCCIÓN DE EDIFICACIONES, APARTAMENTOS, CALLES, CARRETERAS, VENTAS DE MATERIALES DE CONSTRUCCIÓN, EQUIPOS, ACCESORIOS E INSTALACIONES ELÉCTRICAS Y VENTA DE ARTÍCULOS FERRETEROS EN GENERAL.	MASSIEL ALTAGRACIA GÓMEZ BONILLA	521408
E/2018-34693	24/8/18	CONSTRUCTORA GARMAT	INGENIERIA CIVIL Y ELECTROMECANICA EN GENERAL.	CARLOS AMADO MATEO ROSARIO, ROSANNA MASIEL GARCIA	521671
E/2018-36125	4/9/18	CONSTRUCTORA LOS CARACOLES.	DISEÑO Y CONSTRUCCION DE OBRAS DE INGENIERIA CIVIL, COMPRA, VENTA Y ADMINISTRACION DE INMUEBLES , TRANSPORTE DE AGREGADOS, IMPORTACION Y ALQUILER DE MAQUINARIAS PESADAS.	JUAN FRANCISCO MIQUI BAUTISTA, ALDO FREGIARI	522885
E/2018-34640	31/8/18	CONSTRUCTORA MERCEDES GUERRERO, CONSTRUMERGE	SERVICIOS DE CONSTRUCCIÓN, REMODELACIÓN, REPARACIÓN DE EDIFICIOS, CASAS, LOCALES COMERCIALES Y TRANSPORTE DE EQUIPOS PESADOS Y MATERIALES DE CONSTRUCCIÓN EN GENERAL.	MERCEDES GUERRERO PACHE	522539
E/2018-26553	22/8/18	CONSTRUCTORA NUÑEZ JEREZ	CONSTRUCCIONES DE OBRAS EN EL SECTOR PUBLICO Y PRIVADO, CUBICACIÓN DE OBRAS PUBLICAS Y PRIVADAS. CONSTRUCCIÓN Y SUPERVISIÓN DE OBRAS CIVILES EN GENERAL.	GILBERTO RAFAEL NUÑEZ JEREZ	521489
E/2018-32588	27/8/18	CONSTRUCTORA PEREZ / CARRASCO	SERVICIOS INMOBILIARIOS, ARRENDAMIENTO Y ADMINISTRACIÓN DE INMUEBLES, CONSTRUCCIÓN Y DESARROLLO DE PROYECTOS INMOBILIARIOS E INVERSIONES INMOBILIARIAS.	CESAR ARTURO CARRASCO ALVAREZ	521852
E/2018-34145	24/8/18	CONSTRUCTORA PINDMAD GROUP	CONSTRUCCIÓN, DISEÑO, SUPERVISIÓN, ASESORÍA Y EJECUCIÓN DE OBRAS CIVILES, TANTO EN EL SECTOR PÚBLICO COMO EN EL SECTOR PRIVADO, ASÍ COMO LA COMPRA, VENTA Y ALQUILERES DE BIENES INMUEBLES.	RONALD THEODORE PINDER	521725
E/2018-21864	29/8/18	CONSTRUCTORA RONNY EUSEBIO	TODOS LOS AFINES DE LA CONSTRUCCIÓN.	RONNY BOLÍVAR EUSEBIO GARCIA	522308
E/2018-34591	27/8/18	CONSTRUCTORA SANCHEZ MENA, CONSTRUSANMEN	CONSTRUCCIÓN DE OBRAS CIVILES.	VICTOR MANUEL MENA SANCHEZ	521954
E/2018-34290	21/8/18	CONSTRUCTORA SANTANA DOTEL	CONSTRUCCIÓN Y REMODELACIÓN DE TODO TIPOS DE OBRAS CIVILES.	MERTIN OTILIO BELTRE DOTEL, JOSE DE LA CRUZ PANIAGUA SANTANA	521825
E/2018-33584	15/8/18	CONSTRUCTORA SANTANA YEH	SOMOS UNA EMPRESA DEDICADA AL DISEÑO, CONSTRUCCIÓN EN GENERAL, VACIADO DE HORMIGÓN, CORRECIÓN DE FILTRACIÓN, ACARREOS, SERVICIOS DE ENCOFRADO, REPLANTEO, SUPERVICIÓN DE OBRAS, ALQUILER DE EQUIPOS Y MADERA.	CLAUDY ENMANUEL SANTANA FERNÁNDEZ, EILYN YEH DE SANTANA	520781
E/2018-35288	29/8/18	CONSTRUCTORA TARANIS	CONSTRUCCIÓN Y DISEÑO DE INMUEBLES, PREPARACIÓN DE PROYECTOS DE INGENIERÍA Y ARQUITECTURA, PROMOCIÓN INMOBILIARIA.	HORACIO POMBO FRAGA	522127
E/2018-34857	24/8/18	CONSTRUTORA E INMOBILIARIA SUMANI	CONSTRUCCIONES DE CUALQUIER NATURALEZA, REALIZACIÓN DE ESTUDIOS, PROYECTOS, PLANOS, FORMULACIÓN DE CONSULTAS TÉCNICAS DE INGENIERÍA, ARQUITECTURA	DIOMERIS MARGARITA CASTILLO ROMAN DE GARCIA, FABIO ENMANUEL GARCIA MOLINA	521793

[210] EXP.	[220] SOL. FECHA	[561] NOMBRE COMERCIAL	[510] ACTIVIDAD	[730] SOLICITANTE	[111] REGISTRO
E/2018-33545	15/8/18	CONSÚLTAMELO	CONSULTORÍAS TÉCNICAS ESPECIALIZADAS EN ADQUISICIONES, PROYECTOS EN GENERAL, ADMINISTRACIÓN, RELACIONES INTERNACIONALES	MARIELA MELO CORDERO	520745
E/2018-36298	5/9/18	CONSULTORIO DE ESPECIALIDADES E IMAGENES MEDICAS DOCTORES CARLOS MANUEL CABRAL VELOZ & ALEJANDRO ANTONIO TORIBIO	REALIZAR TODO TIPOS DE ESTUDIOS MÉDICOS ESPECIALIZADOS, COMO TAMBIÉN SOGRAFIA EN GENERAL.	CARLOS MANUEL CABRAL VELOZ	522940
E/2018-35469	30/8/18	CONSULTORIO DENTAL DR. JOSE EMANUEL RODRIGUEZ DAVID	SERVICIOS ODONTOLOGICOS	JOSE EMANUEL RODRIGUEZ DAVID	522362
E/2018-35115	28/8/18	CONTRAROABEGA	SERVICIOS DE TRANSPORTE EN GENERAL.	TONY JIMENEZ TELEMIN	522003
E/2018-35476	30/8/18	COOPERATIVA DE AHORROS, CRÉDITOS Y SERVICIOS MÚLTIPLES GRUESA COOPGRUESA	ACTIVIDADES FINANCIERAS, DE AHORROS Y CRÉDITOS Y SERVICIOS MÚLTIPLES	MARIA MIGUELINA SUAREZ RAMOS	522359
E/2018-35142	28/8/18	COOPERATIVA DE SERVICIOS MULTIPLES DE PENSIONADOS DE LAS FUERZAS ARMADAS Y LA POLICIA NACIONAL, COOPFFAAPOL	DOTAR A LOS SOCIOS DE UN EFICAZ SERVICIO QUE CONSISTE EN AHORROS Y PRESTAMOS, PRECAUTELAR LA ESTABILIDAD DE NUESTRO AMBIENTE COOPERATIVO, MEDIANTE LA REGULARIZACIÓN Y SUPERVICIÓN ADECUADA, DONDE SE GARANTIZA EL TRATO EQUITATIVO A TODOS LOS SOCIOS	COOPERATIVA DE SERVICIOS MULTIPLES DE PENSIONADOS DE LAS FUERZAS ARMADAS Y POLICIA NACIONAL, INC. COOPFFAAPOL	522893
E/2018-36285	5/9/18	COREFA. SISTEM & NETWORKS	COMERCIALIZACIÓN DE COMPUTADORAS, REDES Y ELECTRÓNICA.	ANTONIO LOPEZ FIGUEROA	522872
E/2018-35414	29/8/18	CORPORACIÓN 29190	COMPRA Y VENTA DE INMUEBLES.	CORPORACIÓN 29190, E.I.R.L.	522293
E/2018-35415	29/8/18	CORPORACIÓN 41426	COMPRA Y VENTA DE INMUEBLES.	CORPORACIÓN 41426, S.R.L.	522268
E/2018-34926	27/8/18	CORPORACION DE TURISMO Y DESARROLLO SUSTENTABLE BOCA CHICA-COTUR	SERVICIOS DE TRANSPORTE TERRESTRE, ACUÁTICOS, EXCURSIONES, VENTA DE COMIDA Y BEBIDAS, SOUVENIRS, HOSPEDAJE, Y TODO LO RELACIONADO CON LA MISMA.	NASIN ABEL HERNANDEZ	521839
E/2018-35430	29/8/18	CORPORACIÓN ISLAND DON-JAN BABE	COMPRA, VENTA, ALQUILER Y ADMINISTRACIÓN DE BIENES RAÍCES	LAURIE HELEN CLEMENT PHILIPPS	522291
E/2018-35385	31/8/18	CPT INVESTMENTS AND IMPORTS	IMPORTACIÓN, EXPORTACIÓN, VENTA Y COMPRAS DE JOYERÍA, RELOJES, CARTERAS, CALZADOS, ELECTRODOMÉSTICOS, JUGUETES, PLÁSTICOS PARA EL HOGAR	CRISTIAN TRAVIESO VELOZ	522523
E/2018-35329	29/8/18	CRAZY ABOUT ORGANICS CRAO	VENTA DE COMPOTAS A BASE DE FRUTA NATURAL	ALBERT TIZIANO PASUTTO	522162
E/2018-27216	22/8/18	CRAZY RANCH	VENTA DE GANADO PORCINO.	EDUARDO MOLINA CARANO	521387
E/2018-33134	22/8/18	CREACIONES ERASAN	CONFECCIÓN DE ROPA , COJINES, COLCHAS, CORTINAS.	ERASMO AVELINO SANTOS, MIRIAM FERREIRAS DE SANTOS	521354
E/2018-34163	28/8/18	CRÉDITO FRESCO 03	PRÉSTAMOS EN GENERAL.	DIOGENES DAVID CRUZ GUTIERREZ	522036
E/2018-34162	28/8/18	CRÉDITO TOTAL 04	PRÉSTAMOS EN GENERAL.	DIOGENES DAVID CRUZ GUTIERREZ	522037
E/2018-36009	4/9/18	CREINVEX - COMMERCIAL REAL ESTATE INVESTORS EXCHANGE	DESARROLLO, PROMOCIÓN, COMERCIALIZACIÓN Y ADMINISTRACIÓN DE ESTABLECIMIENTOS TURÍSTICOS, HOTELEROS Y RESIDENCIALES	JUSTINE HERIVEAUX MELO	522774
E/2017-29662	29/8/18	CRISTIAN RODRIGUEZ COMERCIAL	COLMADO, VENTA DE PROVISIONES Y PRODUCTOS FRESCOS.	CRISTIAN MANUEL RODRÍGUEZ CUEVAS	522296
E/2018-33435	14/8/18	CROWDMEETING	SERVICIOS DE TOUR OPERADOR, ORGANIZACIÓN DE EVENTOS, TRANSPORTE, VENTA DE TICKET AÉREOS Y HOTELES.	DANILO ANTONIO GUZMAN PAGAN	521626
E/2018-32422	17/8/18	CRUZDEYVI DE LOS SANTOS SERVICIOS MULTIPLES	SERVICIOS Y OBRAS DE CONSTRUCCIÓN, INGENIERÍA Y ARQUITECTURA, COMPRA Y VENTA DE MATERIALES DE CONSTRUCCIÓN.	CRUZDEYVI DE LOS SANTOS MOTA	521025
E/2018-34284	29/8/18	CRYPTIA RD	ASESORÍA FINANCIERO, ESTRUCTURACIONES, FUSIONES, INVERSIÓN Y ADQUISICIÓN DE EMPRESAS, ASÍ COMO GESTIÓN Y MANEJO DE PROYECTOS DE INVERSIÓN.	COISCOU & ASOCIADOS, S.A.	522157
E/2018-34768	24/8/18	CRYPTOCARIBE	A LA COMPRA, VENTA, ALQUILER DE VIVIENDAS, APARTAMENTOS, HOTELES, APARTAHOTELES, AL NEGOCIO DE BIENES RAÍCES EN SENTIDO GENERAL.	VOLODYMYR MISHYN MYSHYN	521712
E/2018-34582	29/8/18	CUBESPA FUMIGACIONES	DETENCIÓN, CONTROL, FUMIGACIÓN, EXTERMINIO Y PREVENCIÓN DE PLAGAS EN ÁREAS RESIDENCIALES, INDUSTRIALES Y DE NEGOCIOS DE COMERCIO, ESPECIALMENTE ÁREA TURÍSTICAS, HOTELES Y RESTAURANTES A NIVEL NACIONAL.	IVANHOE GONZÁLEZ CALDERIN	522312
E/2018-33822	17/8/18	CUERPO DE BOMBEROS EL LIMÓN SAMANA	PRESTACIÓN DE SERVICIOS PÚBLICOS DE EXTINCIÓN DE INCENDIOS.	JUNTA DISTRITO MUNICIPAL EL LIMON	521734
E/2018-28668	23/8/18	CULTURA POP	ESPACIO DE RADIO Y TELEVISIÓN PARA COMENTAR TEMAS DEL MUNDO DE LA MÚSICA Y DEL ESPECTÁCULOS.	XIOMARA VICTORIA USERO RODRIGUEZ	521673
E/2018-36187	4/9/18	CUNI TOURS	AGENCIA DE VIAJES, RESERVACIÓN HOTELERA Y ALOJAMIENTOS, VENTAS DE EXCURSIONES, TRANSPORTE TURÍSTICO Y TRANSFER, EXCURSIONES TURÍSTICAS, TRANSPORTE, ALQUILERES DE VILLAS.	CRISTINA APONTE DE LOS SANTOS	522922
E/2018-34593	23/8/18	D' ALEX PELUQUERIA	SERVICIO DE PELUQUERÍA.	ALEXANDER DE LEON, WILLIAM ALONSO MOLINA	521574
E/2018-35198	30/8/18	D' ANGELICA RENTA CAR	RENTA Y FINANCIAMIENTO DE VEHICULOS.	ANGEL ROBERTO RODRIGUEZ	522335
E/2018-34298	28/8/18	D CARLIXTA M. LIMA GRAN SALON	CUIDADO DEL CABELLO, BELLEZA EN GENERAL.	CARLIXTA MARTINEZ LIMA	522280
E/2018-35496	4/9/18	D' CEBALLOS DUARTE STORE	VENTAS DE ROPAS Y CALZADOS PARA DAMAS Y NIÑOS.	CARMEN CEBALLOS DUARTE	522801
E/2018-35117	30/8/18	D' GREYSI FRANCISCO SALÓN	SALON DE BELLEZA, PEDICURE, LAVADO, CORTE, COLOR Y POSTURA DE PELO.	GREYSI FRANCISCO PAULINO	522329
E/2018-35747	31/8/18	D' HELEN COMERCIAL	VENTAS DE PRODUCTOS VARIADOS PARA EL HOGAR: PLÁSTICOS, LIMPIEZAS.	LUCILA ALCÁNTARA, JOANNA MARÍA SANTANA ALCANTARA	522583
E/2018-34700	31/8/18	D' JEISY CAFETERÍA	VENTA DE SÁNDWICH, PICADERAS Y BEBIDAS EN GENERAL.	JULISSA PILAR SANTANA MATEO	522522
E/2018-33992	23/8/18	D' MASSDRIAN NAIL'S & BEAUTY SALÓN	SERVICIOS DE SALÓN DE BELLEZA, ASÍ COMO LA VENTA Y COMERCIALIZACIÓN DE PRODUCTOS DE BELLEZA Y COSMÉTICOS.	ANA MASSIEL PARRA VENTURA	521558
E/2018-34989	27/8/18	D' MI PADRE AUTOS	EXPORTACIÓN E IMPORTACIÓN DE VEHÍCULOS NUEVOS Y USADOS.	DAJAHIRA DAGEL CALDERON DE BATISTA	522098
E/2018-35579	30/8/18	D MILLYS AGUA	PRODUCCIÓN Y VENTA DE AGUA PURIFICADA.	FERNANDO PEGUERO SANCHEZ	522437
E/2018-35723	5/9/18	D' NAYEIRIS & YADIEL COMEDOR	EXPENDIO DE COMIDAS Y BEBIDAS.	JOSE MANUEL NUÑEZ NUÑEZ, YANELA PEÑA DE NUÑEZ	522977
E/2017-14897	28/8/18	D' ROSALIA & ESTHEFANY SALON	SERVICIOS DE BELLEZA EN GENERAL Y VENTA DE PRODUCTOS DE BELLEZA.	FANY PEREZ ORTEGA	522063
E/2018-28284	29/8/18	D' ROXO NAILS BAR	SALÓN DE BELLEZA, MANICURA Y PEDICURA.	PRISCILA INMACULADA GOMEZ BUENO, MILAGROS ALTAGRACIA BUENO PILARTE	522252
E/2018-34686	24/8/18	D SARA COMERCIAL DSC	VENTAS DE APARATOS ELECTRÓNICOS, ELECTRODOMÉSTICOS, VENTAS DE PRODUCTOS HOTELEROS AL POR MAYOR Y MENOR, HOGAR Y ACCESORIOS VARIOS.	APOLINAR REYES MEDINA	521665
E/2018-34149	23/8/18	D' VAPE 56	VENTA AL POR MAYOR Y DETALLE DE EQUIPOS DE CIGARRILLOS ELECTRÓNICOS Y ARTÍCULOS PARA CIGARRILLOS.	RICARDO ANTONIO SANTANA GONZALEZ	521404
E/2018-34539	4/9/18	D' VARIEDADES RADAHI	VENTA DE TODOS TIPOS DE ROPA, PARA DAMA, CABALLERO Y NIÑO, ACCESORIO.	ANA RAQUEL CASTILLO DELGADO	522789
E/2018-35258	28/8/18	DCANDY MISHELL	VENTA AL DETALLE DE TODO TIPO DE DULCES	CELESTE ANDREINA PEÑA GRULLON	522100
E/2018-16320	23/8/18	D,MORAN FACTORY TEX	DEDICADA A LA CONFECCIÓN TEXTIL Y SERIGRAFÍA DE CAMISETAS	MICHEL ANTONIO MORAN VAZQUEZ	521549
E/2018-34881	30/8/18	D` UÑAS SOFMAR	POSTURA DE UÑAS, MANICURE, PEDICURE, RETOQUE, PINTADO DE UÑAS.	MARYCARMEN DE LA ROSA ESPINAL	522325
E/2018-33434	14/8/18	D´ ISAURA SALON	SERVICIOS DE BELLEZA Y VENTAS DE PRODUCTOS DE BELLEZA.	ISAURA ESTELA COLUMNA SOLANO	520664
E/2018-34911	27/8/18	D' MARCANDIANA	VENTA DE ACCESORIOS, ROPAS, ZAPATOS, COSMÉTICOS Y ELECTRODOMÉSTICOS.	MARCIA ALTAGRACIA AQUINO, CANDY DESIREE BRUNO AQUINO	521831
E/2018-34646	27/8/18	DALÚ BEAUTY SUPPLY & SALÓN	SERVICIOS DE BELLEZA, VENTA DE COSMÉTICOS Y PRODUCTOS PARA LO MISMO.	DARLY SALVANT, RONEL LOUIMA	521949
E/2018-34566	23/8/18	D'AMAHIA CENTRO DE UÑAS	SERVICIO DE UÑAS EN GENERAL.	JULY GUZMÁN CABRERA	521559
E/2018-30296	5/9/18	DAMIRA AUTO PAINT	IMPORTACIÓN, COMPRA, VENTA Y DISTRIBUCIÓN, AL POR MAYOR Y DETALLE DE TODO TIPO DE PINTURA AUTOMOTRIZ Y PARA VEHÍCULOS DE MOTOR.	HWOOLLMAN NAVARRO BURGOS, STANLEYS ORTEGA MEDINA	522995
E/2018-29292	21/8/18	DANCE IDIA SPA	DEPILACIÓN CON LÁSER U OTROS MÉTODOS, TRATAMIENTOS ESTÉTICOS DE TODO TIPO, SALÓN DE BELLEZA, SPA, MASAJES REDUCTORES Y DE RELAJACIÓN, CAVITACIÓN, MESOTERAPIA	IDIA CANDELARIA SUAREZ MIGUEL	521301
E/2018-23795	21/8/18	DARAH	PROCESADOR, DISTRIBUIDOR, ENVASADO Y VENTA DE AGUA, JUGOS Y NÉCTARES.	MILAGROS BATISTA MONTESINO	521300
E/2018-34887	5/9/18	DARIAN RENT CAR	EMPRESA DEDICADA AL ALQUILER DE VEHICULOS DE MOTOR.	DARIANA MIRANDA HENRIQUEZ	523045
E/2018-31218	31/8/18	DCO HOME	DISTRIBUCIÓN DE MATERIALES DE TERMINACIÓN, PIEZAS O ACCESORIOS DE DISEÑO, ENTRE OTROS PRODUCTOS DESTINADOS A LA CONSTRUCCIÓN Y DISEÑO DE INTERIORES DE IGUAL MANERA	SARAH CIBELLES COLUMNA NUÑEZ	522515
E/2018-35234	28/8/18	D'DILCIA FLORISTERIA Y DECORACIONES	VENTA, ALQUILER Y DISTRIBUCIÓN DE TODO TIPO DE ARTÍCULOS PARA LA DECORACIÓN DE EVENTOS.	RAMON DANIEL MARIA SANCHEZ	522091
E/2018-34327	6/9/18	DE CASA HILO CONFECCIONES Y DECORACIONES	CONFECCIÓN, DECORACIÓN Y VENTA DE ACCESORIOS PARA EL HOGAR Y PARA NIÑOS.	ENMANUEL LUIS ALONZO SALAS	523082
E/2018-32879	6/9/18	DE KENT	VENTA DE ROPAS PARA DAMAS, CABALLEROS Y NIÑOS AL POR MAYOR Y DETALLE.	CARLOS JOSE ROSARIO DE LOS SANTOS	523126
E/2018-35633	31/8/18	DE KENYI RESTAURANT Y PIZZERIA	GASTRONÓMICA, VENTA DE ALIMENTOS PROCESADOS.	LIBETTE PATRICIA ESCALANTE ROSARIO	522488
E/2018-35154	28/8/18	DE MARIO' S PUERTAS Y VENTANAS	FABRICACIÓN, INSTALACIÓN Y VENTA DE PUERTAS Y VENTANAS.	MARIO NERYS MARTÍNEZ GARCÍA	522077
E/2018-34893	27/8/18	DEBATES AL DIA	PRODUCCIÓN Y PUBLICIDAD DE PROGRAMAS DE TELEVISIÓN Y RADIALES.	ERODIS FERNELIS DIAZ DIAZ, AURYS LINA DIAZ BRAZOBAN	521811
E/2018-36173	4/9/18	DEBEMOS	FUNDACIÓN SIN FINES DE LUCRO DEDICADA A LABORES SOCIALES Y COMUNITARIAS DE AYUDA PARA LOS JÓVENES Y ENVEJECIENTES DE ESCASOS RECURSOS.	OSCAR TAVERAS LOPEZ	522912
E/2018-34956	27/8/18	DECOIN	SERVICIOS DE DISEÑO, CONFECCIÓN, DECORACIÓN, VENTA Y EXPORTACIÓN DE ARTÍCULOS PARA EL HOGAR.	DAYSI DE LA CRUZ FELIPE GUTIERREZ	521932
E/2018-31904	3/9/18	DEIVI´S BOCAO	VENTA DE COMIDA RÁPIDA, BEBIDAS Y CARNE A LA PARRILLA.	DAVID ANTONIO GENAO	522762
E/2018-30218	5/9/18	DELICIAS DEL CESAR	VENTA Y ELABORACIÓN BIZCOCHOS, PICADERA Y BUFFET PARA TODA OCASIÓN.	ANNY CRUZ DE LA CRUZ DE JESUS, CESAR ELIBONET GALAN CIPRIAN	522972
E/2018-36272	5/9/18	DELKALAND MARMOLES Y GRANITOS	IMPORTACIÓN, EXPORTACIÓN, FABRICACIÓN Y COMERCIALIZACIÓN DE PRODUCTOS ESPECIALIZADOS DE LA CONSTRUCCIÓN.	ANGELINA REYES	522987
E/2018-34307	22/8/18	DEMILIA BUSINESS	AGENCIA DE RECLUTAMIENTO Y SELECCIÓN DE PERSONAL A NIVEL EMPRESARIAL.	BUFETE MEJIA RICART & ASOCIADOS, S.R.L	521349
E/2018-35200	28/8/18	DEMOS CANCIONES EDITORIAL MUSICAL	REPRESENTACIÓN EDITORIAL DE CANCIONES.	NELSON ANDRES MOREL ESTEVEZ	522072
E/2018-34108	28/8/18	DENTACARE GG	ASESORÍA, CONSULTORÍA Y PRESTACIÓN DE SERVICIOS DE ODONTOLOGÍA EN GENERAL.	SOBENIT DEL CARMEN GONZALEZ DE RAMIREZ	522049
E/2018-34590	23/8/18	DENTAL SPEKTRUM	CLÍNICA DE ESPECIALIDADES ODONTOLÓGICAS.	ANA MELISSA ALMONTE VALDEZ, ELLEN FRANCINE CASTELLANOS LOPEZ	521564
E/2018-35833	3/9/18	DEPORTIVO JENS	CONFECCIÓN Y VENTA DE UNIFORMES DEPORTIVOS.	DANILO ANGIOLINO ABREU SIME	522623
E/2018-34396	22/8/18	DESARROLLOS TURISTICOS DEL CARIBE DETURCA	LA CONSTRUCCIÓN, DESARROLLO, VENTA DE PROYECTO TURÍSTICOS, ADMINISTRACIÓN, OPERACIÓN, PROMOCIÓN INMOBILIARIA Y HOTELERA.	GLEIVYS OSVALDO BELLO RODRIGUEZ	521453
E/2018-32369	23/8/18	DEVARA INVESTMENTS	DESARROLLADORA DEL SECTOR TURÍSTICO, INMOBILIARIO, HOSPITALIDAD, RECREACIÓN Y OCIO.MANEJO, CREACIÓN DE MARCAS A NIVEL GLOBAL.	JESUS ALBERTO RAMIREZ PACHECO	521528

[210] EXP.	[220] SOL. FECHA	[561] NOMBRE COMERCIAL	[510] ACTIVIDAD	[730] SOLICITANTE	[111] REGISTRO
E/2018-35138	28/8/18	DIAMAR PASTELERIA	SERVICIOS DE PASTELERÍA Y CAFETERÍA.	MARIA ALEJANDRA NUÑEZ GONZALEZ, DIANA CAROLINA ZAMBRANO FLORIDO	522014
E/2018-35921	3/9/18	DIAMONDROSE NAILS	POSTURA UÑAS ACRÍLICAS.	ROSE ESTHER JOSEPH	522691
E/2018-35399	3/9/18	DIANA LEYBA SANO FASHION, SUPPLIES & SERVICES	COMPRA Y VENTA DE PIEZAS DE VESTIR, ROPAS NUEVAS Y USADAS. IMPORTADOR,EXPORTADOR DE ESENCIAS AROMÁTICAS, PERFUMES, ARTÍCULOS ELECTRÓNICOS DE ESTÉTICA Y BELLEZA.	LOURDE JEAMBATIS SANO	522754
E/2018-18502	22/8/18	DICAEDI DISEÑO Y CONSTRUCCIONES GENERALES	DISEÑO, CONSTRUCCIÓN, SUPERVISIÓN Y FISCALIZACIÓN DE PROYECTOS DE INGENIERÍA Y ARQUITECTURA.	CARLOS DANIEL RODRIGUEZ PENA, FERNANDO MONTILLA	521463
E/2018-34644	23/8/18	DIEVS MOTO GARAGE	COMERCIALIZACIÓN Y REPARACIÓN DE MOTOCICLETAS.	PETRONIO ALEJANDRO GUZMAN ALVAREZ	521615
E/2018-34345	22/8/18	DIMAG NAIL BAR	CENTRO DE UÑAS.	MAGDALINE ELIZABETH PEREZ FREEMAN, MARÍA DILEIDY PEREZ AYBAR	521383
E/2018-35827	4/9/18	DIOMERY CEJAS Y PESTAÑAS	SERVICIOS DE POSTURAS DE CEJAS PESTAÑAS Y UÑAS.	LUIS ALFREDO HICIANO FELIZ	522777
E/2018-28234	9/7/18	DIR7Y DIAMONDS	ESPECTÁCULO TÍPICO, SHOW, BAILE, ENTRETENIMIENTO Y EVENTOS.	ALBERTO OVIEDO DURA	521979
E/2018-36118	4/9/18	DIRECCIÓN Y EJECUCIÓN DE PROYECTOS ELECTROMECÁNICOS DIYECPRO	SERVICIOS DE ELECTROMECÁNICA.	LUIS ENRIQUE VALDEZ GOMEZ	522877
E/2018-35993	3/9/18	DISEÑOS Y CONFECCIONES CAPRESLEY	DISEÑO Y CONFECCIONES DE CALZADOS, CARTERAS Y CORREAS.	NANCY ROSARIO MARTE	522753
E/2018-36373	5/9/18	DISPLAY IMPORT DECORACIONES DISIMD	FABRICACIÓN, DISEÑO,EXPORTACIÓN E IMPORTACIÓN DE MATERIAS PRIMAS PARA LA FABRICACIÓN DE MUEBLES MODULARES, VITRINAS, ESTANTES	DISPLAY IMPORT DECORACIONES DISIMD, S.R.L.	522976
E/2018-34669	23/8/18	DISTOPIA	PLANIFICACIÓN, PRODUCCIÓN Y MERCADEO DE EVENTOS DE MÚSICA Y CATERING.	LUIS TULIO LEMBERT MATEO	521658
E/2018-34717	4/9/18	DISTRIBUCIONES DELGADO CARIBE	IMPORTACIÓN, EXPORTACIÓN, VENTA Y DISTRIBUCIÓN DE TODO TIPO DE ALIMENTOS, QUESOS, ACEITES, VINO Y DE TODO TIPO DE BEBIDAS ALCOHÓLICAS TALES COMO: RON, WHISKY, VODKA	JULIO CESAR CORREA CINTAS	522888
E/2018-31503	24/8/18	DISTRIBUIDORA CÁRNICOS DEL CARIBE HV	ACTIVIDAD: COMERCIALIZACIÓN DE PRODUCTOS CÁRNICOS, EMBUTIDOS AL POR MAYOR Y AL DETALLE	HARLAN DAVID VOLQUEZ TORRES	521706
E/2018-35574	30/8/18	DISTRIBUIDORA DE AFLECHO DIAZ PEREZ	COMPRA, VENTA Y DISTRIBUCIÓN DE ALIMENTOS (AFLECHO).	EDWARD APOLINAR DIAZ RAMIREZ	522424
E/2018-35224	28/8/18	DISTRIBUIDORA DE EMBUTIDOS Y MÁS N&F	DISTRIBUCIÓN, COMPRA Y VENTA DE TODO TIPO DE EMBUTIDOS.	FERNANDO ARTURO TORRES DOMINGUEZ, NORIS PAMELA PEREZ MORETA	522076
E/2018-30249	30/8/18	DISTRIBUIDORA DE VEGETALES HERMANOS CONTRERAS HC	COMPRA Y VENTA DE VEGETALES.	JOSE ANTONIO CONTRERAS BETANCES	522460
E/2018-34407	22/8/18	DISTRIBUIDORA DERMABENO	EXPORTACIÓN, IMPORTACIÓN, COMERCIALIZACIÓN, DISTRIBUCIÓN Y VENTAS DE PRODUCTOS BELLEZA Y LIMPIEZA.	RAMONA MILAGROS MARTE	521462
E/2018-35028	27/8/18	DISTRIBUIDORA LORA JIMENEZ	VENTA DE PRODUCTOS COMESTIBLES.	JAIRO ANTONIO LORA JIMENEZ, RAFAEL ANTONIO LORA GONZALEZ	521901
E/2018-35056	28/8/18	DISTRIBUIDORA NACIONAL DE PRODUCTOS DIPRO	DISTRIBUCION, IMPORTACION, EXPORTACION, REPRESENTACION Y COMERCIALIZACION DE PRODUCTOS DE CONSUMO MASIVO COMO ALIMENTOS, PRODUCTOS NATURALES, COSMÉTICOS	YESICA YOHANA OSTOS CISNEROS	522024
E/2018-33851	23/8/18	DISTRIBUIDORA WILLTEX	FABRICACIÓN, DISTRIBUCIÓN Y VENTA DE PRENDAS DE VESTIR.	SIMÓN APOLINAR RODRÍGUEZ MEDINA	521565
E/2018-33515	24/8/18	D'JONA SPORT	VENTA DE ROPA, CALZADOS, PERFUMES, ACCESORIOS.	JONATAN SANTANA QUEZADA	521756
E/2018-35013	29/8/18	DMV ENTERPRISES	CONSULTORÍAS DE SEGURIDAD EN GENERAL ENFOCADO EN EMPRESAS Y HOGARES.	DEIVI MENDEZ VICENTE	522217
E/2018-23395	5/9/18	DOLUAY IMPORT	IMPORTACIÓN, COMPRA Y VENTA AL POR MAYOR Y AL POR MENOR DE PRODUCTOS PARA LA HIGIENE INTIMA DE LA MUJER, ARTÍCULOS PARA EL HOGAR	MIGUEL ANTONIO REYNA TEJADA, MARCOS ANTONIO DE VARGAS SUAREZ	522842
E/2018-35332	4/9/18	DOMADO DE TODO PARA TU BEBE	VENTA DE ARTÍCULOS PARA BEBES.	DORKA MARIA DORREJO SANTOS	522747
E/2018-24120	11/7/18	DOMINICAN EXPERT DMCD	OFRECER LOS SERVICIOS DE AGENCIA DE VIAJES MINORITARIA, TOUR OPERADOR, EXCURSIONES TURÍSTICAS Y REALIZACIÓN DE EVENTOS.	MICHAEL WYSS WYSS	521293
E/2018-25180	4/9/18	DOMINICAN MMA RDDM	ENTIDAD DEPORTIVA, DE RECREACIÓN, DE ENTRETENIMIENTO Y DE PUBLICIDAD DEDICADA A LAS ARTES MARCIALES MIXTAS (MIXED MARTIAL ARTS) Y TODO LO RELACIONADO A COMBATES.	RODOLFO DOMINGO EDUARDO DAUHAJRE MORALES	522782
E/2018-36108	4/9/18	DOMINICANA AGROINDUSTRIAL DAEMI	LA PRODUCCIÓN DE TODO TIPO DE PRODUCTOS AGRÍCOLAS, COMPRA, VENTA E IMPORTACIÓN DE PRODUCTOS AGRÍCOLAS O AGROPECUARIOS, EQUIPOS Y REPUESTOS AGRÍCOLAS.	ESMERLIN SANTANA FRANQUIZ	522744
E/2018-34556	4/9/18	DOMTOPT TECHNOLOGIES	EMPRESA DE INVERSIÓN Y DESARROLLO DE PROYECTOS TECNOLÓGICOS.	ANDRÁS BAK	522797
E/2018-33461	31/8/18	DOPEI	PRODUCCIÓN, IMPORTACIÓN, EXPORTACIONES, COMERCIALIZACIÓN, COMPRA Y VENTA DE RUBROS AGRÍCOLAS.	BRUNO IVAN DIAZ AQUINO	522536
E/2018-34361	27/8/18	DOPRESTA	PRESTAMOS PERSONALES, FINANCIAMIENTOS DE VEHÍCULOS E INMUEBLES, VENTAS SEGUROS Y PRENDAS DE VESTIR Y BISUTERÍA.	IRISNANDA DE LA ROSA JAPA	522336
E/2018-31874	20/8/18	DR. GONZALEZ NUTRITION	VENTA, DISTRIBUCIÓN, COMPRA, VENTA DE PRODUCTOS NUTRICIONALES.	TONY ALBERTO GONZALEZ, RAMON ANEUDIS RAMIREZ TORRES	522659
E/2018-35540	30/8/18	DRA. IVELISSE CRUZ, PHYSIO CLINIC	CENTRO DE MEDICINAS FÍSICA Y REHABILITACIÓN.	IVELISSE CRUZ DEL ROSARIO	522388
E/2018-35869	3/9/18	DRINK ON ROCKET MAN	IMPORTACION, EXPORTACION, COMPRA, VENTA Y ARRIENDO DE EQUIPOS DISPENSADORES DE LIQUIDOS, PUBLICIDAD Y PROMOCION, EVENTOS Y CATERING.	JORGE ANDRES AGUIRRE ENSIGNIA	522667
E/2018-34195	30/8/18	DRIP REAL STATE	CONSTRUCCIÓN, ALQUILER Y VENTA DE PROPIEDADES.	LARRY EDWARD PETERSON	522444
E/2018-36423	6/9/18	DRP WOODS	SERVICIOS DE PINTURA EN MADERA PRECIOSA.	DANILO RAFAEL PEÑA LOPEZ	523011
E/2018-31848	27/8/18	DTALLESBYRUBÍ	ELABORACIÓN, DISTRIBUCIÓN Y VENTAS DE CAJA DE MADERAS PARA REGALOS.	JANET RUBI TAVERAS CAMILO	521860
E/2018-30787	30/8/18	DUMAT CONSULTING GROUP	SERVICIOS LEGALES, EN TODAS LAS ÁREAS DEL DERECHO, INCLUYENDO CIVIL, COMERCIAL, LABORAL, PENAL, CORPORATIVO, INMOBILIARIO.	JUAN CARLOS MATEO DIONICIO	522402
E/2018-29613	23/8/18	DYF CAFETERIA	VENTA COMIDA.	DENIA EVARISTA SANTANA RUDECINDO	521667
E/2018-34312	22/8/18	DYNADEL	COMPRA Y VENTA DE PROPIEDADES INMOBILIARIAS.	BUFETE MEJIA-RICART & ASOCIADOS, S.R.L.	521363
E/2018-36258	5/9/18	DYTAVO SOLUTIONS	MANTENIMIENTO GENERAL, TECNOLOGÍA DE LA INFORMACIÓN Y AUTOMATIZACIÓN. REDES DE DATOS Y TELEFONÍA VOZ IP, SOPORTE TÉCNICO DE COMPUTADORA, TELECOMUNICACIONES, SISTEMA AUTOMATIZACIÓN (DOMÓTICA, ROBÓTICA Y PROCESO)	JOSE ANTONIO VOLQUEZ PEREZ, DARIA ALTAGRACIA PEREZ BELLO	522965
E/2018-16624	22/8/18	E.F. ESTRATEGIAS FINANCIERAS	ASESORÍA EN LA MATERIA DE RIESGO FINANCIERO Y FINANZAS CORPORATIVAS.	GIAN MARCO DI CARLO ATTIAS	522228
E/2018-34970	30/8/18	EBANISTERÍA AMBAR	CONSTRUCCIÓN DE MUEBLES, CAMAS, COMEDOR Y TODO TIPO DE TRABAJO DE EBANISTERÍA.	ALFREDO RAFAEL MUÑOZ MUÑOZ, DISNANYI CRISTAL ROSARIO PÉREZ	522411
E/2018-34486	22/8/18	ECOMMFIVE	OTORGAMIENTO DE PRESTAMOS, CESIÓN DE CRÉDITO Y FINANCIAMIENTO DIRIGIDO A SOCIEDADES COMERCIALES Y PERSONAS FÍSICAS	DIONES RAFAEL PIMENTEL AGUILO	521492
E/2018-23993	27/8/18	ECOMOLDES DOMINICANOS, ECOMOLDO	COMPRA, VENTA, ALQUILER Y COMERCIALIZACIÓN DE FORMALETAS O EQUIPOS DE MOLDES.	ALEXANDER MANUEL GONZALEZ INFANTE	521964
E/2018-34780	24/8/18	ECOMUNDO	TRABAJAMOS EN UN MODELO DE DESARROLLO SOSTENIBLE ENFOCADO EN EL MEJORAMIENTO Y EL DESARROLLO DE LAS PERSONAS.	PATRICIA MERCEDES PORTELA PIÑA	521718
E/2018-33503	15/8/18	ECOTEKA	TALLER PARA NIÑOS DE 6 A 12 AÑOS QUE PRETENDE FOMENTAR LA LIBERTAD, SOLIDARIDAD, RESPETO, DISCIPLINA Y TOLERANCIA DE SUS PARTICIPANTES	CENTRO VIDA Y FAMILIA ANA SIMO, S.R.L.	522166
E/2018-31591	1/8/18	EDIFICIO SANTANITA	SE DEDICA A ARRENDAR TODOS Y CADA UNO DE LOS LOCALES QUE DENTRO DE ESTE Y LOS DEMÁS EDIFICIOS A CONSTRUIR PERTENEZCAN A LA SOCIEDAD.	MIGUEL ANGEL SANTANA JULIAN	522070
E/2018-35038	27/8/18	EDITORA AQUINO'S.	FABRICANTES DE CÁTEDRAS ESCOLARES AL POR MAYOR E IMPRESOS EN GENERAL.	JOSE DEL CARMEN AQUINO BUENO	521909
E/2018-35908	3/9/18	EFRAIM TOURS	SERVICIOS DE TURISMO Y ECO TURISMO.	ANA DEL CARMEN MARTINEZ DE PULINARIO	522683
E/2018-35568	3/9/18	EIFFEL GRAN SALON SPA	SALÓN DE BELLEZA Y SPA.	LENY HANYER GONZALEZ GIL	522678
E/2018-34363	27/8/18	EJ80 PROYECT	SERVICIOS DE COMERCIALIZACIÓN, GESTIÓN, PRODUCCIÓN, ELABORACIÓN, ALMACENAMIENTO, PROMOCIÓN, COMPRA, VENTA, IMPORTACIÓN, EXPORTACIÓN DE: PRODUCTOS DE CONSUMO MASIVO TALES COMO: ALIMENTOS, FRUTAS, VEGETALES, CARNES.	FRANCISCO ALEJANDRO LEBREAULT ACEVEDO	521905
E/2018-35882	5/9/18	EL CARBONERO GRILL	VENTA DE COMIDA Y BEBIDAS EN GENERAL.	MINERVA DE LAS MERCEDES BARCACEL GOMEZ	523086
E/2018-33502	15/8/18	EL CAZADOR DE NOTICIAS TV	TRANSMISIÓN DE NOTICIAS POR TELEVISIÓN, RADIO E INTERNET Y MEDIOS ESCRITOS.	BACILIO SANCHEZ SANCHEZ	520713
E/2018-34885	27/8/18	EL CIUDADANO	ORGANIZACIÓN DE CONCIENCIA SOCIAL, SIN FINES DE LUCRO.	RAYMUNDO CRUZ ACOSTA, CARLOS ALBERTO SOTO DE LA ROSA	522358
E/2018-34800	4/9/18	EL CLOSET DE LEYDORLINA	VENTA DE PRENDAS DE VESTIR, CALZADOS, ACCESORIOS Y PERFUMERÍA.	CAROLINA ALTAGRACIA FILPO PEREZ	522820
E/2018-28694	6/9/18	EL EXTRAÑO CAFÉ	VENTA DE COMIDA RÁPIDA, BEBIDAS NO ALCOHÓLICAS Y BOCADILLOS.	JOSÉ FRANDARIEL ALCANTARA CASTELLANOS	522989
E/2018-34464	22/8/18	EL FINAL BARBER SHOP	SERVICIOS DE PELUQUERÍA Y DE BELLEZA.	OLIVER FRANCISCO JUNIOR SOTO ULLOA, ZAIDY ALTAGRACIA PICHARDO DE SOTO	521410
E/2018-32345	23/8/18	EL SAZÓN DE KENDRICK	VENTA DE COMIDA Y BEBIDAS NO ALCOHÓLICAS , COMEDOR.	FRANKLIN DE LOS SANTOS GONZALEZ PERALTA	521428
E/2018-33870	28/8/18	ELÉCTRICA TRIACNOVA	DISEÑO, INSTALACIÓN ELÉCTRICA EN GENERAL, ENERGÍA RENOVABLE Y CONTROL ELÉCTRICA.	EDGAR MANUEL MARTINEZ BRETON	522112
E/2018-36032	4/9/18	ELECTRO THERAPY	EVENTO DE LA CULTURA ELECTRÓNICA EN REPÚBLICA DOMINICANA. CADENA DE EVENTOS CON PRESENTACIONES DE DJ (TALENTOS) LOCALES E INTERNACIONALES.	JOSE CAMILO JOGA FELIX	522780
E/2018-28851	22/8/18	ELECTROMUEBLES NOVA RUIZ	VENTA DE MUEBLES Y ELECTRODOMÉSTICOS.	JUAN GABRIEL NOVA RUIZ	521488
E/2018-32577	5/9/18	ELICASASRD	AGENCIA INMOBILIARIA, BIENES RAÍCES, TASACIÓN DE INMUEBLES, AGENTE VENDEDOR, TRAMITES MIGRATORIOS	ELY MANUEL CABRERA ESCARFULLER	523003
E/2018-33975	20/8/18	ELIDA ALMONTE VASQUEZ INGENIERIA & AGRIMENSURA	CONSTRUCCIÓN, SUPERVISIÓN DE OBRAS CIVILES, TASACIÓN Y AGRIMENSURA.	ELIDA ALMONTE VASQUEZ	521433
E/2018-35368	7/9/18	ELLA + MILA	DISEÑO, ELABORACIÓN, COMERCIALIZACIÓN, DISTRIBUCIÓN, IMPORTACIÓN DE PRODUCTOS COSMÉTICOS Y PREPARACIONES DE TOCADOR NO MEDICINALES	ELLA + MILA,INC	523100
E/2018-34617	30/8/18	ELYON MEDIA GROUP	SERVICIOS DE PRODUCCIÓN Y REALIZACIÓN DE MULTIMEDIA, CAMPAÑAS PUBLICITARIAS, MARKETING DIGITAL, EVENTOS ARTÍSTICOS Y CULTURALES	EDUARD ENRIQUE TRINIDAD MATOS, ERIC ALEXANDER NUÑEZ SANCHEZ, YULEISI CHANIELIS DE LA ROSA DE TRINIDAD	522422
E/2018-34914	27/8/18	EMAPHARMACEUTICALS DOMINICANA	IMPORTACIÓN, EXPORTACIÓN ,DISTRIBUCIÓN, FABRICACIÓN, REPRESENTACIÓN, PREPARACIÓN DE TODO TIPO DE PRODUCTOS FARMACÉUTICOS PARA LA RAMA HUMANA Y/O VETERINARIA	JOSE JOAQUIN ROSARIO CRUZ , EDUARDO TRENOVA CELEDON	521830
E/2018-34928	27/8/18	EMERALD DOMINICANA	IMPORTACION Y DISTRIBUCION DE GUANTES DESECHABLES, GUANTES DE GOMAS, DE LATEX, GUANTES DE VINIL, DE NITRILO E INDUSTRIALES	ROSA ELVIRA SANTOS MARTINEZ	521944
E/2018-30972	27/7/18	EMKAY SYSTEMS DOMINICAN REPUBLIC	DESARROLLAR, COMERCIALIZAR, OTORGAR LICENCIAS O DISTRIBUIR HARDWARE Y SOFTWARE PARA LA INGESTIÓN, CODIFICACIÓN, TRANSCODIFICACIÓN, COMPRESIÓN,ALMACENAMIENTO Y PROYECCIÓN EN PANTALLA.	EMKAY MEDIATECH IRELAND LIMITED	522211
E/2018-36418	6/9/18	EMPAURICALIA	BIENES RAÍCES, INMOBILIARIA, CONSTRUCCIÓN DE BIENES INMUEBLES.	FRÉDÉRIC BILLARD, VALERIE FLORENCE ESTHER PIGET	523099

[210] EXP.	[220] SOL. FECHA	[561] NOMBRE COMERCIAL	[510] ACTIVIDAD	[730] SOLICITANTE	[111] REGISTRO
E/2018-36086	4/9/18	EMPEZANDO LA SEMANA	PROGRAMA DE RADIO, SOBRE EDUCACION, CULTURA Y SOCIALES PARA TODO EL PUBLICO.	HENRY DE LA CRUZ JIMENEZ	522834
E/2018-24817	3/7/18	EMPRENDEDORES DOMINICANOS ASOCIADOS E.D.A	ASESORAMIENTO EMPRESARIAL Y EN MATERIA DE GESTIÓN DE EMPRESAS, ASESORÍA Y CONSULTORÍA FINANCIERA Y DE APOYO AL GIRO.	REDIGO PERNIA RODRIGUEZ, OMAR RIGOBERTO DIAZ CESPEDES	521898
E/2018-35871	3/9/18	EMPRESA DE TAXIS TURISTICOS Y TRANSPORTE URBANO DE BARAHONA, R.D. EMTAXTUR-TRANSURBA	SERVICIOS DE TRANSPORTE EN GENERAL.	LUIS MANUEL ESPINOSA	522734
E/2018-34740	28/8/18	EMPRESA DE TRANSPORTE A DOMICILIO NAGUA - SANTO DOMINGO, TRANSDONASADO	TRANSPORTE DE PASAJEROS DE NAGUA - SANTO DOMINGO.	JOSE MANUEL DE JESUS PAREDES	521990
E/2018-31572	27/8/18	EMPRESA DE TRANSPORTE DE PASAJEROS SICHONALORE	TRANSPORTE PUBLICO DE PASAJEROS DESDE Y HACIA NAGUA, LA COLMENA, EL GUAYABO, LOS ORÉGANOS.	LEONARDO MARTE GIL	521938
E/2018-27901	21/8/18	EMPRESA DE TRANSPORTE TURZOFRAN	TRANSPORTE PUBLICO DE PASAJEROS.	PEDRO GUILLERMO ESTEVEZ ESTRELLA	521315
E/2018-34351	27/8/18	EMPRESA QUIMICA DÍAZ CABRERA	FABRICACIÓN DE PRODUCTOS QUÍMICOS Y ALIMENTICIOS.	PATRICIO ANTONIO DIAZ CABRERA	521939
E/2018-34398	23/8/18	EMPRESARIOS & TRANSPORTISTAS DE TURISMO-EMTRATUR	SERVICIOS DE TRANSPORTE TURÍSTICO, IMPORTACIÓN DE NEUMÁTICOS, LUBRICANTES, PIEZAS VEHÍCULARES, COMO TAMBIÉN, AUTOBUSES Y MINIBUSES.	TOMACITO REYES VALERA	521460
E/2018-35719	31/8/18	EN CONTACTO DIRECTO TV CONDITV18	CANAL DE TELEVISIÓN, PROGRAMA DE NOTICIAS, PANELES Y ENTREVISTAS DE RADIO Y TELEVISIÓN.	MARIA CACERES DE CASTILLO, MARTIN FELICIANO CASTILLO SANCHEZ	522579
E/2018-36422	6/9/18	ENERGINET	ASESORÍA A PROYECTOS DE ENERGÍA, PLANIFICACIÓN DE SISTEMAS DE ENERGÍA ELÉCTRICA, ESTUDIOS ELÉCTRICOS DE SISTEMAS DE POTENCIA, ENERGÍA RENOVABLE, REDES ELÉCTRICAS EN GENERAL.	ENERGINET, SRL	523090
E/2018-33187	28/8/18	ENGINEERING BUSINESS RESOURCES HAS	OBRAS ELÉCTRICAS, INSTALACIÓN DE EQUIPOS TALES COMO: PANELES ELÉCTRICOS, BOMBAS DE AGUA, CALENTADORES DE AGUA, PANELES SOLARES, SUPERVISIÓN Y DISEÑO DE OBRAS, INGENIERÍA EN GENERAL.	HUASCAR ANTONIO SOTO ORTIZ	522020
E/2018-35003	27/8/18	ENRROLLAO SUSHI BAR	GASTRONOMÍA JAPONESA.	YOKASTA LINEED MELO RODRIGUEZ, REMBERTO JUVAL DIAZ RODRIGUEZ	521869
E/2018-36383	5/9/18	ENTERO MECANIC	SERVICIOS AUTOMOTRICES, CHEQUEO DE VEHÌCULOS, ALINEACIÓN, BALANCEO, MANTENIMIENTO DE VEHÍCULOS, REPARACIONES MECÁNICAS EN GENERAL, VENTA DE GOMAS, BATERÍAS Y ACCESORIOS PARA VEHÍCULOS.	ENRIQUE RAMSES YANGUELA CANAAN	523058
E/2018-35040	27/8/18	ENVIALIA EXPRESS	IMPORTACIÓN, EXPORTACIÓN Y DISTRIBUCIÓN DE PAQUETES, MERCANCÍAS Y DOCUMENTOS EN GENERAL, ENVIO PUERTA A PUERTA, DESPACHO Y ENTREGA DE PAQUETES	JORGE LUIS PUJOLS	521910
E/2018-36391	5/9/18	EPOLAS INVESTMENTS	COMPRA Y VENTA DE INMUEBLES	RICHARD EMMANUEL PHILIPPE	523068
E/2018-34965	27/8/18	EQUIPOS & MAQUINARIAS RODRIGUEZ	COMPRA Y VENTA DE EQUIPOS PESADOS.	FELICIANO RODRIGUEZ CASTILLO, EQUIPOS & MAQUINARIAS RODRIGUEZ, SRL	522571
E/2018-29193	31/8/18	ERA 18	IMPORTACIÓN Y EXPORTACIÓN DE TODOS TIPO DE MERCANCÍA, ROPAS, ZAPATOS, CHANCLETAS, ARTÍCULOS ELÉCTRICOS, ELECTRÓNICOS Y PLÁSTICOS.	GILVEN WU CHEN	522602
E/2018-34601	23/8/18	ESPACIO DE COMUNICACIÓN INSULAR	SIN FINES DE LUCRO INTERCAMBIO DE INFORMACIÓN ENTRE PERIODISTAS DOMINICANOS, HAITIANOS, ANALIZAR LAS PERSPECTIVAS NOTICIAS ENTRE AMBAS NACIONES	JOSE LUIS SOTO RODRIGUEZ, ESPACIO DE COMUNICACION INSULAR, INC.	521731
E/2018-34723	24/8/18	ESPARTANA	SERVICIOS DE CALL CENTER.	RITA CARINA DEL CARMEN ROJAS ALVAREZ	521625
E/2018-34362	4/9/18	ESPINAL GAUTREAUX CONSTRUCTORA & ASOCIADOS	DESARROLLO URBANÍSTICO E INMOBILIARIO.	YOANNY JUAN RAMON ESPINAL GAUTREAUX	522769
E/2018-35395	29/8/18	ESTACION BOULEVARD HIGO	EXPENDIÓ DE COMBUSTIBLE.	ANGEL BAUDILIO VILLEGAS CASTILLO	522258
E/2018-34934	28/8/18	ESTACIÓN DE SERVICIOS BETHTOVEN LATINO	VENTA, EXPENDIO, DISTRIBUCIÓN AL DETALLE Y A DOMICILIO DE COMBUSTIBLE, LUBRICANTES, GRASAS, LAVADOS DE AUTOMÓVILES, SNACK Y TODO TIPO DE ACCESORIOS PARA VEHÍCULOS.	BEHTOVEN NUÑEZ MARICHAL	522117
E/2018-34501	23/8/18	ESTANCIA MARIA VIRGEN	SIEMBRA, CULTIVO, DISTRIBUCIÓN Y COMERCIALIZACIÓN DE PRODUCTOS AGRÍCOLAS, INVERSIONES Y DESARROLLOS INMOBILIARIOS.	MARINO VINICIO CASTILLO RODRIGUEZ	521506
E/2018-32776	23/8/18	ESTANCIA MAROSA	ALQUILER PARA EVENTOS, REUNIONES, VENTA DE COMIDA, BEBIDAS.	CARLOS JOSE ALVAREZ BONNELLY	521584
E/2018-34389	22/8/18	ESTHEFANY PALOMA	CONFECCIÓN, DISEÑO Y COMERCIALIZACIÓN DE BISUTERÍA, ACCESORIOS PARA VESTIR.	PALOMA ESTHEFANY PÉREZ SANTOS	521446
E/2018-35322	5/9/18	ÉTER ARQUITECTURA	SERVICIOS RELACIONADOS A LA ARQUITECTURA, TODO TIPO DE DECORACIONES, PAISAJISMO, URBANISMO, TASACIONES,DISEÑO DE INTERIORES Y EXTERIORES	NIOBE RACHEL SOTO LEONOR, ROSALÍA AMAYA ORTIZ SALAZAR	522958
E/2018-35012	27/8/18	ETTORE MEN'S ACCESORIES	TIENDA VIRTUAL, CON VENTAS DIRECTAS E INDIRECTAS DE ACCESORIOS ARTESANALES.	HECTOR SANTANA	521892
E/2018-35436	29/8/18	EUROLINEA	COMPRA, VENTA E IMPORTACIÓN DE VEHÍCULOS DE MOTOR, ASÍ COMO PIEZAS Y ACCESORIOS PARA LOS MISMOS; FINANCIAMIENTOS PROTEGIDOS POR LA LEY 483, DE VENTAS CONDICIONALES DE MUEBLES	FELIX EMMANUEL PELAEZ PEREZ	522309
E/2018-35166	4/9/18	EVENTI MAGICI DECO DELUXE	EVENTOS DE CUMPLEAÑOS, FLORISTERÍA.	RAQUEL MARIA FELIZ BELEN, YOREISIS DEL CARMEN FELIZ OGANDO	522794
E/2018-35300	29/8/18	EVOLET BEAUTY ENTERPRISE	FABRICACIÓN, DISTRIBUCIÓN Y COMERCIALIZACIÓN DE PRODUCTOS DE BELLEZA, PRODUCTOS DE HIGIENE Y CUIDADO PERSONAL, PRODUCTOS DE LIMPIEZA DOMESTICO E INDUSTRIALES.	HOARI TRUJILLO, RICARDO HERNANDEZ GONZALEZ	522081
E/2018-19209	23/8/18	EXCURSIONES TMP	VIAJES TURÍSTICOS Y EXCURSIONES.	MIGUELINA PEREZ CUELLO	521562
E/2018-35893	3/9/18	EXIAGRO	FORMULACIÓN Y VENTA DE PRODUCTOS AGROQUÍMICOS, INSECTICIDAS, FUNGICIDAS, HERBICIDAS, FERTILIZANTES, PRODUCTOS VETERINARIOS, SEMILLAS CERTIFICADAS PARA LA PRODUCCIÓN AGRÍCOLAS	EDWIN JIMENEZ	522674
E/2018-34237	21/8/18	EXPERTOS OVIEDO CRUZ Y ASOCIADOS	ASESORÍA DEL CLIENTE EN MATERIA INMOBILIARIA, SEA: VENTA, ALQUILER, ADMINISTRACIÓN O CONSTRUCCIÓN, Y CUALQUIER ACTIVIDAD RELACIONADA A LOS BIENES RAÍCES.	ADILCIA VICTORIA CRUZ PEREZ, EDDY OVIEDO VARGAS	521295
E/2018-36162	4/9/18	EXPORTACIONES ISABEL	EXPORTACIONES DE PRODUCTOS COMESTIBLES.	FRANCISCO ANTONIO PEREZ ARIAS	522857
E/2018-33856	22/8/18	EXQUISITOS PASTELITOS LOS BRODY	PRODUCCIÓN, DISTRIBUCIÓN Y VENTA DE COMIDAS.	CHRISTOPHER RAMIREZ, CARLOS FRANCISCO ROSARIO DE LA ROSA	521465
E/2018-28401	31/8/18	F E FASHION RD	VENTA DE ROPAS Y ACCESORIOS PARA DAMAS, CABALLEROS Y NIÑOS.	ESTHER DE AZA MUÑOZ, LUIS MIGUEL MERCEDEZ GONZALEZ	522562
E/2018-35728	31/8/18	FABRICA DE BLOCK LA FERIA	FABRICACIÓN Y VENTA DE BLOCK Y AGREGADOS.	MARIA MERCEDES TEJADA	522581
E/2018-34815	28/8/18	FABRICA DE QUESOS ARICEL	FABRICACIÓN Y VENTA DE QUESO.	DOMINGO ANTONIO JIMENEZ CRUZ	522065
E/2018-34742	24/8/18	FÁBRICA DE QUESOS LÓPEZ SOSA	FABRICACIÓN Y VENTA DE QUESOS Y PRODUCTOS LÁCTEOS.	JUANA DE IBAR LÓPEZ SOSA DE BELLO	521728
E/2018-35870	4/9/18	FAI MOTORS	COMPRA Y VENTA DE VEHÍCULOS NUEVOS Y USADOS.	FELIX BENJAMIN ORTIZ CATALINO	522883
E/2018-34569	23/8/18	FANTASY AND SECRET LOVE BY ANNY VG	TIENDA DE GLOBOS, REGALOS, VENTAS DE TODO TIPOS DE ARREGLOS FLORALES Y EN GLOBOS, ORGANIZADORES DE EVENTOS, VENTAS DE BOCADILLOS	ANNY VANNESSA GONZALEZ GONZALEZ	521541
E/2018-34097	20/8/18	FARMA ETICA	VENTA DE MEDICAMENTOS Y PRODUCTOS FARMACÉUTICOS.	YESICA YOHANA OSTOS CISNEROS	521916
E/2018-34306	22/8/18	FARMACIA AMARU	VENTAS DE FÁRMACOS.	ALAN AMADOR MATOS	521347
E/2018-33465	30/8/18	FARMACIA AMLD	ESTABLECIMIENTO FARMACÉUTICO.	NIURKA JOHANNY BATISTA RAMIREZ	522463
E/2018-24325	13/6/18	FARMACIA CARABALLO	COMPRA Y VENTA DE PRODUCTOS FARMACEUTICOS.	FARMACIA CARABALLO, S.R.L.	522962
E/2018-36455	6/9/18	FARMACIA EL DON PATRÓN	VENTA Y DISTRIBUCIÓN DE MEDICAMENTOS.	DILENIA AURELINA MARMOLEJOS RIVAS	522991
E/2018-34784	24/8/18	FARMACIA FIFA	VENTA, COMPRA Y DISTRIBUCIÓN DE PRODUCTOS FARMACÉUTICOS.	HILDA JOSEFINA VALERIO PAULINO	521799
E/2018-35058	27/8/18	FARMACIA FORMULA UNO 1	VENTA DE MEDICAMENTOS Y PRODUCTOS FARMACÉUTICOS.	YESICA YOHANA OSTOS CISNEROS	521915
E/2018-30397	22/8/18	FARMACIA JAYDEN	COMPRA, VENTA DE TODOS TIPOS DE MEDICAMENTOS PARA LA SALUD, COSMÉTICOS, PRODUCTOS DE BELLEZA, PERFUMERÍA, ARTÍCULOS DE BEBE, COPIAS, PAPELERÍA Y SUMINISTROS DE OFICINA.	JULIO ANTONIO ACOSTA BELLIARD	521394
E/2018-34372	22/8/18	FARMACIA JRV	VENTA DE MEDICAMENTOS.	JHOAN ENMANUEL RODRIGUEZ VICTORIANO	521478
E/2018-35137	30/8/18	FARMACIA NIURKA ALTAGRACIA II	VENTA AL DETALLE DE MEDICAMENTOS.	FARMACIA NIURKA ALTAGRACIA, S.R.L., MANUEL DE JESUS GUZMAN ORTEGA	522596
E/2018-36051	4/9/18	FARMACIA ORIENTE	VENTA DE MEDICAMENTOS.	EUCLIDES BAEZ TAVERAS	522783
E/2018-34708	31/8/18	FARMACIA WILKINS	VENTA DE PRODUCTOS FARMACÉUTICOS Y MISCELANEOS.	WILKINS JOSE SANTOS SUERO	522450
E/2018-35969	3/9/18	FARMATOMA EL SHADDAI	VENTA DE MEDICAMENTOS Y ACCESORIOS DE FANTASÍA	ANTONIA DE JESUS RAMOS	522727
E/2018-27048	4/9/18	FAST FOOD OMALIA	VENTA DE COMIDA.	OMAR RAFAEL INOA RAMOS	522807
E/2018-33863	17/8/18	FEDERACION DE PRODUCTORES Y DUEÑOS DE TRACTORES Y MAQUINARIAS AGRÍCOLAS DE LA REGIÓN ESTE-FEMAPRODESTE	ORGANIZACIÓN SIN FINES DE LUCRO QUE SE DEDICA A ORGANIZAR LAS ASOCIACIONES DEL SECTOR AGROPECUARIO Y DUEÑOS DE MAQUINARIA AGRÍCOLAS PARA UNA MEJOR CALIDAD DE VIDA DE LOS MIEMBROS QUE LA COMPONEN	ASOCIACION DE DUEÑOS Y OPERADORES DE MAQUINARIAS AGROPECUARIAS, ASOCIACION DE DUEÑOS DE TRACTORES DE LA REGION ESTE, ASODUTRARE, ASOCIACION NACIONAL DE PROPIETARIOS DE EQUIPOS AGRICOLAS ANPEA, INC	521497
E/2018-34491	22/8/18	FELCA	IMPORTACIÓN Y EXPORTACIÓN DE ARTÍCULOS PROMOCIONALES.	FELIX ARDENNIE LOPEZ ACOSTA	521484
E/2018-34296	22/8/18	FERMÍN LUNA AUTO IMPORT	COMPRA, VENTA, FINANCIAMIENTO E IMPORTACIÓN DE TODO TIPO DE VEHÍCULOS NUEVOS Y USADOS.	FERMIN LUNA AUTO IMPORT, S.R.L.	521367
E/2018-35715	5/9/18	FERRECENTRO PEPITO	LA IMPORTACIÓN, COMPRA Y VENTA DE MATERIALES DE CONSTRUCCIÓN Y FERRETERÍA EN GENERAL, LA IMPORTACIÓN Y VENTA DE CERÁMICAS, ACCESORIOS PARA BAÑOS.	JOSE FRANCISCO BETANCOURT CABRAL	523044
E/2018-34871	27/8/18	FERRETERIA ANTHONY DILONE	VENTAS AL POR MAYOR Y AL DETALLE DE TODO TIPO DE ARTÍCULOS FERRETEROS.	ANTHONY DILONE	521843
E/2018-36045	4/9/18	FERRETERÍA VENTURA	VENTA Y TRANSPORTE DE PRODUCTOS FERRETEROS Y MATERIALES DE CONSTRUCCION.	FERRETERIA VENTURA, S.A.	522848
E/2018-34406	27/8/18	FESTIVAL CULTURAL DOMINICANO DE SAJOMA FECUDOSA	DESARROLLAR LA CALIDAD ARTÍSTICAS Y CULTURALES, PROPICIANDO EL CONOCIMIENTO DE NUESTROS ORÍGENES, UNIR LA FAMILIA DE SAJOMA FOMENTANDO VALORES	JUAN MIGUEL PEÑA NUÑEZ	521955
E/2018-29873	23/8/18	FIBRÉ HEALTHY KITCHEN & BAKERY	ELABORACION Y VENTA GENERAL DE PRODUCTOS DE COMIDA Y POSTRES SALUDABLES, VEGETARIANOS Y VEGANOS CON EL PROPÓSITO DE ABRIR UN LOCAL PARA LA VENTA DE ESTOS PRODUCTOS Y OFRECER SERVICIOS DE CATERING AL CLIENTE.	LAURA MARIELLE FAYA SCHALL	521544
E/2018-31604	24/8/18	FICE GROUP INMOBILIARIA	VENTA, ALQUILERES Y LA ADMINISTRACIÓN DE PROPIEDADES INMOBILIARIAS, ASÍ COMO TAMBIÉN CUALESQUIERA ACTIVIDAD RELACIONADAS CON BIENES RAÍCES.	YANNY KIRUDYS PEREZ FIRPO	521721
E/2018-36040	4/9/18	FINANCIAMIENTOS A PLAZOS - FINAP	PRÉSTAMOS Y FINANCIAMIENTOS A CORTO PLAZO.	CARMEN ESTHER TAVAREZ ABREU	522746
E/2018-36276	5/9/18	FINBOX COMERCIAL	SERVICIO DE BAR Y RESTAURANTE (VENTA DE COMIDA PREPARADA Y BEBIDAS).	MARIO ANTONIO DE LA MAZA SALAZAR	522864
E/2018-34221	21/8/18	FINI MONT DESIGN	DISEÑO, ELABORACIÓN, COMPRA, VENTA, IMPORTACIÓN Y EXPORTACIÓN DE MUEBLES, PUERTAS Y VENTANAS.	ENRIQUE TEJEDA MONTILLA, GIANFRANCO FINI	521283
E/2018-35097	28/8/18	FIRETECH ACADEMY	LA CAPACITACIÓN, INSTRUCCIÓN Y ADIESTRAMIENTO EN LA SEGURIDAD, ESPECÍFICAMENTE EN LA PROTECCIÓN CONTRA INCENDIOS, ASÍ COMO TODA CLASE DE ACTIVIDAD RELACIONADA CON EL OBJETO PRINCIPAL.	JUAN CARLOS DE JESÚS GUILBE GUZMÁN, FIRE TECHNOLOGIES, SRL,	523030

[210] EXP.	[220] SOL. FECHA	[561] NOMBRE COMERCIAL	[510] ACTIVIDAD	[730] SOLICITANTE	[111] REGISTRO
E/2018-36101	4/9/18	FITEX CONSULTING GROUP	BRINDAR SERVICIOS EN LAS ÁREAS DE CONTABILIDAD, FINANZAS, AUDITORIA, IMPOSITIVA, CONSULTORÍA, CAPACITACIÓN, SERVICIOS EDITORIALES, DISEÑO, DIAGRAMACIÓN E IMPRESIÓN DE LIBROS Y DOCUMENTOS.	CARLOS RADHAMES MIRELES TREMOLS	522851
E/2018-34394	3/9/18	FLORELLE BY MABEL VALOY	IMPORTACIÓN, VENTAS Y DISTRIBUCIÓN DE ARTÍCULOS Y ACCESORIOS PARA HOMBRES, MUJERES, NIÑOS Y MASCOTAS.	MABEL VALOY	522639
E/2018-35940	3/9/18	FLORIAN CUEVAS CONSTRUCCIONES.	TRABAJOS DE TERMINACIÓN, EDIFICACIÓN DE ACERAS, CONTENES, PAVIMENTOS, ALCANTARILLADOS, EDIFICACIONES Y ESTRUCTURAS EN GENERAL.	JUAN FLORIAN CUEVAS	522711
E/2018-30463	24/7/18	FLYWAYS	ESCUELA AERONÁUTICA, RENTA DE AERONAVES, VENTA DE REPUESTOS AERONÁUTICOS, TALLER AERONÁUTICO.	ENMANUEL HERNANDEZ DE LA CRUZ	522173
E/2018-35661	31/8/18	FOKUS	DISEÑO, ELABORACIÓN, COMPRA, VENTA, IMPORTACIÓN Y EXPORTACIÓN DE MUEBLES, PUERTAS Y VENTANAS.	ENRIQUE TEJEDA MONTILLA	522512
E/2018-34950	27/8/18	FOOD PARK NORTE F.P.N.	ALQUILER DE ESPACIOS PARA LA VENTA DE COMIDA Y BEBIDA EN GENERAL.	PAMELA ISABEL CARRASCO DE LEÓN	521936
E/2018-31944	21/8/18	FOODIE AND TRAVELER DR	EVENTOS, RELACIONES PÚBLICAS, FOROS, CONFERENCIAS, CONVOCATORIA DE PRENSA, PROGRAMA DE TV, SEGMENTO RADIAL, AGENCIA DE VIAJE	JUAN DE DIOS VALENTIN ROSARIO	521340
E/2018-35648	31/8/18	FOREVER CHIC BEAUTY SALON	ESTILISMO FEMENINO, PEDICURE, MANICURE Y CAMBIO DE IMAGEN.	YEROLANNY ALTAGRACIA PEÑA ROSARIO	522502
E/2018-34585	28/8/18	FRADOR MOTORSPORT	MECÁNICA AUTOMOTRIZ, AUTOPINTURA Y VENTA DE TODO TIPO DE PIEZAS DE VEHÍCULOS.	FRANKLIN DOLORES REYES RODRÍGUEZ	522114
E/2018-34729	29/8/18	FRADYTOR ELECTRO AUTO	REPARACIÓN E INSTALACIÓN DE TODO TIPO DE PIEZA Y PARTES ELÉCTRICAS PARA TODO TIPO DE VEHÍCULO.	FRADY JOSE TORRES VENTURA	522271
E/2018-32934	24/8/18	FRANAL RESTAURANT	ELABORACIÓN Y VENTA DE COMIDAS, BEBIDAS Y POSTRES.	FRANCISCO ALBERTO REYES GARCIA	521720
E/2018-34359	5/9/18	FRANCINELLY REYNOSO ARQUITECTURA E INTERIORES	CONSTRUCCIONES Y DISEÑOS EN GENERAL.	FRANCINELLY CARIDAD REYNOSO PERALTA	523036
E/2018-34325	27/8/18	FRANCISCO SUERO CONSULTING	ASESORÍA DE INSTALACIÓN DE SISTEMAS DE CÓMPUTOS, ASESORÍA EN LA COMPRA DE EQUIPOS DE TECNOLOGÍA, ASESORÍA DE PRODUCTOS FINTECH, ASESORÍA EN EL COMERCIO DE ACTIVOS CRIPTOGRÁFICOS	FRANCISCO JOSE SUERO PEREYRA	521928
E/2018-30701	23/8/18	FREDGER INTERNATIONAL	HOTELERÍA Y BIENES RAÍCES.	FREDY GERMOSEN	521536
E/2018-30824	28/8/18	FREEDOM TV	TRANSMISIÓN Y ADMINISTRACIÓN DE CANALES DE TELEVISIÓN; PRODUCCIÓN Y COMERCIALIZACIÓN DE PROGRAMAS DE TELEVISIÓN Y ESPACIOS PUBLICITARIOS.	JOSE MANUEL VELAZQUEZ SIERRA, WILFREDO RIVERA	522816
E/2018-34273	29/8/18	FREEWAY CARS RENTALS	COMPRA, VENTA Y RENTA DE VEHICULOS DE MOTOR.	RAFAEL ANTONIO CALDERON HACHE	522190
E/2018-33258	22/8/18	FRESCURA TROPICAL	EXPORTACIÓN, IMPORTACIÓN Y COMERCIALIZACIÓN DE FRUTAS Y VEGETALES.	CESAR DOMINICO PEREZ RUIZ	521429
E/2018-36226	5/9/18	FRIGIDTEC	SERVICIO DE MANTENIMIENTO Y REPARACIÓN DE AIRE ACONDICIONADO.	BETSAIDA ESTRELLA MORILLO TAPIA DE CALDERON	522937
E/2018-36486	6/9/18	FRUGGIES	COMPRA, EMPAQUE, DISTRIBUCIÓN, EXPORTACIÓN Y VENTA DE PRODUCTOS AGRÍCOLAS EN GENERAL.	MELINA MARCELINO CABRERA	523000
E/2018-34600	23/8/18	FRULLATI	ELABORACION, VENTA, DISTRIBUCION DE JUGOS NATURALES HECHOS CON VERDURAS, FRUTAS SEMILLAS, NUECES, BRINDAR ASESORIA NUTRICIONAL, ENTRENAMIENTO FISICO	WANDA YANELY DIAZ	521572
E/2018-33087	13/8/18	FRUTVER DEYVAL	COMPRA, VENTA Y DISTRIBUCIÓN DE VEGETALES, CARNES Y PRODUCTOS COMESTIBLES, MATERIALES DE LIMPIEZA Y OFICINA.	CINTHIA DANNERYS VALDEZ PANIAGUA	520383
E/2018-32435	27/8/18	FSD MENSAJERIA CORPORATIVA Y SERVICIOS	SERVICIOS DE SUB CONTRATACIÓN MENSAJERÍA CORPORATIVA, SERVICIOS GENERALES Y ADMINISTRACIÓN DE CONDOMINIOS.	MELVYN YASSER AYBAR	521935
E/2018-33748	4/9/18	FULL OF X	IMPORTACIÓN Y VENTA DE ROPA, ACCESORIOS, CALZADO Y ARTÍCULOS PARA EL HOGAR.	DAVID KREH	522878
E/2018-34487	22/8/18	FUMI GETCH	FUMIGADORA.	JORGE FERNANDO FELIZ DOMINGEZ	521483
E/2018-35076	28/8/18	FUMIGRASSRD	BRINDAR SERVICIOS DE FUMIGACION Y CONTROL DE PLAGAS EN GENERAL.	LAURA MIRIAM JONES NADAL, HERNANDO JOSE TAVERAS PICHARDO	521958
E/2018-36670	7/9/18	FUNDACION ABED-NEGO	PREDICAR LA PALABRA DE DIOS, AYUDAR A NIÑOS, ANCIANOS, JÓVENES DE LA CALLE.	DANCI MANUEL HERNANDEZ ARTILES	523118
E/2018-34051	28/8/18	FUNDACIÓN ADOLESCENTE Y FAMILIA , FADOFA	ENTIDAD SIN FINES DE LUCRO DEDICADA A CONTRIBUIR CON EL DESARROLLO INTEGRAL DE LOS ADOLESCENTES Y LAS FAMILIAS.	RAMYEL ANTONIO ALMONTE REYNOSO, EDWARD TEOFILO PEÑA TRINIDAD	522149
E/2018-35212	28/8/18	FUNDACIÓN AUS ALCANZANDO UN SUEÑO.	AYUDAR A NIÑOS POBRES Y PERSONAS NECESITADAS DE ESCASOS RECURSOS A TRAVÉS DE OBRAS MISIONERAS.	MIGDALIA MALDONADO	522080
E/2018-35820	3/9/18	FUNDACION BAYACÚ	SIN FINES DE LUCRO PARA FOMENTAR EL DESARROLLO DE COMUNIDADES DE ESCASOS RECURSOS, PROVEER DE ÚTILES Y UTENSILIOS PARA EL DESARROLLO DE ACTIVIDADES COLECTIVAS COMUNALES	MARLENE SALOME RODRIGUEZ MIRANDA	522643
E/2018-32648	8/8/18	FUNDACIÓN BIENESTAR, ESTABILIDAD Y EDUCACIÓN NACIONAL FUNBIEN	DIPLOMADOS, CURSOS, CURSOS TALLERES, ACTIVIDADES BENÉFICAS, OPERATIVOS MÉDICOS, AYUDAS, JORNADAS DE CONCIENCIA.	MISAEL VARGAS LOPEZ	521513
E/2018-36239	5/9/18	FUNDACIÓN CASA DEL LAGO	ORGANIZACIÓN SIN FINES DE LUCRO, DEDICADA A LABORES SOCIALES QUE PROMUEVAN EL DESARROLLO DE LA EDUCACIÓN Y LA CULTURA	DANIEL YAMIL SANTANA SLAIMAN	522949
E/2018-33985	24/8/18	FUNDACIÓN CHIQUITOS LLEVANDO AMOR	ENTIDAD SIN FINES DE LUCRO, CON EL PROPÓSITO DE LLEVAR ALEGRÍA A LA VIDA DE MUCHOS NIÑOS MEDIANTE LA ENTREGA DE JUGUETES, MATERIAL EDUCATIVO, ROPAS, ALIMENTOS, MEDICINA Y AFINES.	JENNY MAGNOLIA ENCARNACION DE MENDEZ	521684
E/2018-32625	8/8/18	FUNDACION COMUNITARIA AMOR, FE Y JUSTICIA	DAR ENTRENAMIENTO EN EL ÁREA ESPIRITUAL, CUIDADOS MÉDICOS, ASISTENCIA MÉDICA SOCIAL, EDUCACIÓN ARTÍSTICA Y CURSOS TÉCNICO VOCACIONALES.	IVAN ESER SANTANA VASQUEZ	521724
E/2018-35243	28/8/18	FUNDACIÓN COMUNITARIA FE Y ESPERANZA-FCFE.	ENTIDAD SIN FINES DE LUCRO QUE BRINDARÁ AYUDA A ENVEJECIENTES, NIÑOS Y PERSONAS NECESITADAS.	RAUL DANIEL DE LA ROSA	522094
E/2018-35055	29/8/18	FUNDACIÓN CORAZÓN SENSIBLE	SIN FINES DE LUCRO, MEJORAR LA CALIDAD DE VIDA DE LOS POBRES DE LAS COMUNIDADES MAS VULNERABLES Y LA POBLACIÓN INFANTIL, CONTRIBUIR A LA SOLUCIÓN DE SUS NECESIDADES BÁSICAS	ELVIN COMPERE SAMBOY	522302
E/2018-35064	27/8/18	FUNDACION CRISTIANA INTERNACIONAL DE AYUDA AL PROJIMO, SOTERIO	SIN FINES DE LUCRO, AYUDA Y AMOR AL PRÓJIMO, A LOS MAS NECESITADOS, ASÍ COMO CONTRIBUIR AL BIENESTAR ESPIRITUAL A TRAVÉS DE LA EVANGELIZACIÓN Y CRISTIANIZACIÓN A LA SOCIEDAD.	JOSIAS DARIO SANCHEZ OVIEDO	521947
E/2018-36389	5/9/18	FUNDACION CRISTIANA JESUS ES NUESTRO DIOS	SIN FINES DE LUCROS, AYUDA SOCIAL Y COMUNITARIA.	CARLOS DELFIN ROSARIO ROSARIO	523067
E/2018-31075	29/8/18	FUNDACION CRISTIANA JESUS IS HERE	ENTIDAD SIN FINES DE LUCRO. DEDICADA A AYUDAR A LAS PERSONAS CON NECESIDADES ESPECIALES, COMO PERSONAS INCAPACITADAS, NECESIDADES ALIMENTICIA, ENFERMAS, IGLESIAS CON BAJO RECURSOS.	GENESIS JEMIMA NATERA FRIAS, ERASTO MOISES NOVA	522304
E/2018-35343	29/8/18	FUNDACION CRISTIANA LAS OVEJITAS CON JESUS	FUNDACIÓN SIN FINES DE LUCRO, PARA BRINDARLES AYUDA A NIÑOS/AS, Y ADOLESCENTES DE POCOS RECURSOS ECONÓMICOS.	IVELISSE SANCHEZ DIROCIE	522440
E/2018-30660	29/8/18	FUNDACION CUPAS	SERÁ UNA ORGANIZACIÓN SIN FINES DE LUCRO, INTEGRADA POR UN GRUPO DE ESTUDIANTES EGRESADOS DEL COLEGIO EPISCOPAL TODOS LOS SANTOS DE LA ROMANA, PROMOCIÓN 1979 – 1980, CON LA FINALIDAD DE BRINDAR AYUDA A NIÑOS Y NIÑAS DE LA REGIÓN ESTE DEL PAÍS	JOSELYN NUÑEZ LOPEZ	522253
E/2018-35844	3/9/18	FUNDACIÓN DE ABOGADOS LIBRES FUNDABOGLIB	FUNDACIÓN SIN FINES DE LUCRO, DEDICADA A LA PROMOCIÓN Y DESARROLLO EDUCATIVO DE LA JUVENTUD QUE SE ENCUENTRAN EN PROCESO DE FORMACIÓN O FORMADOS CON EL INTERÉS DE CAPACITARSE EN EL ÁREA DEL DERECHO U OTRA ÁREA DERIVADA DE LA MISMA.	CAONABO GUARIONEX CASTRO CASTILLO	522649
E/2018-33823	23/8/18	FUNDACION DE AYUDA SOCIAL Y COMUNITARIA, PETRONILA TAVAREZ	FUNDACIÓN SIN FINES DE LUCRO DEDICADA A BRINDAR AYUDA SOCIAL Y COMUNITARIA, FORMACIÓN CRISTIANA, CULTURA, ARTES, DEPORTES, SALUD, MEDICINA, OPERATIVOS MÉDICOS, PROTECCIÓN AL MEDIO AMBIENTE Y FORESTACIÓN	ROSARIO ALTAGRACIA CAMACHO TAVAREZ DE MARTINEZ	521629
E/2018-34801	24/8/18	FUNDACION DE PRESERVACION LA VIDA DEL PLANETA FUDPLAVIP	INSTITUCION QUE TRABAJARA A NIVEL MUNDIAL DESDE LA REPUBLICA DOMINICANA EN LA LA FAUNA SILVESTRE O SALVAJE ES AQUELLA QUE VIVE Y NO HA SIDO DOMESTICADA. TRABAJARÁ CON LAS FUENTES ACUÍFERAS DE EMBALSES Y ALMACENAMIENTO DE AGUA DULCE	JULIO TEMISTOCLES ROLFFOT DUCOUDRAY	521748
E/2018-35864	4/9/18	FUNDACIÓN DE VILLEROS POR Y PARA EL DESARROLLO INTEGRAL Y CULTURAL DE JARAGUA, FUNVICJA	SIN FINES DE LUCRO. DEDICADA A DAR ATENCIÓN AL ENVEJECIENTE, LA NIÑEZ Y LA REFORESTACIÓN DE LA ZONA.	OLGA LIDIA GOMEZ	522895
E/2018-35210	28/8/18	FUNDACIÓN DOMINICANA PARA EL BIENESTAR SOCIAL, FUDOMBIS	ENTIDAD SIN FINES DE LUCRO, DEDICADA A GESTIONAR, CON ORGANISMOS PÚBLICOS, PRIVADOS, NATIVOS Y EXTRANJEROS	JUNIOR RAFAEL NÚÑEZ REYNOSO, REYNA STHEPHANY ROBLE TEJADA DE GOMERA	522086
E/2018-35283	28/8/18	FUNDACION DOMINICANA DE ENDOCRINÓLOGA Y DIABETES FUNDOME	ENTIDAD SIN FINES DE LUCRO QUE SE DEDICA A LA EDUCACIÓN Y PREVENCIÓN DE DIABETES.	FUNDACION DOMINICANA DE ENDOCRINÓLOGIA FUNDOME	522121
E/2018-34270	23/8/18	FUNDACIÓN DR. JHOAN JOSÉ PEÑA LORA	ORGANIZACIÓN SIN FINES DE LUCRO LA CUAL SE DEDICA A LA AYUDA HUMANITARIA EN SALUD, SEGURIDAD, BIENESTAR, PROSPERIDAD, DERECHOS, LIBERTAD Y VIDA.	JHOAN JOSÉ PEÑA LORA	521421
E/2018-35461	31/8/18	FUNDACION DR. NELSON VENTURA	OPERATIVOS ODONTOLÓGICOS A PERSONAS DE ESCASOS RECURSOS Y AYUDA COMUNITARIA.	FREDDY LEONARDO MARIA PEREZ	522561
E/2018-34427	22/8/18	FUNDACIÓN EDUCACIÓN Y MÁS FUEMAS	ENTIDAD SIN FINES DE LUCRO. DEDICADA A CONTRIBUIR CON EL FORTALECIMIENTO DE LA EDUCACIÓN MEDIANTE ACCIONES TENDENTES REFORZAR LOS CONOCIMIENTOS Y PRINCIPIOS ÉTICOS Y MORALES EN LA FAMILIA DOMINICANA.	YNOCENCIO MERCEDES EDUARDO	521464
E/2018-34355	22/8/18	FUNDACION ESCALETA - FE	ENTIDAD SIN FINES DE LUCRO, DEDICADA A LA FORMACIÓN, DESARROLLO Y EDUCACIÓN INTEGRAL EN TODOS LOS NIVELES PARA MEJORAR EL ESTATUS DE VIDA DE LAS COMUNIDADES MAS VULNERABLES	CARMEN ARELIS JIMENEZ RICHARDSON, JOSE RAMON SOTO JIMENEZ	521456
E/2018-34746	6/9/18	FUNDACIÓN EVOLUCIÓN TECNOLÓGICA, FUNETEC	CREAR Y FOMENTAR EN LAS MENTES Y ACCIONES DE LOS INVOLUCRADOS, LOS CONOCIMIENTOS Y LAS BASES TECNOLÓGICAS EN LAS ÁREAS DE LA ELECTRÓNICA, INFORMÁTICA Y AUTOMATIZACIÓN	SANDY CHAPMAN SIMON	523139
E/2018-35770	31/8/18	FUNDACION GENERACION 5:16.	ENTIDAD SIN FINES DE LUCRO, LA CUAL SE DEDICARA A ALCANZAR JÓVENES DE LAS COMUNIDADES, A TRAVÉS DE LAS ARTES : MÚSICA, TEATRO, PINTURAS	EDDIR ARTURO IGNACIO	522601
E/2018-35353	29/8/18	FUNDACIÓN HERMANOS Y AMIGOS.	ENTIDAD SIN FINES DE LUCRO QUE SE DEDICA A AYUDAR A NIÑOS MEDIANTE LA CAPACITACIÓN E INCULCARLES VALORES, RECREACIÓN Y TODO EL APOYO POSIBLE PARA SU SANO DESARROLLO.	LIDIA YOLANDA RUIZ DE GARCIA	522186
E/2018-34321	22/8/18	FUNDACIÓN HNA. MARY PROVIDENCE	ENTIDAD SIN FINES DE LUCRO DEDICADA A TRABAJOS SOCIALES. LA ACCIÓN VA DIRIGIDA A NIÑOS Y JÓVENES.	MYRIAM COLÓN CRUZ, WENDOLYN LOPEZ SANTOS	521365
E/2018-34673	23/8/18	FUNDACIÓN HUELLAS DE AMOR Y ESPERANZAS FUNDHAES	TRABAJAR CON NIÑOS, NIÑAS Y ADOLESCENTES PARA LA REALIZACIÓN DE DIFERENTES ACTIVIDADES COMO: ENTREGA DE ÚTILES ESCOLARES, CELEBRACIÓN DEL DÍA DEL NIÑO	ALBA YESSICA RODRIGUEZ DIAZ	521648
E/2018-36022	4/9/18	FUNDACION HUMILDE	ENTIDAD SIN FINES DE LUCRO, DEDICADA A BRINDAR AYUDA COMUNITARIA A ENVEJECIENTES Y NIÑOS MÁS NECESITADOS	CARLOS AUGUSTO RAMIREZ	522900
E/2018-27701	30/8/18	FUNDACIÓN IMPULSO ARMONÍA	ENTIDAD SIN FINES DE LUCRO, RELIGIOSA ENFOCADA EN EL DESARROLLO Y FORMACIÓN DE LAS ARTES Y LA ASISTENCIA SOCIAL EN ESE SECTOR.	YESENIA PEGUERO LIZARDO	522477

[210] EXP.	[220] SOL. FECHA	[561] NOMBRE COMERCIAL	[510] ACTIVIDAD	[730] SOLICITANTE	[111] REGISTRO
E/2018-34725	24/8/18	FUNDACION INTEGRAL COMUNITARIA JUNTO PODEMOS FUNICJP	ENTIDAD SIN FINES DE LUCRO, DEDICADA A TRABAJAR EN LA PREVENCIÓN DE AYUDA A LA NIÑEZ, A LA ADOLESCENCIA, AYUDA SOCIAL, CREAR ESCUELA LABORAL PARA IMPARTIR CURSOS TÉCNICOS, CURSOS DE MÚSICA	JOSE ANTONIO MINAYA	521690
E/2018-35867	3/9/18	FUNDACIÓN JOSE CUELLO	ENTIDAD SIN FINES DE LUCRO. DEDICADA A DEFENDER Y PRESERVAR LOS DERECHOS FUNDAMENTALES CONSTITUCIONALES DEL ENVEJECIENTE, PROMOVER Y DESARROLLAR PROGRAMAS Y POLÍTICAS QUE GARANTICEN LA PROTECCIÓN	JOSE RAFAEL CUELLO PEÑALO	522666
E/2018-33930	23/8/18	FUNDACION JUVENTUD AVANZA CON LEANDRO PEREZ	ENTIDAD SIN FINES DE LUCRO. REALIZAR ACTIVIDADES SOCIALES Y EN FAVOR A LA COMUNIDAD.	LEANDRO PEREZ CANDELARIO	521510
E/2018-31674	2/8/18	FUNDACION LA CASA DE ESTHERSY	ENTIDAD SIN FINES DE LUCRO. DEDICADA A CONTRIBUIR A LA EDUCACIÓN Y DESARROLLO DE NUESTROS NIÑOS, ASÍ COMO BRINDAR HERRAMIENTAS QUE INTEGREN LAS PERSONAS CON DISCAPACIDADES A LA VIDA COTIDIANA Y PRODUCTIVA	ESTHER CONSUELO BATISTA MARTINEZ	521722
E/2018-35585	30/8/18	FUNDACIÓN LA PRINCESA DAYER	ENTIDAD SIN FINES DE LUCRO DESTINADA A OFRECER AYUDA A PERSONAS DE ESCASOS RECURSOS, Y EN ESPECIAL A NIÑOS CON DISCAPACIDAD.	GRIMALDY ELIZABETH GARCÍA LUCIANO	522426
E/2018-36157	4/9/18	FUNDACION LAS VETERANAS DEL JUDO DOMINICANO-FUNVEJUDO	ORGANIZACIÓN DEPORTIVA SIN FINES DE LUCRO.	DENNY ALTAGRACIA CUELLO FELIZ	522904
E/2018-34222	21/8/18	FUNDACIÓN LEGADO ISABEL VILLAS & MARINAS	ENTIDAD SIN FINES DE LUCRO, QUE NACE CON EL OBJETIVO DE GARANTIZAR LA MEJORA PERPETUA DE LA CALIDAD DE VIDA DE NUESTRAS FAMILIAS EN BASE A LOS PRINCIPIOS Y VALORES ORIGINARIOS DE NUESTRA NACIÓN EXPRESADOS EN NUESTRA BANDERA NACIONAL	RODOLFO AURELIO MINAYA RANCIER	521290
E/2018-35629	31/8/18	FUNDACIÓN MARIEL RODRIGUEZ RODRIGUEZ	ENTIDAD SIN FINES DE LUCRO, CUYO FIN ES PROPORCIONAR DIFERENTE MEDIOS DE SOSTÉN, REPARACIÓN DE VIVIENDAS,ENTREGA DE CANASTAS COMESTIBLES, MEDICAMENTOS, VESTIMENTAS	MARIEL RODRÍGUEZ RODRIGUEZ, ISMALEY MORONTA UREÑA	522490
E/2018-34630	27/8/18	FUNDACIÓN MAS POR SAN JUAN FMSJ	DESARROLLARA ACTIVIDADES DE CARÁCTER SIN FINES DE LUCRO, EN LOS ÁMBITOS EDUCATIVOS, SALUD, BIENESTAR, ACCESIBILIDAD, ECONOMÍA SOCIAL, TURISMO, EMPLEOS, DEPORTES	ESTHER CHARLENNIS PEGUERO PEGUERO	521906
E/2018-35615	30/8/18	FUNDACION MEMORIAL	ORGANIZACIÓN SIN FINES DE LUCRO A FOMENTO ECONÓMICO QUE PRESTA SERVICIO A TRAVÉS DE CAPACITACIONES LABORALES, MICROCRÉDITOS	JARDIN MEMORIAL	522468
E/2018-34991	27/8/18	FUNDACIÓN MILAGROS CABRAL	FUNDACIÓN SIN FINES DE LUCRO PARA PROMOVER EL DESARROLLO CULTURA DEPORTIVO, LA RECREACIÓN Y ORIENTACIÓN PARA NIÑOS, NIÑAS Y ADOLESCENTES	MILAGROS CABRAL DE LA CRUZ	521864
E/2018-35498	30/8/18	FUNDACIÓN MUSA	SER CAUCE DE SOLIDARIDAD PARA CONTRIBUIR A CREAR UNA SOCIEDAD CRISTO CÉNTRICA MÁS JUSTA Y HUMANA, MEDIANTE LA PROMOCIÓN Y DESARROLLO DE PROGRAMAS DE ASISTENCIA SOCIAL	JOSE FELIPE DE JESUS COLON PEÑA	522369
E/2018-34739	24/8/18	FUNDACION NUEVO RENACER LOS LADRILLOS	ENTIDAD SIN FINES DE LUCROS PARA HACER OBRAS DE BIEN EN BENEFICIO DE LOS NIÑOS Y ANCIANOS DE LOS LADRILLOS.	MANUEL ANTONIO LUGO PANIAGUA	521696
E/2018-35991	3/9/18	FUNDACION PARA EL DESARROLLO INTEGRAL RURAL MIALEX	ENTIDAD SIN FINES DE LUCRO DESTINADA A CAPACITAR JÓVENES Y ADULTOS EN EL CAMPO E INSERTARLO EN EL MERCADO LABORAL.	MARIANA ANTONIA BOYER CANDELARIO DE RABSATT	522751
E/2018-35448	29/8/18	FUNDACION PEDRO MOTA	ENTIDAD SIN FINES DE LUCRO, DEDICADA A OFRECER SERVICIOS SOCIALES Y COMUNITARIOS	FUNDACION PEDRO MOTA	522723
E/2018-32845	22/8/18	FUNDACIÓN PEQUEÑOS CORAZONES	IMPLEMENTANDO DE UN PROGRAMA QUE PERSIGUE EL DESARROLLO FÍSICO, ESPIRITUAL, COGNITIVO Y SOCIO-EMOCIONAL DE LOS NIÑOS.	WANDA RAQUEL SEGURA DE CRUZ	521405
E/2018-29936	29/8/18	FUNDACIÓN POR AMOR AL PRÓJIMO DE JAMAO AL NORTE, FUNPAPROJIJAN	ENTIDAD SIN FINES DE LUCRO CUYO COMPROMISO ES IDENTIFICARSE CON EL PRÓJIMO EN SUS NECESIDADES PERENTORIAS, TALES COMO: ALIMENTOS, ROPA, ZAPATOS	VALERIO ANTONIO ABREU PEÑA	522273
E/2018-35925	3/9/18	FUNDACION RAMON ANTONIO PEREZ FERRERAS	FUNDACIÓN SIN FINES DE LUCRO DESTINADA AL DESARROLLO DE LABORES SOCIALES Y COMUNITARIAS.	RAMON ANTONIO PEREZ ARIAS	522700
E/2018-28990	31/8/18	FUNDACIÓN RUJU UNIDOS POR LOS NUESTROS	FUNDACIÓN SIN FINES DE LUCROS PARA PROVEER AYUDA EDUCACIONAL (ENTREGA DE ÚTILES ESCOLARES), VESTIMENTA Y CALZADO A NIÑOS Y JÓVENES DE ESCASOS RECURSOS.	JOSUE UREÑA JEREZ, RAFAEL VINICIO URENA	522587
E/2018-35290	29/8/18	FUNDACION SAMANENSES EMPODERADOS FUNSAEM	PROTECCIÓN DEL MEDIO AMBIENTE Y RECURSOS NATURALES, PROCURAR EL DESARROLLO SOSTENIBLE DE LA PROVINCIA DE SAMANA.	CATALINA OLEA SALAZAR	522130
E/2018-34135	21/8/18	FUNDACION SOY ENRIQUILLO	ENTIDAD SIN FINES DE LUCRO, DEDICADA A PROMOVER LA ACTIVIDAD COLECTIVA DEL BIEN COMÚN, EN EL DESARROLLO Y BIENESTAR SOCIAL DE LA NIÑEZ, ADOLESCENTES Y ENVEJECIENTES EN TODA LA REPÚBLICA DOMINICANA	JOSE EDMUNDO GARCIA RAMIREZ	521586
E/2018-36224	5/9/18	FUNDACIÓN UN ABUELO SIEMPRE TENDRÁ UN AMIGO, FUNABUELO	ENTIDAD SIN FINES DE LUCRO, DEDICADA A OFRECER AYUDA A LOS ENVEJECIENTES PARA RESTITUIR SUS DERECHOS.	ISRAEL DAVID VALDEZ	522855
E/2018-34645	23/8/18	FUNDACIÓN UN PAIS PARA LA GENTE	ENTIDAD SIN FINES DE LUCRO, LA CUAL SE DEDICARA AL DESARROLLO DE INVESTIGACIÓN, ECONÓMICO Y SOCIAL PARA LA POBLACIÓN.	DEMOSTENES GUAROCUYA FELIX PANIAGUA	521616
E/2018-34634	23/8/18	FUNDACIÓN VEGANA PARA LA CULTURA FUNVECU	ENTIDAD SIN FINES DE LUCRO, DEDICADA A LA PROMOCIÓN CULTURAL DE LAS ARTES.	ALFREDO RAFAEL HERNANDEZ FIGUEROA	521595
E/2018-34921	27/8/18	FUNDACIÓN VICTORIA LAZIL REYNOSO-VILAREY	ORGANIZACIÓN SIN FINES DE LUCRO QUE SE DEDICA A AYUDAR A LOS NIÑOS DE ESCASOS RECURSOS QUE PRACTICAN EL BÉISBOL A NIVEL NACIONAL E INTERNACIONAL	ENELSIDA VICTORIA LAZIL REYNOSO	521834
E/2018-36320	5/9/18	FUNDACIÓN XIOMARA DE JESUS-FUNXIODJE	ENTIDAD SIN FINES DE LUCRO DEDICADA A LLEVAR ASISTENCIA MEDICA, JURÍDICA, ARTÍSTICA Y VOCACIONAL A LOS INTERNOS MENESTEROSOS PRIVADOS DE LIBERTAD EN LOS RECINTOS PENITENCIARIOS DOMINICANOS.	ALICIA XIOMARA DE JESUS ESCAÑO DE DE PEÑA	523025
E/2018-32204	22/8/18	FUNDANCIÓN JUAN JOSE RODRIGUEZ AMAR A TU PROJIMO	ENTIDAD SIN FINES DE LUCRO DEDICADA A: REALIZAR OBRAS DE ASISTENCIA SOCIAL A FAVOR DE PERSONAS NECESITADAS, COMO ENTREGA DE ALIMENTOS, MEDICAMENTOS, ÚTILES ESCOLARES, OPERATIVOS MÉDICOS Y AFINES.	JUAN JOSE RODRIGUEZ CARVAJAL	521496
E/2018-32727	22/8/18	FUNDANIR FUNDACIÓN PARA NIÑOS CON INSUFICIENCIA RENAL	ENTIDAD SIN FINES DE LUCRO DEDICADA A OFRECER ASISTENCIA A NIÑOS QUE PADECEN ENFERMEDADES RENALES CRÓNICAS	FUNDACION GRUPO VELUTINI	521427
E/2018-35780	31/8/18	FUNERARIA PAZ FAMILIAR	A LOS SERVICIOS DE VELATORIO Y ENTIERROS DE FAMILIAS.	WAILING NELSIN NUÑEZ GUERRERO	522607
E/2018-34603	23/8/18	FYE - FUNDACION YO EXISTO	ENTIDAD SIN FINES DE LUCRO DEDICADA A BRINDAR AYUDA EDUCACIONAL PEDAGÓGICA A LOS NIÑOS, NIÑAS Y ADOLESCENTES, ESPECIALMENTE A LOS DESAMPARADOS	GABRIEL ENRIQUE RAMÍREZ PAGÁN	521570
E/2018-36430	6/9/18	G & H SOLUCIONES ADUANALES	GESTIONES ADUANALES.	ANTHONY SHAQUILLE GARCIA ARAUJO, PLINIO ANTONIO GARCIA GUTIERREZ, ZAIRA MARIA HERRERA DE GARCIA	522982
E/2018-34613	5/9/18	GAES VENTURES	COMERCIO AL POR MAYOR Y AL POR MENOR DE EFECTOS PERSONALES Y ENSERES DOMÉSTICOS, A SABER; TEXTILES, INDUMENTARIA, SUMINISTROS DE OFICINA, ARTÍCULOS ESCOLARE	LUIS EDUARDO ESPINAL BERROA	523075
E/2018-35856	3/9/18	GALGARIN FRANCISCO SOLUCIONES CREDITICIA	PRESTAMOS, DE MENOR Y MAYOR CUANTÍAS, HIPOTECAS, VENTAS, COMPRAS Y GESTIONES DE ALQUILER.	YURI GALGARIN FRANCISCO MEDINA	522630
E/2018-33425	30/8/18	GAMEP	ASESORÍA POLÍTICO Y EMPRESARIAL.	JONATHAN GOMEZ GIL	522364
E/2018-35957	5/9/18	GANEOULET	IMPORTACIÓN, COMPRAS LOCALES Y VENTAS AL POR MAYOR Y MENOR DE PRODUCTOS PARA LA HIGIENE ÍNTIMA DE LA MUJER, ARTÍCULOS PARA EL HOGAR, ÚTILES ESCOLARES, CALZADOS Y ROPA.	ORLANDO ANTONIO RODRIGUEZ DE LA HOZ	522945
E/2018-32752	9/8/18	GARBRETA ITALIAN IMPORTS AND EXPORTS	COLOCACIÓN DE IMPERMEABILIZANTE DE TECHOS A TODO TIPO DE VIVIENDAS, VALE DECIR, ESCUELAS PÚBLICAS Y PRIVADAS, PROYECTOS VACACIONALES, VIVIENDAS FAMILIARES Y COMERCIALES	FIORDALIZA RIVERA GARCÍA, MATTIA BRETTA	521352
E/2018-34844	24/8/18	GARCIA BERMUDEZ	VENTA, COMERCIALIZACIÓN, Y SUMINISTRO DE PRODUCTOS ALIMENTICIOS (ALIMENTOS Y BEBIDAS), ARTÍCULOS PARA EL HOGAR, DE LIMPIEZA Y PARA OFICINAS.	ANA MARIA BERMUDEZ CABA, CARLOS EDUARDO GARCIA FERNANDEZ	521771
E/2018-35331	29/8/18	GARCIA TAVERAS GROUP	SERVICIOS DE CATERING, BASADO EN DISTRIBUCIÓN, COMPRA, VENTA Y SERVICIOS DE ALIMENTOS PROCESADOS	MAGALY ALTAGRACIA TAVERAS MARTINEZ	522208
E/2018-34477	22/8/18	GARITEL	COMERCIALIZACIÓN DE PRODUCTOS MASIVOS (SUPERMERCADO). COMERCIALIZACION Y CONSTRUCCION DE INMUEBLES.	GARITEL, SRL	521481
E/2018-35376	29/8/18	GASE DESIGN	SERVICIOS Y VENTA DE PUBLICIDAD EN GENERAL.	HEANNERYS CRUZ VARGAS	522274
E/2018-32221	23/8/18	GATICAS VIP	VENTA DE ROPAS PARA DAMAS.	ESPERANZA MERCELINA SOSA, RAMON BIENVENIDO GARCIA	521551
E/2018-34148	23/8/18	GAUDIT SOLUTIONS	VENTA,IMPORTACIÓN, EXPORTACIÓN DE MATERIALES DE CONSTRUCCIÓN, ARTÍCULOS PARA EL HOGAR, ARTÍCULOS FERRETEROS, EQUIPOS DE OFICINA, ELECTRODOMÉSTICO, QUINCALLERÍA	MARIA BELKIS GUZMAN BALDERA	521674
E/2018-36472	6/9/18	GEMAGIA	DISEÑO DE INTERIORES, ASESORÍA DE MODA, COMPRA Y VENTAS DE TEXTILES, BISUTERÍAS Y ORFEBRERÍA.	JAIME JOSE PEREZ CASTRO	523125
E/2018-30910	23/8/18	GENARO & MONTILLA IMPORTS	EMPRESA QUE TIENE COMO OBJETIVO LA IMPORTACIÓN Y VENTA DE ACCESORIOS DE ATAÚDES, ACCESORIOS DE CELULARES, COMPUTADORA, RELOJERÍA, ELECTRÓNICA Y ELECTRICIDAD.	GENARO GUZMAN AQUINO	521738
E/2018-34242	21/8/18	GENSEI RYU BUTOKUKAI KARATE DO	ESCUELA DE KARATE.	LEIKO ANNETTE HIDAKA REYES	521350
E/2018-34976	27/8/18	GERARDO BALBUENA PINTURA	SERVICIOS DE PINTURAS PARA INMUEBLES EN GENERAL.	GERARDO BALBUENA NUÑEZ	521968
E/2018-33400	21/8/18	GERMOSEN READ CONSTRUCTORA GERECO	CONSTRUCCIÓN DE OBRAS CIVILES, MOVIMIENTOS DE TIERRAS, Y TRANSPORTE DE EQUIPOS Y MERCANCÍAS.	JUAN PABLO READ GARCIA, YAQUI GERMOSEN TAVERAS	521381
E/2018-34663	23/8/18	GESTION Y ADMINISTRACION DE CONDOMINIOS SANTO DOMINGO, GECONSA.	ADMINISTRACION DE CONDOMINIOS, ADMINISTRACIÓN DE ALQUILERES, BIENES RAICES EN GENERAL, Y CUALQUIER ACTIVIDAD AFINES.	MARIA SUGEYDY PEREZ HEREDIA., SEVERIANO ANTONIO POLANCO HERRERA.	521656
E/2018-29103	22/8/18	GETESA INVESTMENT	PRESTAMOS HIPOTECARIOS Y PERSONALES, A LA PROMOCIÓN Y VENTAS DE PROYECTOS, ALQUILER Y VENTAS DE PROPIEDADES, DESARROLLOS URBANÍSTICOS Y VACACIONALES	DIONISIO ANTONIO GUZMAN	521390
E/2018-33707	22/8/18	GFM INTERNATIONAL GROUP	DESARROLLO DE NEGOCIOS DIVERSOS, TALES COMO: ORGANIZACIÓN Y PLANIFICACIÓN DE EVENTOS MÉDICOS CIENTÍFICOS, CONSULTORÍAS, CURSOS FORMATIVOS, COMERCIALIZACIÓN DE ACCESORIOS Y EQUIPOS MÉDICOS	GILIOLA ALFRANDI, MARIA CONSUELO PADILLA RIVERO	521451
E/2018-27677	30/8/18	GIA'S BAKERY BY INGRID DE LOS SANTOS	SERVICIO DE REPOSTERÍA, ALIMENTOS, BEBIDAS Y MONTAJE DE EVENTOS.	INGRID GISSELLE DE LOS SANTOS FRANCO	522457
E/2018-35472	30/8/18	GIFT SHOP ANA VICTORIA	VENTA DE ARTÍCULOS ARTESANALES.	JUANA SANTANA GUILAMO	522361
E/2018-35859	3/9/18	GLAM HOUSE	SERVICIOS DE SALON DE BELLEZA Y ESTETICA, VENTA DE PRODUCTOS DE BELLEZA Y COSMETICOS	RAMALFI STEPHANIE PEÑA PEÑA	522712
E/2018-25732	30/8/18	GLOBAL SPACE INTERNATIONAL	IMPORTACIÓN, EXPORTACIÓN Y VENTA DE TECNOLOGÍA, MATERIALES DE CONSTRUCCIÓN, PRODUCTOS PARA AGRICULTURA Y EQUIPOS MÉDICOS.	FRANCISCO JAVIER APONTE TAVERAS	522343
E/2018-35398	29/8/18	GLOBOFLEXISTAS DOMINICANOS UNAGLODOM	ENTIDAD DEDICADA A LA ENSEÑANZA DE TÉCNICAS DE DECORACIÓN EN GLOBOS, CURSOS, TALLERES, SEMINARIOS DE GLOBOS Y EVENTOS	GIOVANNA ANTONIA HERRERA VELOZ DE PEREZ	522305
E/2018-36382	5/9/18	GO ONLINE RD	VENTAS DE ARTÍCULOS DE TECNOLOGÍA Y SERVICIOS DE DATOS.	VANESSA MARIA MENDEZ CHAVEZ	523077

[210] EXP.	[220] SOL. FECHA	[561] NOMBRE COMERCIAL	[510] ACTIVIDAD	[730] SOLICITANTE	[111] REGISTRO
E/2018-33523	28/8/18	GOBA BUSINESS	TRANSPORTE DE TODO TIPO DE CARGA NACIONAL E INTERNACIONAL, TERRESTRE, AÉREO, MARÍTIMO, MENSAJERÍA COURRIER, REMESAS NACIONALES E INTERNACIONALES.	ENMANUEL GOMEZ OGANDO	522115
E/2018-35594	30/8/18	GOLD PRINT	TALLER DE IMPRENTA, LITOGRAFÍA, ENCUADERNACIÓN, SERIGRAFA, FOTOGRABADO, DIBUJO COMERCIAL Y PUBLICITARIO. COMPRA-VENTA DE MAQUINARIA, PARTES DE REPUESTO, REFACCIONES Y ACCESORIOS PARA LAS ARTES GRAFICAS Y TODO LO RELACIONADO CON EL OBJETO SOCIAL.	DANLY ANTONIO ESTEVEZ PERALTA	522427
E/2018-31372	21/8/18	GOLDEN FARM BY; SANCHEZ	EXPORTAR E IMPORTAR MATERIALES GANADEROS.	JULIAN ANTONIO PIMENTEL SILVERIO	521218
E/2018-31337	22/8/18	GOLDEN FORK	ASESORÍA, DISEÑO, CONSTRUCCIÓN, DECORACIÓN Y MONTAJE DE RESTAURANTES, ESPACIOS GASTRONÓMICOS, Y COCINAS INDUSTRIALES, COMERCIALES, ESCOLARES, HOSPITALARIAS Y DOMESTICAS.	GOLDEN PYRAMID PROMOTIONS, S.R.L.	521485
E/2018-34192	5/9/18	GOOD ELECTRICOS LA TRENSA	DISTRIBUCIÓN, COMPRA Y VENTA DE TODO TIPO DE MATERIALES ELÉCTRICOS Y SUS ADYACENTES COMO TAMBIÉN LA GAMA EXISTENTE EN TODO EL TERRITORIO NACIONAL.	KEMUEL RUBIO CRUZ	522931
E/2018-34938	27/8/18	GRAPEFRUIT SHOP	COMPRA Y VENTA IMPORTACIÓN, DISTRIBUCIÓN Y COMERCIALIZACIÓN AL POR MAYOR Y AL DETALLE DE PRENDAS PARA VESTIR DE DAMAS, CABALLEROS Y NIÑOS, INCLUYENDO ROPAS, ROPA INTERIOR, ROPA DEPORTIVA	RAFAEL RAMIREZ DE LA ROSA	521844
E/2018-35372	29/8/18	GRATIA DETALLES PERSONALIZADOS	ARTÍCULOS PERSONALIZADOS DEL HOGAR Y PERSONALES TALES COMO TOALLAS, SABANAS, BANDEJAS, TAZAS, MADERA, ARTESANÍAS, CERÁMICAS, PLÁSTICOS.	KARINA VIRGINIA TORRES ARIZA	522232
E/2018-35219	28/8/18	GRAVIMEDI	VENTA DE MATERIALES MÉDICOS.	RAMMY MEJIA ROJAS	522082
E/2018-33641	15/8/18	GREAT IN	DISEÑO, ARQUITECTURA, CONSTRUCCIÓN, GESTIÓN Y SUPERVISIÓN DE PROYECTO, RECICLAJE, INTERIORISMO, GESTIÓN INMOBILIARIA, CREACIÓN PROYECTOS DE INNOVACIÓN Y TECNOLOGÍA.	KELVIN RAFAEL MÉNDEZ LORA, RUELSY EMILY PIMENTEL MARTÍNEZ	521603
E/2018-35584	30/8/18	GREEN CITY GROUP	PRODUCIR, DISTRIBUIR, EXPORTAR E IMPORTAR FRUTAS Y VEGETALES.	MANUEL ALEJANDRO OLEAGA ROSARIO	522441
E/2018-33678	30/8/18	GREEN WORLD LIVING	COMERCIALIZACIÓN Y VENTA DE INFRAESTRUCTURAS EN GENERAL, SERVICIOS INMOBILIARIOS EN GENERAL Y SERVICIOS DE PROMOCIÓN Y PUBLICIDAD EN GENERAL.	ALEJANDRO JOSE MEDINA CALDERON	522475
E/2018-33511	15/8/18	GREENCORE ADVANCED AGRICULTURE	INVERSIONES Y OPERACIONES AGROINDUSTRIALES, INCLUYENDO PRODUCCIÓN DE RACIÓN ANIMAL, PLANTACIÓN Y COSECHA DE PASTOS ENERGÉTICOS, PRODUCCIÓN Y VENTA DE BIOENERGIA, TRANSPORTE DE BIOMASA.	CHARLES RUSSELL HEFNER	520711
E/2018-32077	5/9/18	GREENWASH	IMPORTACIÓN,DISTRIBUCIÓN, IMPLEMENTACIÓN, DISEÑO, CONSTRUCCIÓN, REMODELACIÓN, ADECUACIÓN, REPARACIÓN Y AUTOMATIZACIÓN EN GENERAL DE TODO LO NECESARIO PARA TODO TIPO DE HOGARES Y ESPACIOS DE TRABAJO.	ROBERT SANTANA LUGO	523028
E/2018-35600	30/8/18	GREYMI BEAUTY SALÓN	SERVICIOS Y TRATAMIENTOS DE BELLEZA.	GREYMI LUCERO PÉREZ PIMENTEL	522435
E/2018-35614	30/8/18	GROUP PBC AKWA	VENTA Y COMERCIALIZACION DE HELADOS, EN TODAS SUS PRESENTACIONES, PUDIENDO REPRESENTAR Y CREAR FRANQUICIAS DE HELADOS , CAFETERÍA, ALIMENTOS Y BEBIDAS A NIVEL NACIONAL E INTERNACIONAL	ALFREDO JOSE ROMERO MORALES	522466
E/2018-28055	4/9/18	GRUPO ADARCONS	DISEÑO ARQUITECTÓNICO, DISEÑO INTERIOR Y EXTERIOR, PRESUPUESTOS, SUPERVISIÓN DE OBRAS, CONSULTORÍA, ADMINISTRACIÓN, CONSTRUCCIÓN	JENNIFER CAROLINA MUÑOZ FLORENCIO, RICARDO ALBERTO REYES ARTILES	522920
E/2018-33951	23/8/18	GRUPO AEN	SERVICIOS DE MANTENIMIENTOS EN GENERAL, PULIDO DE PISO, BRILLADO DE PISOS, MONTURA DE VENTANAS Y PUERTAS, HERRERÍA, VENTA DE MATERIALES FERRETERO	ANGEL LUIS EVANGELISTA MONTERO	521534
E/2018-34769	24/8/18	GRUPO ÁGUILA INTERNACIONAL ISAAC	SERVICIOS DE CONSULTORÍA FINANCIERA Y MERCADEO Y COMERCIALIZACIÓN Y VENTA DE PRODUCTOS Y SERVICIOS AL POR MAYOR Y DETALLE	ISAAC EUFLERY ALBERTO DIAZ	521750
E/2018-34570	23/8/18	GRUPO BUX-100	SERVICIOS DE COMERCIALIZACION, GESTION, PRODUCCION, ELABORACIÓN, ALMACENAMIENTO, CONSIGNACION, TRANSPORTACION, COMPRA, VENTA, IMPORTACION, EXPORTACION DE: PRODUCTOS DE CONSUMO MASIVO	FRANCISCO ALEJANDRO LEBREAULT ACEVEDO	521537
E/2018-27581	22/8/18	GRUPO CALCASAN	ESTABLECIMIENTO COMERCIAL DEDICADO A LA VENTA DE BIENES Y SERVICIOS DE CALIDAD QUE SUPLAN LAS NECESIDADES DE SUS CLIENTES EN LOS ÁMBITOS DE: PRODUCTOS FERRETEROS, PRODUCTOS ALIMENTARIOS EN TODOS SUS ASPECTOS, PRODUCTOS ELÉCTRICOS	CRHISTOPHER SANCHEZ CALCAÑO, JOSE LEONARDO SANCHEZ MARTE, DIGNA MIGUELINA CALCAÑO CALCAÑO DE SANCHEZ	521361
E/2018-35292	4/9/18	GRUPO CASABONITA PICHARDO ADAMES	VENTA Y ALQUILER DE INMUEBLES	TAILUMA PICHARDO ADAMES	522799
E/2018-31679	20/8/18	GRUPO CHEZNOVA	TRANSPORTE DE MERCANCÍAS NACIONAL E INTERNACIONAL; GESTIONES ADUANALES, MANEJO DE CARGA AÉREA, MARÍTIMA Y TERRESTRE, REPRESENTANTES DE AEROLÍNEAS DE CARGA	LUIS VICENTE SANCHEZ GOMEZ, POOLERMAN CASANOVA MONTES	521641
E/2018-36112	4/9/18	GRUPO CORALROCK 33	COMPRA, VENTA, FABRICACIÓN, IMPORTACIÓN, EXPORTACIÓN DE MATERIALES DE CONSTRUCCIÓN, INSUMOS, MATERIA PRIMA Y EQUIPOS PARA LA CONSTRUCCIÓN DE EDIFICACIONES	ALBERTO MARIA LEGGIO CASSARA	522892
E/2018-26037	30/7/18	GRUPO DE MEDIOS Y SERVICIOS JIMENEZ BAEZ	MULTIMEDIOS, TELEVISIÓN, RADIO Y PRENSA ESCRITA, PRODUCCIÓN DE PROGRAMA DE TV, RADIO, ORGANIZACIÓN DE EVENTOS, IMPORTACIÓN DE EQUIPOS PARA RADIO, TELEVISIÓN Y PRENSA ESCRITA, RENTA DE EQUIPOS.	CRUCITO BAEZ JIMENEZ, DOMINGO JIMENEZ	521477
E/2018-32532	31/8/18	GRUPO DVR	AGENCIA DE VIAJES Y EVENTOS. ORGANIZADOR DE VIAJES Y EVENTOS, VENTA DE TICKES AÉREOS, SERVICIOS HOTELEROS, CATERING Y SERVICIOS DE TRANSPORTE.	PATRICIA IVETTE MATEO CAMACHO	522503
E/2018-28325	24/8/18	GRUPO ELECTROMECANICO DECA, GEDECA	DISEÑAR, TRAMITAR Y SOMETER PLANOS ELÉCTRIOS CON LAS EDES Y MOPC; DISEÑAR, PLANIFICAR, PRESUPUESTAR, SUPERVISAR Y CONSTRUIR, OBRAS Y PROYECTOS DE REDES ELÉCTRICAS DE MEDIA Y BAJA TENSIÓN, INDUSTRIALES Y RESIDENCIALES	HECTOR RADHAMES DE LA CRUZ CARVAJAL	522397
E/2018-34353	22/8/18	GRUPO EMPRESARIAL P & EVORA	SERVICIOS DE TRANSPORTE, GRÚAS, CARGA PESADA, MONTACARGAS. CUALQUIER ACTIVIDAD RELACIONADA.	PABLO ANTONIO PEÑA MATA, CLARI PATRICIA EVORA DIAZ	521386
E/2018-31199	24/8/18	GRUPO FAISÁN	VENTA Y APLICACIÓN DE PINTURA ARQUITECTÓNICA Y OTROS PRODUCTOS DE USO EN EL ÁREA DE LA CONSTRUCCIÓN.	WASKAR FRANCISCO PAREDES PARRA	522126
E/2018-36427	6/9/18	GRUPO FRIAS MELO	INVERSIÓN, IMPORTACIÓN, ASESORÍA, ALQUILER, GESTIÓN Y VENTA DE: VEHÍCULOS, SEGUROS, PRODUCTOS INFORMÁTICOS, MOBILIARIOS DE OFICINA, UNIFORMES EN GENERAL, PRODUCTOS DEL HOGAR	FRANCISCO ALEXANDER FRIAS MELO	523098
E/2018-32474	21/8/18	GRUPO GERMAN & MERTIN SOLUCIONES	CONSTRUCCION, REMODELACION, Y VENTA DE OBRAS CIVILES, IMPORTACION DE PIEZAS Y MATERIALES DE CONSTRUCCION	GERMAN PAYANO PASCUAL / MERTIN OTILIO BELTRE DOTEL	521341
E/2018-33084	13/8/18	GRUPO GIL MEDINA GM & ASOC.	EMPRESA DE ARQUITECTOS E INGENIEROS DEDICADA AL DISEÑO Y CONSTRUCCIÓN DE CASAS, EDIFICIOS, PROYECTOS Y TODO TIPO DE OBRAS PRIVADAS O PÚBLICAS.	TERESA MEDINA DE GIL	520448
E/2018-30740	3/9/18	GRUPO HANANEEL	TRATAMIENTO, PROCESAMIENTO, PURIFICACIÓN Y VENTA DE AGUA PARA CONSUMO HUMANO.	HENRRY DE PAULA GARCIA	522657
E/2018-36458	6/9/18	GRUPO INNOVACION FINANCIERA INFIGROUP	PRÉSTAMOS Y FINANCIAMIENTOS.	WILFREDO RAMON LUNA GONZALEZ	523014
E/2018-12089	21/8/18	GRUPO IRLA, INGENIEROS ROSARIO BOITEL & ASOCIADOS	SERVICIOS DE CONSTRUCCIÓN, MOVIMIENTO DE TIERRAS, EDIFICACIONES, ALQUILERES DE EQUIPOS DE CONSTRUCCIÓN, DISEÑO, ESTRUCTURAS Y VENTAS DE MATERIALES DE CONSTRUCCIÓN Y PINTURAS.	KATHERINE MILADYS ROSARIO LORA	521318
E/2018-34199	22/8/18	GRUPO KIMSA	VENTA DE MATERIAL GASTABLE, TONERS, MUEBLES DE ALOJAMIENTOS, VENTA DE ESCRITORIOS, SILLAS, MOBILIARIO INSTITUCIONAL, ESCOLAR, EDUCATIVO Y ACCESORIOS EN GENERAL	NELIA ALTAGRACIA SANTOS INFANTE	521495
E/2018-35658	31/8/18	GRUPO LAS CARRERAS	COMERCIALIZACIÓN DE BIENES RAÍCES, EDIFICACIÓN, COMPRAVENTA A CORTO PLAZO Y LARGO PLAZO DE APARTAMENTOS, VIVIENDAS Y CONDOMINIOS.	GRUPO LAS CARRERAS, S.R.L.	522511
E/2018-35418	29/8/18	GRUPO MARSAN	FABRICACIÓN, COMERCIALIZACIÓN, ALMACENAMIENTO, CONSIGNACIÓN, COMPRA, VENTA, IMPORTACIÓN, EXPORTACIÓN AL POR MAYOR Y AL DETALLE DE LADRILLOS HUECO, LADRILLO SEMIMACIZO	KERNNYS MARMOLEJOS JAQUEZ	522281
E/2018-31429	3/9/18	GRUPO MECS	SERVICIOS, CONSULTORÍA Y ASESORÍA LEGAL, SERVICIOS, CONSULTORÍA Y ASESORÍA INGENIERIL, INVESTIGACIONES. REPRESENTACIONES COMERCIALES; SERVICIOS MIGRATORIOS; DESARROLLO DE NEGOCIOS, PRÉSTAMOS E INVERSIONES FINANCIERAS	MELCHOR ERNESTO CONTIN SUNCAR	522752
E/2018-26937	30/8/18	GRUPO MEDINA ZAPATA	IMPORTACIÓN Y EXPORTACIÓN DE MATERIALES DE CONSTRUCCIÓN Y DECORACIÓN. BRINDAR TODOS LOS SERVICIOS QUE REQUIERE UN INMUEBLE	CANDY GISSELLE JIMENEZ ZAPATA	522471
E/2018-36317	5/9/18	GRUPO NN RD	MEDIO DE COMUNICACIÓN Y TRANSMISIÓN DE PROGRAMAS DE INVESTIGACIÓN Y NOTICIAS A NIVEL NACIONAL E INTERNACIONAL.	JUAN ROBERTO GUANTE RIVERA	523023
E/2018-34081	28/8/18	GRUPO ONDA93	EMISORA DE RADIO ONLINE QUE TRANSMITE POR INTERNET.	MAYBELLE AMELIA GONZALEZ FERMIN	522101
E/2018-35828	3/9/18	GRUPO PBC	FABRICACION VENTA Y COMERCIALIZACION DE HELADOS DE PALETA Y EN TODAS SUS PRESENTACIONES A NIVEL NACIONAL E INTERNACIONAL PUDIENDO ABRIR FRANQUICIAS Y PUDIENDO REPRESENTAR MARCAS AFINES DE ALIMENTOS Y BEBIDAS	ALFREDO JOSE ROMERO MORALES	522646
E/2018-27466	23/8/18	GRUPO PIVOC	IMPORTACIÓN, EXPORTACIÓN Y DISTRIBUCIÓN DE PRODUCTOS FERRETEROS, DESECHABLES, ALIMENTICIOS, TEXTILES, CALZADOS, PRODUCTOS FARMACÉUTICOS, COSMÉTICOS, FUMIGACIÓN Y TECNOLÓGICOS.	ANGEL ALFREDO MENDEZ SAINT-HILAIRE	521587
E/2018-35474	30/8/18	GRUPO SEGUROSA	ALQUILER DE EQUIPOS PESADOS, CONSTRUCCIÓN, SERVICIOS DE TRANSPORTE, VENTA DE AGREGADOS Y MOVIMIENTO DE TIERRA.	JAIRO ROSARIO REYES	522363
E/2018-25495	15/8/18	GRUPO TROIDES	SERVICIOS DE SUPERVISIÓN, DISEÑO Y CONSTRUCCIÓN DE OBRAS CIVILES, INVERSIONES INMOBILIARIAS, SERVICIOS DE BIENES RAÍCES Y SERVICIOS DE INGENIERÍA EN GENERAL.	GRUPO TROIDES, SRL.	520762
E/2018-34618	23/8/18	GRUPO VANTAGGIO	INVERSIONES INMOBILIARIAS. COMPRA, REPARACIÓN Y VENTA DE PROPIEDADES INMOBILIARIAS.	MOISES ELIAS LLUBERES MEDINA	521610
E/2018-33381	14/8/18	GRUPO VIGOR	PRODUCIR Y COMERCIALIZAR PRODUCTOS TALES COMO, CUCHARAS, CUBIERTOS Y BOLSAS PLÁSTICAS, ACEITE, PAPEL, CARTÓN, PAPELERÍA Y PEGAMENTOS.	RAMON JAVIER CRUZ	523081
E/2018-34892	28/8/18	GRUPO VIRIZ	ASUNTOS JURÍDICOS EN GENERAL; VENTAS DE CASAS, SOLARES, NAVES, APARTAMENTOS, ALQUILERES EN GENERAL, HIPOTECAS INMOBILIARIAS	VIRGINIA VANESSA RAMIREZ, ROBERTO ENRIQUE RIVERA RAMIREZ	522004
E/2018-34511	23/8/18	GRUPO YADIER-090	PROCESAMIENTO, VENTA Y DISTRIBUCIÓN DE AGUA PARA CONSUMO HUMANO	JUAN CARLOS SORIANO DE LA ROSA	521505
E/2018-34047	30/8/18	GUARDERIA INFANTIL MIRADAS DEL CARMEN MIDELCA	GUARDERÍA INFANTIL, CUIDADOS Y ATENCIÓN DE NIÑOS DE TRES (03) MESES A CINCO(05) AÑOS.	JENNIFFER PATRICIA ZORRILLA GROSS	522418
E/2018-32348	15/8/18	GULIA	PRODUCCIÓN Y COMERCIALIZACIÓN DE ALIMENTOS Y BEBIDAS. ORGANIZACIÓN DE EVENTOS.	AMELIA RIZEK ESTEBAN	521561
E/2018-35480	30/8/18	GUTIGO	PUBLICACIONES Y VENTA DE PRODUCTOS ALIMENTICIOS.	PAOLA YRAISSA PIMENTEL PIÑA	522366
E/2018-35299	5/9/18	GV70 LR PROP	OPERACIONES INMOBILIARIAS, COMPRAVENTA DE INMUEBLES.	JOHN M WYNNE JR	522875
E/2018-36420	6/9/18	H&M PERFECT WOODS	SERVICIOS DE PINTURA EN MADERA PRECIOSA.	HENRY ARIAS DE LEON, MANUEL ANTONIO CRUZ	523010
E/2018-34522	23/8/18	H2O CARIB	EXPORTACIÓN, IMPORTACIÓN Y COMERCIALIZACIÓN DE FILTRO DE AGUA, MAQUINARIA ACUÍFERA Y REPUESTOS.	DEZIL VENARD	521515

[210] EXP.	[220] SOL. FECHA	[561] NOMBRE COMERCIAL	[510] ACTIVIDAD	[730] SOLICITANTE	[111] REGISTRO
E/2018-33540	22/8/18	HABLEMOS DE RIZOS RD	VENTA DE PRODUCTOS DE BELLEZA, ACCESORIOS PARA MUJER , BISUTERÍA Y CARTERA.	EVELYN YARITZA ACEVEDO RUIZ, JESSIKA OLINDA VASQUEZ RAMOS, PAOLA MABEL RAMIREZ BARETT, YAJAIRA RAMIREZ DURAN, ALEJANDRINA FULGENCIO GUERRERO DE CEDENO	521480
E/2018-33136	23/8/18	HACIENDA AGRÍCOLA Y GANADERIA FM	EL CULTIVO FRUTOS DE CICLO CORTO Y LARGO, LA CRIANZA DE GANADOS VACUNO, DISTRIBUCIÓN DE LECHE.	FRANCIS RAFAEL MUÑOZ DURAN	521555
E/2018-23241	23/8/18	HACIENDA PISAMAR	DESARROLLO DE ACTIVIDADES DE EXPLOTACIÓN AGROINDUSTRIAL, CULTIVOS AGRÍCOLAS Y CRÍA DE ANIMALES. PRODUCCIÓN DE MATERIAS PRIMAS DE ORIGEN AGROPECUARIO Y/O FOMENTO	MARIA ISABEL SCHOTT LOPEZ	521632
E/2018-35433	29/8/18	HACKATHON FINANCIERO BY DINERO INTELIGENTE	REALIZAR EVENTOS DE INNOVACION Y DESARROLLO TECNOLOGICO.	IRVIN GASPAR ISIDOR MARTINEZ	522314
E/2018-30199	28/8/18	HALLEY AMERICAN COMPANY	EMPRESA INTERNACIONAL QUE REPRESENTA Y COMERCIALIZA BIENES Y SERVICIOS DE CONSUMO MASIVO TALES COMO: ALIMENTOS, LICORES, PRODUCTOS DE HIGIENE PERSONAL, PRODUCTOS DE ASEO DEL HOGAR.	ARBINSON AROL GONZALEZ ZAMBRANO	522452
E/2018-35978	5/9/18	HAVS DOMINICANA	IMPORTACIÓN, EXPORTACIÓN, COMERCIALIZACIÓN DE PRODUCTOS TALES COMO LIMPIEZA, COMESTIBLES, ARTÍCULOS PROMOCIONALES Y MATERIALES GASTABLES DE OFICINAS Y MÉDICOS.	ANYOLINA SANCHEZ SOLANO, HOSIEL JOSE VENTURA SANTOS	522960
E/2018-35162	28/8/18	HCL INMOBILIARIA	VENTA EN GENERAL DE BIENES RAICES, ADMINISTRACION DE CONDOMINIO, ALQUILER.	HOCHY YACAYRA LORENZO SANCHEZ	522061
E/2018-34750	24/8/18	HEALTH BY ORGANIC GUZMAN	PRODUCCIÓN Y DISTRIBUCIÓN DE ALIMENTOS HECHO A BASES DE INGREDIENTES NATURALES.	JENNIFFER GUZMAN DE LOS SANTOS	521701
E/2018-33104	3/9/18	HECRA SOLUTION	DEDICADA A REALIZAR INVERSIONES EN INMUEBLES, COMPRA Y VENTA DE ELECTRODOMÉSTICOS.	HECTOR RAMON COLON FERMIN	522761
E/2018-33105	3/9/18	HECRA WORLDWIDE	COMPRA, VENTA CONSTRUCCIÓN, FINANCIAMIENTOS DE CASAS, SOLARES Y APARTAMENTOS.	HECTOR RAMON COLON FERMIN	522760
E/2018-34714	24/8/18	HECTOR ACOSTA & ORQUESTA	REPRESENTACIONES ARTÍSTICAS Y TODO LO RELACIONADO CON EL NEGOCIO DEL DISCO Y ESPECTÁCULO A NIVEL NACIONAL E INTERNACIONAL.	HECTOR ELPIDIO ACOSTA RESTITUYO	521569
E/2018-34513	23/8/18	HEIBEEPS	TIENDA ESPECIALIZADA EN ROPA Y ACCESORIOS PARA MUJER.	HEIDY ALEXANDRA CRUZ REYES, RUEY LIU CHEN	521511
E/2018-34941	29/8/18	HELADOS DEL CARIBE 520	FABRICACIÓN, EMPAQUETADO Y DISTRIBUCIÓN A NIVEL NACIONAL E INTERNACIONAL DE TODO TIPO DE HELADOS DE PALETA Y CONOS Y EN TODAS LAS MODALIDADES EXISTENTES	ALFREDO JOSE ROMERO MORALES	522288
E/2018-28069	5/9/18	HENRY CASTILLO GUERRERO CONSULTING RESEARCH	CONSULTAS, SERVICIOS Y ASESORÍAS EMPRESARIALES.	HENRY RAFAEL CASTILLO GUERRERO	523035
E/2018-29351	5/9/18	HERGOMEZ	SERVICIOS JURÍDICOS.	JUAN FELIX HERNANDEZ JAQUEZ, ORQUIDEA MARIA GOMEZ DOMINGUEZ	522944
E/2018-35762	6/9/18	HERMANOS SANTAMARO EXPRESS SERVICES	SERVICIOS DE MANTENIMIENTOS DE TODO TIPO DE VEHÍCULOS, CAMBIO DE ACEITE, ALINEACIÓN Y BALANCEO, VENTA Y DISTRIBUCIÓN DE GOMAS, EXPORTACIÓN E IMPORTACIÓN DE EQUIPOS Y REPUESTOS PARA VEHÍCULOS.	FELIX MANUEL SANTANA AMARO, MANUEL ANDRES SANTANA AMARO	523007
E/2018-35757	31/8/18	HERRAMIENTAS LA MACETA	LA VENTA DE HERRAMIENTAS DE FERRETERÍA, COMO OBJETOS DE CARPINTERÍA, BRICOLAJE, HERRERÍA, ALBAÑILERÍA, ELECTRICIDAD, QUINCALLERÍA, FONTANERÍA Y DEL HOGAR	LINGHUA WENG	522588
E/2018-33033	27/8/18	HERRERIA Y PUERTAS ENRROLLABLES AGUSTIN	FABRICACIÓN PRODUCTOS DE HERRERÍA , SOLDADURAS Y PUERTAS ENRROLLABLES.	AGUSTIN ANTONIO ABREU FERREIRA	521937
E/2018-29535	28/8/18	HERRERIA MOISES	SERVICIOS DE HERRERÍA.	RUBÉN GONZÁLEZ POLANCO	522062
E/2018-33636	4/9/18	HH & RR DIESEL	VENTA AL POR MAYOR Y DETALLES DE GASOIL, SERVICIOS Y VENTA DE PRODUCTOS AFINES Y DERIVADOS RELACIONADOS CON EL OBJETIVO PRINCIPAL.	DANYELA ROSMERIS BELTRE ARIAS	522796
E/2018-33697	24/8/18	HIGH FIX ELEC DISLA PEPIN	SERVICIOS ELECTROMECÁNICOS, REPARACIÓN, COMPRA Y VENTA DE ELECTRODOMÉSTICOS.	MARCELINO DISLA	521691
E/2018-34919	28/8/18	HILARIO BARBERSHOP	PELUQUERÍA.	JOSE HILARIO RODRIGUEZ BARBI	522197
E/2018-34385	22/8/18	HILLSBORO INVESTMENT	CONSTRUCCIONES, REMODELACIONES, ADMINISTRACIÓN DE PROPIEDADES, COMPRA-VENTA DE BIENES MUEBLES E INMUEBLES, BIENES RAÍCES EN GENERAL IMPORTACIÓN Y EXPORTACIÓN.	HILLSBORO INVESTMENT S.R.L.	521434
E/2018-33162	6/9/18	HINTON VENTURA DRINK	VENTAS DE BEBIDAS ALCOHÓLICAS Y ESPECTÁCULOS.	HINTON NATHANIEL VENTURA BEJARAN	523015
E/2018-34408	22/8/18	HOGAR SANTA MARIA	JARDÍN INFANTIL (CUIDADO DE NIÑOS Y NIÑAS EN SITUACIÓN DE VULNERABILIDAD, EN EDAD PREESCOLAR).	HOGAR SANTA MARIA	522942
E/2018-34496	23/8/18	HOMECOOK RD	IMPORTACIÓN, EXPORTACIÓN, ELABORACIÓN, COMPRA Y VENTA DE ALIMENTOS Y BEBIDAS, AL POR MAYOR Y AL DETALLE. SERVICIOS DE CATERING Y DE BUFETE.	MARIA AUXILIADORA LAURIA ALCALA	521501
E/2018-35345	29/8/18	HOP&GO	SERVICIOS DE TRANSPORTE LOCAL, TRANSPORTE TURÍSTICO, ESCOLAR Y CORPORATIVO, ASÍ COMO TODA ACTIVIDAD AFÍN.	RUSBER JOSE SUAREZ DIAZ	522176
E/2018-36073	4/9/18	HOTEL DIDY	ALQUILER DE HABITACIONES DE PASO.	CARMEN JIMENEZ PUELLO	522803
E/2018-34851	24/8/18	HOTEL ORIGEN	ESTABLECIMIENTO, GERENCIA Y ADMINISTRACIÓN DE HOTELES, HOSTALES, RESTAURANTES, BARES Y NEGOCIOS RELACIONADOS A LA HOTELERÍA Y A LA PREPARACIÓN Y CONSUMO DE ALIMENTOS Y BEBIDAS.	JORGE LUIS GUZMAN GONZALEZ, PEDRO FUAT GUERRERO	521786
E/2018-22288	4/9/18	HROD-RIKS INGENIERÍA & CONSTRUCCIÓN.	DISEÑO, INGENIERÍA Y CONSTRUCCIÓN.	RAMON RODRIGUEZ ROSARIO	522766
E/2018-34106	28/8/18	HUNTER PAINT AUTO SHOP	TALLER DE DESABOLLADURA Y PINTURA DE VEHÍCULOS.	XAVIER BAQUERO MERINO	522148
E/2018-34248	21/8/18	HYLSEG SEGUROS	REALIZACIÓN DE OPERACIONES DE SEGUROS Y REASEGUROS Y OTRAS OPERACIONES ASOCIADAS NORMALMENTE CON ESTAS ACTIVIDADES.	JORGE FRANCISCO HERRERA PAVON	521305
E/2018-28646	22/8/18	HYMENAEA PROTERA CO	COMERCIAL: IMPORTACIÓN, EXPORTACIÓN, COMERCIALIZACIÓN Y DISEÑO DE PIEDRAS PRECIOSAS Y SEMIPRECIOSAS.	ELADIO ENRIQUE ROSARIO BAEZ, MARCELO JIMENEZ	521396
E/2018-20661	24/8/18	I C P & ASOCIADOS	VENTAS Y ALQUILERES DE INMUEBLES, ASESORÍAS LEGALES, ASESORÍAS CONTABLES Y EN TODAS LAS RAMAS DEL DERECHO, GESTIONES LEGALES EN GENERAL.	ISABEL CONSUELO PAULINO PAULINO	521685
E/2018-35849	3/9/18	I LOVE DOMINICAN REPUBLIC	ENTIDAD SIN FINES DE LUCRO DESTINADA A PROMOCIONAR LA CIUDAD DE CABARETE	GEORG JOSEF PEUKER	522628
E/2018-33398	28/8/18	I LOVE SOSUA	ENTIDAD SIN FINES DE LUCRO DESTINADA A PROMOCIONAR LA CIUDAD DE PUNTA CANA.	GEORG JOSEF PEUKER	521815
E/2018-31994	3/8/18	IC INTERCAPITAL	INVERSIONES EN GENERAL, TALES COMO INVERSIONES EN ACCIONES, INMUEBLES, PROYECTOS Y NEGOCIOS DE TODO TIPO.	IC INTERCAPITAL PUESTO DE BOLSA, S.A.	522409
E/2018-32225	6/8/18	ICNAPA INGENIERÍA Y CONSTRUCCIÓN NAVARRO PAREDES	SERVICIOS DE INGENIERÍA Y CONSTRUCCIÓN EN GENERAL, ARQUITECTURA, INMOBILIARIA, ALQUILER DE EQUIPOS TALES COMO: EQUIPOS DE TOPOGRAFÍA Y EQUIPOS PESADOS PARA LA CONSTRUCCIÓN.	BEIKER VIRGILIO PAREDES SANTIAGO	520332
E/2018-29923	27/8/18	IEMALL PLAZA VIRTUAL	PLAZA VIRTUAL, EN LA CUAL ALQUILAREMOS ESPACIOS VIRTUALES QUE SERÁN PUBLICITADOS.	ESMERITINA BELLIARD PEÑA	521854
E/2018-36131	4/9/18	IGG CONSULTORIA	COORDINACIÓN Y PLANIFICACIÓN DE EVENTOS.	IVONNE AMELIA GONZÁLEZ GONZÁLEZ	522886
E/2018-35359	31/8/18	IGLESIA BAUTISTA QUITA SUEÑO	ENTIDAD SIN FINES DE LUCRO CON ACTIVIDADES DE IGLESIA.	JOSEPH STEVEN SIDLER JR	522635
E/2018-35838	3/9/18	IGLESIA CASA DE DIOS, CASA DE RESTAURACIÓN JUAN 12:47	ENTIDAD SIN FINES DE LUCRO CUYO OBJETIVO PRINCIPAL ES IGLESIA.	ANARGELIA CONTRERAS DE TEJADA	522625
E/2018-33552	20/8/18	IGLESIA CASA DE TRANSFORMACION CRISTIANA ICATCRISTIANA	ENTIDAD SIN FINES DE LUCRO, QUE TIENE COMO PROPÓSITO INTEGRAR LAS FAMILIAS A UNA VIDA SANA EN LA SOCIEDAD A TRAVÉS DE LA PALABRA DE DIOS. DE IGUAL MANERA CONTRIBUIR A LA REGENERACIÓN DE LOS ADICTOS A LAS DROGAS	RAUL NUÑEZ AMADOR	521144
E/2018-31130	5/9/18	IGLESIA CONGREGACIÓN CRISTIANA EL MISTERIO REVELADO	ENTIDAD SI FINES DE LUCRO CUYO OBJETIVO PRINCIPAL ES LA PREDICACIÓN DEL EVANGELIO DE JESUCRISTO.	MARIA ELVIRA GÓMEZ SOSA DE MONTOLIO	522860
E/2018-35095	28/8/18	IGLESIA CORONA DE VIDA	ENTIDAD SIN FINES DE LUCRO CUYO OBJETIVO PRINCIPAL ES IGLESIA.	FRANCISCA ANTONIA NUÑEZ PEÑA, PEDRO MIGUEL TORRES ALMONTE	522057
E/2018-35109	6/9/18	IGLESIA CRISTIANA CAMINANDO CON JESUS MANO A MANO CON LA FAMILIA 1 TIMOTEO 5:8	PROMOVER Y DIFUNDIR EL EVANGELIO, DESARROLLAR OBRAS DE BIENESTAR SOCIAL.	FELIX MANUEL CALZADO DE SALA	523102
E/2018-34713	24/8/18	IGLESIA CRISTIANA JESUCRISTO ES EL SEÑOR DE R.D. Y EL MUNDO	ENTIDAD SIN FINES DE LUCRO, PREDICACIÓN Y EVANGELIZACIÓN DE LA PALABRA A NIVEL MUNDIAL, ENSEÑANZA Y SEMINARIOS, EDUCACIÓN CRISTIANA, PLANTACIÓN DE IGLESIAS.	RAMON EMILIO OGANDO ENCARNACION	521710
E/2018-31069	14/8/18	IGLESIA DE DIOS TABERNACULO DE COMPASION	ENTIDAD SIN FINES DE LUCRO, DEDICADA A PREDICAR LA PALABRA DE DIOS Y GANAR ALMAS PARA CRISTO.	JESPER SAINTILUS	520666
E/2018-34527	23/8/18	IGLESIA EVANGELICA PENTECOSTAL MONTE DE SANTIDAD CONSAGRADOS PARA EL REINO	ENTIDAD SIN FINES DE LUCRO, IGLESIA.	ALEXANDRA SILVESTRE DE HERRERA, RAFAEL HERRERA GONZALEZ	521523
E/2018-27274	21/8/18	IGLESIA EVANGELICA VALLE DE RESTAURACION Y BENDICION VRYB	ENTIDAD SIN FINES DE LUCRO, DEDICADA A PREDICAR LA PALABRA.	MANUEL DE JESUS RAMON DE LOS SANTOS	521288
E/2018-34993	29/8/18	IGLESIA MINISTERIOS DE AMOR IGMA	ENTIDAD SIN FINES DE LUCRO QUE SE DEDICARA A LA PREDICACIÓN DE LA PALABRA DE DIOS.	YOAN MANUEL OVALLE ROSARIO	522286
E/2018-34277	21/8/18	IGLESIA MISIONERA EL REMANENTE 1R.19-18	PROMOVER EL EVANGELIO DE JESUCRISTO, HACER OBRAS SOCIALES, LEVANTAR CAMPO BLANCO, HACER DISCÍPULOS PREDICADORES DE LA PALABRA DE DIOS.	ANDRES MANUEL MORETA GARCIA	521332
E/2018-35388	29/8/18	IGLESIA MISIONERA EVANGELICA DE DIOS DE GOSEN	SIN FINES DE LUCRO DEDICADA A REALIZAR CULTOS RELIGIOSOS.	JOCELIN PIERRE	522255
E/2018-32145	13/8/18	IGLESIA PENTECOSTAL RESCATANDO LAS ALMAS PARA CRISTO CUARTA DIMENSION ESPIRITUAL	SIN FINES DE LUCRO, PARA IDENTIFICAR UNA IGLESIA.	LEONEL GUILLEN CANDELARIO	523103
E/2018-34568	28/8/18	ILUFEST	ASESORÍA, ORGANIZACIÓN Y ALQUILER DE MOBILIARIOS PARA EVENTOS SOCIALES.	JUAN ALBERTO GÓMEZ ACOSTA	522113
E/2018-33813	31/8/18	ILUMINACION Y DECORACION INTELIGENTE -IDECO	IMPORTACIÓN, ALQUILER Y VENTAS AL POR MAYOR Y DETALLES DE MUEBLES TALES COMO MUEBLES PARA EL HOGAR Y LA OFICINA, BUTACAS, SILLONES, MESAS DECORATIVAS.	CARMEN ESMERLIN CASTILLO BASTARDO	522508
E/2018-35979	3/9/18	IMBERT CARIBE RENT CAR	SE UTILIZARA CON EL FIN DE DAR SERVICIOS DE RENTA DE VEHÍCULOS DE TODO TIPO.	FREDDY IMBERT FRANCO	522738
E/2018-35744	31/8/18	IMEX	FABRICA Y VENTA DE TODO TIPO DE MUEBLES EN MADERA.	NOEMI SORIANO COLON	522584
E/2018-35636	31/8/18	IMPLEMENTECH	ASESORÍA, COMPRA Y VENTA DE SERVICIOS TECNOLÓGICOS Y COMUNICACIONES.	KAREN DARIANA FERRERAS SUÁREZ	522493
E/2018-34342	22/8/18	IMPORCARIS	VENTA Y DISTRIBUCIÓN DE PRODUCTOS COMESTIBLES.	FELIX CARLOS SERRANO HERRERO	521382
E/2018-33242	28/8/18	IMPORTADOR MOMENT	IMPORTADORA DE CALZADOS DE DAMA.	XIAOYU GAO	522143
E/2018-35315	29/8/18	IMPORTADORA DURAN MEDRANO & ASOC. DURAMED	IMPORTACIÓN Y VENTA DE REPUESTOS, PIEZAS Y ACCESORIOS PARA VEHÍCULOS DE MOTOR, MOTOCICLETAS Y BICICLETAS.	ANDRES DE JESUS DURAN BEATO	522155
E/2018-29090	24/8/18	IMPORTADORA EL PANDA GIGANTE	IMPORTADOR DE ROPAS, PRENDAS DE VESTIR, CALZADOS, LENCERÍAS, ELECTRODOMÉSTICOS Y ARTÍCULOS PARA EL HOGAR EN GENERAL.	LUIS ALBERTO MOYA PIÑEYRO	521743
E/2018-35643	31/8/18	IMPORTADORA GUARICANOS 20 Y 10	VENTA DIVERSAS DE ARTÍCULOS DEL HOGAR Y COSMÉTICOS.	NELDYS PATRICIA DE JESUS RAMIREZ	522498
E/2018-34344	22/8/18	IMPORTADORA LQD	VENTA DE PRENDA DE VESTIR Y CALZADO.	NINGGUI ZHUANG	521384
E/2018-34595	23/8/18	IMPORTADORA PERLA ORIENTAL	VENTA DE ARTÍCULOS DEL HOGAR, PRENDAS Y ACCESORIOS PARA DAMAS.	ZHIMIN GAO	521563
E/2018-35229	31/8/18	IMPORTADORA PIVA	IMPORTACION, EXPORTACION, VENTA Y DISTRIBUCION DE MATERIALES Y ARTICULOS FERRETEROS.	EMMANUEL ANTONIO VÁSQUEZ SURIEL, FRANCISCO MANUEL PIMENTEL VÁSQUEZ	522568
E/2018-34343	22/8/18	IMPORTADORA ZGL	VENTA DE PRENDA DE VESTIR.	GUOLIANG ZHANG	521385
E/2018-35247	28/8/18	IMPORTADORA ZHUANG YONG WEI	IMPORTACIONES Y VENTAS DE ROPA EN GENERAL, CALZADOS, QUINCALLERÍA, ELECTRODOMÉSTICOS, ACCESORIOS, JUGUETES.	YONGWEI ZHUANG	522096

[210] EXP.	[220] SOL. FECHA	[561] NOMBRE COMERCIAL	[510] ACTIVIDAD	[730] SOLICITANTE	[111] REGISTRO
E/2018-34864	27/8/18	IMPUESTOS & EMPRENDEDORES TV	PROGRAMA DE ANÁLISIS ECONÓMICO DE TELEVISIÓN, RADIO, Y MEDIOS DIGITALES, ENTREVISTAS Y NOTIFICAS ECONÓMICAS.	BACILIO SANCHEZ SANCHEZ	521798
E/2018-33925	3/9/18	INAJE TROPHY PARCEL GROUP	SERVICIOS DE ENVÍOS Y TRANSPORTACIÓN INTERNACIONAL DE PAQUETES VALORES, MERCANCÍAS Y CARGAS POR VÍA MARÍTIMA, AÉREA Y TERRESTRE DESDE Y HACIA LA REPÚBLICA DOMINICANA.	MIGUEL ANGEL ALMARANTE TAVAREZ	522670
E/2018-35911	3/9/18	INCOELC	DISEÑO, CONSTRUCCION, ASESORÍA, TRAMITACIÓN Y PRESUPUESTO EN REDES ELÉCTRICAS DE ALTA, MEDIA Y BAJA TENSIÓN, Y MANTENIMIENTO DE OBRAS CIVILES	WILSON PAULINO BRITO ALBINO	522686
E/2018-36133	4/9/18	INDUSCON	VENTAS Y SERVICIOS DE EQUIPOS Y REPUESTOS PARA LA INDUSTRIAS DE FABRICACIÓN DE LA CONSTRUCCIÓN Y TALLERES AUTOMOTRICES.	EDUARD RAFAEL SANCHEZ PERDOMO, JOSUE ANTONIO PAULINO GARCIA, STALIN RAFAEL PEREZ MUNOZ	522884
E/2018-33845	27/8/18	INDUSTRIA BIOSCIENCES JULFA	IMPORTACIÓN Y EXPORTACIÓN DE AGRO-QUÍMICOS, PESTICIDAS, FERTILIZANTES.	JULIAN ANTONIO VOLQUEZ MORILLO	521967
E/2018-35118	30/8/18	INDUSTRIA TAVERAS RODRIGUEZ	FABRICACION DE VELAS Y VELONES, QUIMICOS (TREMENTINAS AMONIACOS ACIDO MURIATICO; SHAMPOO, RINSES) Y OTROS.	INDUSTRIA TAVERAS RODRIGUEZ, S. A.	522387
E/2018-34660	30/8/18	INDUSTRIAL & EMPRESARIAL BECORT	COMPRA, VENTA, DISTRIBUCIÓN, FABRICACIÓN, IMPORTACIÓN Y EXPORTACIÓN DE PUERTAS, VENTANAS Y MATERIALES DE CONSTRUCCIÓN EN GENERAL.	BEATRIZ CORTORREAL RAMOS	522469
E/2018-35024	27/8/18	INDUSTRIAS ALEF	FABRICACIÓN Y COMERCIALIZACIÓN DE TODO TIPO DE PINTURAS, MASILLA Y BETUNES, PRODUCTOS DE LIMPIEZA , PRODUCTOS BELLEZA Y ANTICONGELANTES PARA VEHÍCULOS DE MOTOR.	ELIO ANTONIO PAYANO ALCANTARA, MIGUEL ANGEL PEREZ MONTERO	521895
E/2018-36350	5/9/18	ING. YABEL A. CASTILLO & ASOCIADOS	SERVICIOS DE CONSTRUCCIÓN EN GENERAL.	ING. YABEL A. CASTILLO & ASOCIADOS, S.R.L.	522974
E/2018-34850	24/8/18	INGENIERIA Y EQUIPOS LOPEZ SARMIENTO	CONSTRUCCIÓN, ASFALTO, ALQUILER DE EQUIPOS PESADOS Y AGRIMENSURA.	LUZ DEL CARMEN SARMIENTO MARTINEZ, PEDRO LEONEL LOPEZ MARTINEZ	521777
E/2018-35577	30/8/18	INGENIEROS ARQUITECTOS Y CONSTRUCTORES IARCA	SERVICIOS DE CONSTRUCCIÓN, ALQUILER DE EQUIPOS PESADOS PARA LA CONSTRUCCIÓN, COMPRA DE MATERIALES PARA LA CONSTRUCCIÓN.	INGENIEROS ARQUITECTOS Y CONSTRUCTORES IARCA SRL	522433
E/2018-34786	24/8/18	INMO RAHNILL	SERVICIOS DE VENTA, COMPRA, ALQUILER, CONSTRUCCIÓN Y ADMINISTRACIÓN DE BIENES INMUEBLES	SARAH JOSEFINA CONILL CRUEL	521754
E/2018-30922	5/9/18	INMOBILIARIA ABBOTT PUIG	BIENES RAICES.	MARICE JOAN ABBOTT PUIG, INMOBILIARIA ABBOTT PUIG, SRL.	522869
E/2018-35778	31/8/18	INMOBILIARIA ANGEL EMILIO CORDERO	CONSTRUCCION, VENTA Y COMPRA DE INMUEBLES.	ANGEL EMILIO CORDERO RIVAS	522604
E/2018-34855	24/8/18	INMOBILIARIA CALDERON JIMENEZ & CO	COMPRA,VENTA, ALQUILER, Y CONSTRUCCION DE INMUEBLES.	ALBERTO CALDERON JIMENEZ	521780
E/2018-35161	28/8/18	INMOBILIARIA CORDERO VALERIO	COMPRA Y VENTA DE INMUEBLES, LOCALES COMERCIALES, SOLARES, FINCAS, MAQUINAS DE MOTOR, COMPRA DE SUBASTA, COMERCIALIZACION DE ARTICULOS PARA EL HOGAR.	IVELISSE ALTAGRACIA VALERIO VALDEZ, JOSE RAFAEL CORDERO VANDERLINDER	522029
E/2018-22174	1/6/18	INMOBILIARIA DEL NORDESTE	BIENES RAÍCES. COMPRA Y VENTA DE INMUEBLES, CONSTRUCCIÓN DE TODO TIPO DE VIVIENDAS.	JOSE ANTONIO RODRIGUEZ YANGUELA, INMOBILIARIA DEL NORDESTE SAS	522613
E/2018-34286	21/8/18	INMOBILIARIA DRAKELAND	ESTABLECER, GESTIONAR E IMPLEMENTAR EN GENERAL LOS NEGOCIOS DE INVERSIONES, CORREDURIAS, GARANTÍAS, CONSULTORIAS, PROMOCIÓN, VENTA, ARRENDAMIENTO, ALQUILER, PERMUTA	HUASCAR ANTONIO DHIMES TEJEDA	521335
E/2018-35800	3/9/18	INMOBILIARIA E INVERSIONES SOLE MIO	BIENES RAÍCES, COMPRA, VENTA Y CONSTRUCCIÓN DE INMUEBLES.	WANDA BANIBEL NAVARRO RAMIREZ	522622
E/2018-35553	30/8/18	INMOBILIARIA FACARBI	ADQUIRIR POR COMPRA O DE CUALQUIER OTRO MODO, TODA CLASE DE INMUEBLES, URBANOS O RURALES, YERNOS O EDIFICADOS, EN ESTE PAÍS O EN EL EXTRANJERO	FACARBI, S.R.L., FEDERICO JOSE ALVAREZ TORRES	522430
E/2018-35626	30/8/18	INMOBILIARIA GONZALEZ NINA & ASOCIADOS	ASUNTOS INMOBILIARIO EN GENERAL, INTERMEDIACIÓN EN LA VENTA DE INMUEBLES, HIPOTECAS Y PRÉSTAMOS.	INMOBILIARIA GONZALEZ NINA & ASOCIADOS, S.R.L.	522485
E/2018-34705	24/8/18	INMOBILIARIA ILAC	COMPRA, VENTA Y ARRENDAMIENTO DE INMUEBLES PARA DESARROLLAR PROYECTOS URBANÍSTICOS, COMERCIALES Y TURÍSTICOS	INMOBILIARIA Y CONSTRUCTORA DOMINICANA, S.R.L.	521634
E/2018-16852	23/8/18	INMOBILIARIA LIRIOLUZ	COMPRA Y VENTA DE TERRENOS, CASAS Y APARTAMENTOS. REPARACIÓN, CONSTRUCCIÓN, VENTA Y FINANCIAMIENTOS DE VIVIENDAS Y APARTAMENTOS.	ERINSON LORA APOLINAR	521556
E/2018-34154	21/8/18	INMOBILIARIA LUMA	COMPRAR, VENDER, ARRENDAR, ALQUILAR, PERMUTAR, PIGNORAR, HIPOTECAR, ADMINISTRAR, O DISPONER DE CUALQUIER MANERA DE APARTAMENTOS, CASAS, LOCALES COMERCIALES ASÍ COMO TODO TIPO DE INMUEBLES.	CONSTRUCTORA LUMA, S.R.L., FABRIZIO SAPUTELLI MICHETTI	521972
E/2018-20887	29/8/18	INMOBILIARIA MULTIINMUEBLES 2018	ASESORÍA INMOBILIARIA, COMPRA, VENTA, ALQUILER Y TASACIONES DE BIENES RAÍCES.	MONICA BEATRIZ MONZON GUTIERREZ	522311
E/2018-35337	29/8/18	INMOBILIARIA TAVERA FELIX & ASOCIADOS	COMPRA, VENTA Y ALQUILER DE INMUEBLES, TALES COMO: VIVIENDAS, APARTAMENTOS, VILLAS, SOLARES, TERRENOS Y LOCALES COMERCIALES.	JAVIER TAVERA REYES	522191
E/2018-34781	24/8/18	INMOBIZONA	SERVICIOS INMOBILIARIOS; ADMINISTRACIÓN, VENTAS Y ALQUILERES DE CASAS Y APARTAMENTOS.	ROBERT MARIÑEZ MORENO, NIEVES LUISA MORENO ALCANTARA	521726
E/2018-28557	6/9/18	INNOVADORES AGROPECUARIOS DEL NORDESTE, IANORD	DESARROLLO DE PROYECTOS AGROPECUARIOS, PRODUCTIVOS E INDUSTRIALES PARA PRODUCIR BIENES Y SERVICIOS, TALES COMO: ABONO ORGÁNICO, PRODUCCIÓN DE PLÁNTULAS (VIVERO)	CANDELARIO PEÑA CRUZ, MARINO ANTONIO HERNÁNDEZ MEJÍA	523006
E/2018-35986	3/9/18	INPLAY SPORTS GROUP	ASESORÍA FINANCIERA, LEGAL Y DE INVERSIÓN A DEPORTISTAS; REPRESENTACIÓN DE ATLETAS; DESARROLLO DE PROGRAMAS EDUCATIVOS DIRIGIDOS A DEPORTISTAS.	MIGUEL ANGEL JR. PEGUERO PEREZ, AMIRO JOSE SANTANA VALDEZ, JOSE GABRIEL SANTANA VALDEZ, WILSON RAFAEL MARTINEZ PEREZ	522736
E/2018-34160	23/8/18	INROLIGHT SOLUCIONES ELECTRICAS	EXPORTACIÓN, IMPORTACIÓN Y VENTA DE MATERIALES ELÉCTRICOS; INSTALACIÓN, MANTENIMIENTO Y REPARACIÓN DE LINEAS ELÉCTRICAS RESIDENCIALES Y COMERCIALES	JUAN SIRANO INOA PICHARDO	521644
E/2018-34863	28/8/18	INSTITUTO DE PSICOPEDAGOGIA INTEGRAL DOMINICANO INPSIDO	PRESTACIÓN DE TODO TIPO DE SERVICIOS, ASESORÍAS Y CONSULTORÍAS EN PSICOPEDAGOGIA Y EDUCACIÓN.	VICTOR ROGELIO BENAVIDES VALERIO	522022
E/2018-35301	29/8/18	INSTITUTO DOMINICANO DE INGENIERIA Y ESPECIALIDADES IDINE	OFRECER SERVICIOS ACADÉMICOS PARA EL CRECIMIENTO PROFESIONAL EN LAS ÁREAS DE LAS INGENIERÍAS Y OTRAS ESPECIALIDADES EDUCATIVAS.	AMADO DOMINGUEZ CORDERO	522370
E/2018-34953	27/8/18	INSTRUSERV	IMPORTACIÓN, COMERCIALIZACIÓN Y TRANSPORTE DE EQUIPOS INDUSTRIALES.	JUAN FRANCISCO GARCIA LASCA	522169
E/2018-35432	29/8/18	INTELITHON	SERVICIOS DE EVENTOS DE INNOVACIÓN Y DESARROLLO TECNOLÓGICO	IRVIN GASPAR ISIDOR MARTINEZ	522294
E/2018-35742	31/8/18	INTELLEGERE PRODUCCIONES	PRODUCTORA AUDIOVISUAL DE CONTENIDO PARA MULTI MEDIOS, PRODUCCIÓN DE RADIO, TV, INFOMERCIALES,Y DOCUMENTALES.	GISSELLE ALTAGRACIA MEJIA SANCHEZ	522525
E/2018-33510	30/8/18	INTERNATIONAL FOUNDATION CARE AND CHILDRENS DEVELOPMENTS, IFCCD	LLEVAR AYUDAS A COMUNIDADES AISLADAS, LLEVAR PROGRAMAS SOCIALES A CAMPESINOS, REALIZAR OPERATIVOS MÉDICOS Y DE ALIMENTACIÓN EN REPÚBLICA DOMINICANA COMO EN EL EXTERIOR.	JOSE ABEL MARTE ROSARIO	522456
E/2018-36494	6/9/18	INTERNATIONAL LAW FIRM VENTURA & MOTA V&M	CONSULTAS LEGALES, ASESORÍA LEGAL, COBRO COMPULSIVO, ASUNTOS JURÍDICOS EN GENERAL.	CARLOS JORDANO VENTURA PIMENTEL	523141
E/2018-32042	21/8/18	INTERNATIONAL WORLD ASAJA	IMPORTACIÓN, EXPORTACIÓN, COMPRA, VENTA Y DISTRIBUCIÓN DE AUTOMÓVILES Y MOTOCICLETAS, GOMAS DE VEHÍCULOS Y REPUESTOS, SERVICIOS EN GENERAL	SHUM JINDE	521339
E/2018-34254	21/8/18	INVERBLUE DOMINICANA	BIENES RAÍCES E INVERSIONES EN GENERAL; PRÉSTAMOS PERSONALES, DE NÓMINA CON GARANTÍA INMOBILIARIA Y CON GARANTÍA DE VEHÍCULOS.	GLEIRA JOSEFINA PIMENTEL PIRELA	521312
E/2018-31500	31/8/18	INVERLUZ	IMPORTACIÓN, EXPORTACIÓN, DISEÑO, COMPRA Y VENTA DE INVERSORES, BATERÍAS, SISTEMAS DE PRODUCCIÓN DE ENERGÍA RENOVABLE, SEGURIDAD Y AUTOMATISMO.	INVERLUZ, S.R.L., EDWARD LUIS AQUILES GRULON LANTIGUA	522577
E/2018-30103	23/8/18	INVERSIONES 3 SO	INVERSIONES INMOBILIARIAS, DESARROLLO DE PROYECTOS Y COMPRA Y VENTA DE INMUEBLES.	APOLONIO SOSA ORTIZ	521631
E/2018-34482	22/8/18	INVERSIONES 3000 PANAMÁ	CONSTRUCCIÓN Y PROMOCIÓN DE VIVIENDAS E INFRAESTRUCTURAS URBANAS Y RURALES DE TODO TIPO	ALFREDO BRUNO ANGELICI	521490
E/2018-35341	29/8/18	INVERSIONES 41437	ADQUIRIR POR COMPRA O POR APORTE EN NATURALEZA SOLARES Y/O VILLAS TURISTICAS, CON EL PROPOSITO DE DESARROLLARLOS, VENDERLOS, ARRENDARLOS Y/O EN ADMINISTRACION A FINES TURÍSTICOS.	GUZMÁN ARIZA ESTE, S.R.L.	522167
E/2018-35173	28/8/18	INVERSIONES AFTAS	COMPRA Y VENTA DE ACCIONES, CUOTAS SOCIALES Y BONOS CORPORATIVOS.	ALEJANDRO MANUEL LONDOÑO MODESTO	522039
E/2018-35060	27/8/18	INVERSIONES ALBA 2012	IMPORTACIÓN, EXPORTACIÓN, COMERCIALIZACIÓN, COMPRA, VENTA, DISTRIBUCIÓN Y TRANSPORTE, AL POR MAYOR O AL DETALLE DE MATERIALES DE FERRETERÍA EN GENERAL	LUIS FERNANDO GOMEZ FUENTES	522023
E/2018-35890	3/9/18	INVERSIONES ANAIAH	VENTA DE ARTÍCULOS PARA OFICINA, MATERIAL DESCARTABLE, PAPELERÍA, EQUIPOS, MOBILIARIOS.	JUAN CARLOS ENCARNACION ALMONTE	522741
E/2018-31198	14/8/18	INVERSIONES ANDRIS PEREZ	COMPRA, VENTA Y ALQUILER DE PROPIEDADES, ASESORÍA LEGAL Y FINANCIERA, PRESTAMOS CON GARANTÍAS Y SERVICIOS TALES COMO: VENTA DE TODO TIPO DE SEGUROS, SISTEMA DE TODO PAGO	ADRIANA PEREZ TAPIA	520641
E/2018-10505	29/8/18	INVERSIONES ARMEYA	INMOBILIARIA. ADMINISTRACIÓN, COMPRA Y VENTA DE BIENES INMUEBLES.	RICARDO EMILIO NESRALA DAWAHRA	522298
E/2018-34843	24/8/18	INVERSIONES BELLO CABRAL.	PRESTAMOS PERSONALES E HIPOTECARIOS, COMPRA Y VENTA DE BIENES MUEBLES PARA EL HOGAR Y AFINES.	FIORINALLY CABRAL ALMONTE	521770
E/2018-36303	5/9/18	INVERSIONES CALUI	VENTA, COMPRA Y ALQUILERES DE VEHÍCULOS. SERVICIOS DE TRANSPORTE.	LUIS GARCIA CRESPO	522999
E/2018-36153	4/9/18	INVERSIONES CANDELARIO & DEL ROSARIO, NEGOCIOS DIVERSOS	PRÉSTAMOS, COMPRA Y VENTA DE INMUEBLES, CAMBIO DE MONEDAS, HIPOTECAS.	CRISTIAN GEORGE DEL ROSARIO	522846
E/2018-33809	24/8/18	INVERSIONES CASHROD	INVERSIONES, ASESORAMIENTO, FINANCIAMIENTO Y ADMINISTRACIÓN DE INMUEBLES: SOLARES. CASAS, VILLAS, APARTAMENTOS Y COMPLEJOS TURÍSTICOS. VEHÍCULOS, EQUIPOS Y MAQUINARIAS.	JUAN EXPEDITO RODRÍGUEZ RODRÍGUEZ	521785
E/2018-33129	23/8/18	INVERSIONES DANNY CASTRO DA & C	PRESTAMOS E INVERSIONES INMOBILIARIAS.	MILDRED MARIBEL CASTILLO GARCIA	521669
E/2018-29687	27/8/18	INVERSIONES DOMINICANAS DE LA CONSTRUCCION, IDOCO	CONSTRUCCIÓN Y EDIFICACIÓN DE OBRAS CIVÍLES, COMPRA Y VENTA DE BIENES INMUEBLES, GESTIÓN INMOBILIARIA EN GENERAL, IMPORTACIÓN DE MATERIALES Y EQUIPOS PARA LA CONSTRUCCIÓN.	HILDA JANNELLY BATISTA DE DE LOS SANTOS	521965
E/2018-34352	22/8/18	INVERSIONES EDUFISA	SERVICIOS DE PRESTAMOS, BIENES RAÍCES, VENTA DE SEGUROS DE VEHÍCULOS, ASESORÍA FINANCIERA Y SERVICIOS LEGALES.	FRANCI DANIEL PERALTA BALDAYAC	521357
E/2018-30521	15/8/18	INVERSIONES ELIAN SOFIA	ALQUILER Y VENTA DE INMUEBLES.	CARLOS MANUEL ROSARIO DOYLING	520707
E/2018-35943	3/9/18	INVERSIONES F.D.U., 2018	EXPORTACIÓN Y VENTA DE PRODUCTOS COMESTIBLES EN GENERAL Y ACTIVIDADES AFINES.	ANTONIO FELIZ DIAZ	522717
E/2018-33559	15/8/18	INVERSIONES FLOR DE SAL LSC	DESARROLLO Y OPERACIÓN COMERCIAL DE TODO TIPO DE PROYECTOS E INVERSIONES RELACIONADAS CON EL MANEJO Y ELABORACIÓN DE PRODUCTOS ALIMENTICIOS, TALES COMO: CATERING, RESTAURANTES, BAR Y CAFETERÍA.	INVERSIONES FLOR DE SAL LSC, S.R.L., LILIA MIREYA SANCHEZ CANCEL	521575
E/2018-36274	5/9/18	INVERSIONES HENFEL	SERVICIOS DE PRÉSTAMOS, FINANCIAMIENTO.	HENRY ANTONIO FELIZ RODRIGUEZ	522871
E/2018-32995	10/8/18	INVERSIONES HERMANOS HERRERA	IMPORTACIÓN Y VENTA DE VEHÍCULOS NUEVOS Y USADOS.	INVERSIONES HERMANOS HERRERA, S.R.L	521542
E/2018-35136	28/8/18	INVERSIONES HERNANDEZ CORDERO	COMPRA, VENTA, CONSTRUCCIÓN Y COMERCIALIZACIÓN DE BIENES INMUEBLES. IMPLEMENTACIÓN DE SERVICIOS TURÍSTICOS TALES COMO CONSTRUCCIÓN DE VILLAS, HOTELES Y CABAÑAS.	BARTOLOME CRISTOBAL GAMUNDI NUÑEZ	522015

[210] EXP.	[220] SOL. FECHA	[561] NOMBRE COMERCIAL	[510] ACTIVIDAD	[730] SOLICITANTE	[111] REGISTRO
E/2018-35370	29/8/18	INVERSIONES HORIZONTES DEL ATLANTICO IHA	INVERSIONES INMOBILIARIAS, COMPRA Y VENTA DE PROPIEDADES, CONSTRUCCIONES CIVILES, REPARACIÓN Y MEJORAS DE PROPIEDADES, ASESORÍA DE INVERSIONES.	NORBERTO DE JESUS CAPELLAN DE LEON	522230
E/2018-33971	24/8/18	INVERSIONES INMOBILIARIA HARRIS PEREIRA	BIENES RAÍCES, PRESTAMOS PERSONALES, FINANCIAMIENTO DE VEHÍCULOS, COMPRA, VENTA, IMPORTACIÓN Y EXPORTACIÓN DE VEHÍCULOS.	MIGUEL ANTONIO HARRIS PEREIRA	521729
E/2018-30838	28/8/18	INVERSIONES IXTLAHUACAN	COMPRA Y VENTA DE MUEBLES E INMUEBLES, GESTIONES INMOBILIARIAS DIVERSAS	GEREMIA ANTONIO RODRIGUEZ SALCEDO	521985
E/2018-34799	30/8/18	INVERSIONES JAY	ADMINISTRACION Y FINANCIAMIENTO DE INMUEBLES.	FRANCISCO JAVIER ANTIGUA, JUAN CARLOS MENDEZ BAEZ	522447
E/2018-36287	5/9/18	INVERSIONES JIGOMA	VENTA E IMPORTACIÓN DE PIEZAS Y VEHÍCULOS NUEVOS Y USADO, COMPUTADORAS, ELECTRODOMÉSTICOS, EQUIPOS TECNOLÓGICOS, MAQUINARIAS DE CONSTRUCCIÓN, MATERIAL GASTABLE DE OFICINA, TEXTILES Y ACTIVIDADES AFINES.	KELVIN ALBERTO GONDRES AQUINO	523013
E/2018-34819	24/8/18	INVERSIONES KATZOL	VENTA, ALQUILER Y CONSTRUCCIÓN DE BIENES INMUEBLES.	LUIS FERNANDO JULIAN CHALAS	521757
E/2018-35130	3/9/18	INVERSIONES KOALA	VENTA DE PASAJES AÉREOS, ALQUILERES Y VENTAS DE APARTAMENTOS, TERRENOS, CASAS, PRÉSTAMOS HIPOTECARIOS, ASESORÍA AMBIENTAL, JURÍDICA.	CAONABO JAVIER REYNOSO CEPEDA	522632
E/2018-34868	4/9/18	INVERSIONES MI BAHIA PINEDA & ASOCIADOS	COMPRA, VENTA Y FINANCIAMIENTOS DE BIENES MUEBLES E INMUEBLES, TALES COMO TERRENO, EDIFICACIONES, VEHÍCULOS.	JOSE FERMIN PINEDA	522765
E/2018-35082	28/8/18	INVERSIONES NAPPAJO	VENTA Y COMPRA DE INMUEBLES, ALQUILER, LIMPIEZA EN GENERAL, ORGANIZACIÓN DE MÚSICAS, AUDIOVISUALES EVENTOS.	NATHALIE JOANNA F. KRTIS, JOHAN FLORENT R. VANDENBERGHE	521975
E/2018-32456	7/8/18	INVERSIONES NASSAU	VENTA, ALQUILER, ADQUISICIÓN, ADMINISTRACIÓN E INTERMEDIACIÓN DE BIENES INMUEBLES.	INVERSIONES NASSAU, S.A.	521614
E/2018-36498	6/9/18	INVERSIONES PLACIDO ROSARIO-IPR	SERVICIOS DE PRESTAMOS PERSONALES, INMOBILIARIOS E HIPOTECARIOS.	DANILO JENSIL PLACIDO ROSARIO	523108
E/2018-34870	4/9/18	INVERSIONES POLANCO ULTRA	CONSTRUCCIÓN, COMPRA Y VENTA DE INMUEBLE, VEHÍCULOS Y FINANCIAMIENTO	EDISON ANTONIO DE LA CRUZ POLANCO	522961
E/2018-33041	22/8/18	INVERSIONES POLMAGARIS VRC	VENTAS Y ALQUILERES DE PROPIEDADES, CONTRATAS DE SERVICIOS MÚLTIPLES EN ÁREAS DE LIMPIEZAS.	VICTOR MANUEL RODRIGUEZ CAPELLAN	521491
E/2018-34878	30/8/18	INVERSIONES R. GUZMÁN MEJÍA	GESTIÓN DE PROYECTOS INMOBILIARIOS. VENTA Y ALQUILERES DE INMUEBLES. INTERMEDIACIÓN Y GESTIONES DE CONDOMINIOS.	RAMSES MANUEL GUZMAN MEJIA	522399
E/2018-34772	24/8/18	INVERSIONES RODHER	BANCA DE INVERSIÓN, CONSULTORÍA FINANCIERA E INTERMEDIACIÓN INMOBILIARIA.	PAMELA HERNÁNDEZ FONDEUR	521714
E/2018-35444	29/8/18	INVERSIONES SAMUEL SANCHEZ.	COMPRA Y VENTA DE VEHÍCULOS, ZAPATOS Y PLÁSTICOS RECICLADOS.	OLIVER SANCHEZ DE LOS SANTOS, SAMUEL SANCHEZ	522318
E/2018-36299	5/9/18	INVERSIONES SAVARES	COMPRA, VENTA, IMPORTACIÓN Y EXPORTACIÓN DE MATERIALES DE CONSTRUCCIÓN, ELÉCTRICOS, PLOMERIA, HERRERÍA Y ARTÍCULOS DEL HOGAR.	LUIS GARCIA PADILLA	522998
E/2018-35419	29/8/18	INVERSIONES SIETE LOBOS	VENTAS DE PRENDAS DE VESTIR, CALZADOS Y ACCESORIOS.	MAO YAN	522283
E/2018-32968	29/8/18	INVERSIONES SILUDI	INVERSIONES, VENTA Y TRANSPORTE DE MERCANCÍAS TALES COMO: ARTÍCULOS DE LIMPIEZA, FERRETERÍA Y PINTURA, ALIMENTOS, TEXTILES	VIRGINIA ANTONIA ADON FAMILIA, HENDRY RAFAEL SANCHEZ HEREDIA	522135
E/2018-32365	22/8/18	INVERSIONES WHEATLEY	PRESTAMOS HIPOTECARIO, CONSTRUCCION DE VIVIENDA, IMPORTACIÓN Y EXPORTACIÓN DE MATERIALES PARA LA MISMA.	ALBA ESTHEL COSS ROSARIO DE WHEATLEY, ULISES MANUEL MONTERO SOTO	521468
E/2018-34782	30/8/18	INVERSIONES WILMANI	PRÉSTAMOS PERSONALES, ALQUILERES DE VIVIENDAS, MINI MARKET, VENTA DE PRODUCTOS DE CONSUMO MASIVO TALES COMO: COMESTIBLES, BEBIDAS, DESECHABLES, LIMPIEZA E HIGIENE PERSONAL.	WILSON LIRIANO TOMANI, MAXIMINIO ANTONIO LIRIANO TOMANI	522403
E/2018-34711	24/8/18	INVERSIONES Y CONSTRUCCIONES BEIRA ALTA	CONSTRUCCION, INSTALACION Y MANTENIMIENTO EN TODAS LAS OBRAS, Y BIENES RELACIONADO CON LA INGENIERIA CIVIL, ELECTRICA, INDUSTRIAL Y METALURGICA; SERVICIOS EN EL AREAS VERDES	JOSE JULIO FREIXO RIBEIRO	521679
E/2018-32723	24/8/18	INVERSIONES Y CONSTRUCCIONES JEIJ	CONSTRUCCIÓN DE APARTAMENTOS Y CONDOMINIOS EN GENERAL. VENTA Y COMPRA DE TERRENOS, CASAS Y SOLARES.	INMOBILIARIA Y SERVICIOS JURIDICOS JOSE SANCHEZ Y ASOCIADOS, C. POR A.	521956
E/2018-31918	3/9/18	INVERSIONES Y NEGOCIOS BRANELLI	SERVICIOS DE FABRICACIÓN, COMERCIALIZACIÓN, COMPRA, VENTA, IMPORTACIÓN, EXPORTACIÓN DE PRODUCTOS YARTÍCULOS DE CONSUMO MASIVO COMO: COSMÉTICOS EN GENERAL	MARIA ORQUINIA PEREZ MATOS, MIGUEL ANGEL ENCARNACION MATEO	522731
E/2018-35199	28/8/18	INVERSIONES Y NEGOCIOS DIVERSOS HIRAM	COMPRA Y VENTA DE VEHÍCULOS E INMUEBLES, FINANCIAMIENTO, PRÉSTAMOS HIPOTECARIOS, BIENES RAÍCES Y TOUR OPERADOR EMISIVO/RECEPTIVO.	GRAZIA SALONNA, PALMA SALONNA	522071
E/2018-35153	28/8/18	IPAFOCO INSTITUTO FORMACIÓN DE COLABORADORES	FORMACIÓN EN SERVICIO AL CLIENTE DIRIGIDO A COLABORADORES: VENDEDORES, COBRADORES, DEPENDIENTES DE TIENDAS Y NEGOCIOS.	FELIX LORENZO BAUTISTA	522026
E/2018-29276	29/8/18	IPAGUAKIA MANO NUESTRA	ELABORACIÓN Y VENTA DE PRODUCTOS ARTESANALES.	YVELISSE ATENAS GARCIA MARTINEZ	522374
E/2018-28372	28/8/18	IPO ILUMINACIÓN Y PANTALLAS	ALQUILER DE EQUIPOS AUDIOVISUALES, SONIDOS, LUCES, PANTALLAS LED, ESTRUCTURAS EN TRUSS Y TODO PARA LA REALIZACIÓN DE ESPECTÁCULOS.	BALDWIN RENAN OVALLES LÓPEZ	522109
E/2018-28373	28/8/18	IPO ILUMINACIÓN Y PANTALLAS LED	ALQUILER DE EQUIPOS AUDIOVISUALES, SONIDOS, LUCES, PANTALLAS LED, ESTRUCTURAS EN TRUSS Y TODO PARA LA REALIZACIÓN DE ESPECTÁCULOS.	BALDWIN RENAN OVALLES LOPEZ	522629
E/2018-35517	30/8/18	IR AUTO	COMPRA Y VENTA DE VEHÍCULO.	JOSE ISMAEL REYNOSO MIESES	522386
E/2018-34350	24/8/18	ITALY ROLLING RD	IMPORTACIÓN, EXPORTACIÓN, FABRICACIÓN, COMPRA Y VENTA AL POR MAYOR Y AL DETALLE DE MOTORES Y ACCESORIOS PARA PUERTAS Y VENTANAS AUTOMÁTICAS	ANDERSON WELLINSTON DE LA ROSA OGANDO	521694
E/2018-35293	29/8/18	ITSQUAD	PRESTAR SERVICIOS DE CONSULTORÍA EN LA RAMA DE LA INFORMÁTICA.	CARMEN KEOPATRA VELOZ MEREJO	522131
E/2018-34308	22/8/18	ITZAYANA	SALÓN DE BELLEZA Y CENTRO DE SPA.	YESENIA CID CID	521348
E/2018-28949	24/8/18	IUS BUSINESS GROUP	SERVICIO DE GESTIÓN PUBLICITARIA EN GENERAL, MANEJO DE REDES SOCIALES, MERCADEO, LANZAMIENTO DE PRODUCTOS Y SERVICIOS, AGENCIA DE COMUNICACIÓN, DESARROLLO DE WEB.	JUAN GABRIEL RAMIREZ PERDOMO	521772
E/2018-35537	30/8/18	IZAJES DEL ESTE	SERVICIO DE IZAJES Y MOVIMIENTO DE CARGA EN GENERAL.	LUCERO DEL ALBA RIVERA DE PEGUERO, OMAR VLADIMIR PEGUERO PAULINO	522396
E/2018-35045	27/8/18	J A & L HERMANOS ARIAS, GRUPO DE INVERSIONES Y PRESTAMOS RÁPIDOS Y FÁCILES	PRESTAMOS DE MENORES CUANTIAS, RAPIDOS Y FACILES, PRESTAMOS PERSONALES, HIPOTECARIOS Y PRENDARIOS, CON Y SIN DESAPODERAMIENTO.	JOSE ANTONIO ARIAS	522009
E/2018-36017	4/9/18	J R VILLAR AUTO IMPORT	COMPRA, VENTA, EXPORTACIÓN, IMPORTACIÓN Y FINANCIAMIENTOS DE TODOS TIPOS DE VEHÍCULOS NUEVOS Y USADOS.	JUAN RAMON VILLAR SEVERINO	522792
E/2018-36279	5/9/18	J&A GUERRERO SANTANA Y ASOCIADOS	VENTA AL POR MENOR DE FÁRMACOS.	JULIO GUERRERO	523005
E/2018-31963	15/8/18	J&N	SERVICIOS DE ENVIOS PUERTA A PUERTA.	JUAN GARCIA	522600
E/2018-33406	14/8/18	J. L. MANUFACTURING	PRODUCCIÓN Y FABRICACIÓN DE ARTÍCULOS INDUSTRIALES Y LA COMPRA, VENTA, IMPORTACIÓN Y EXPORTACIÓN DE LOS MISMOS ARTÍCULOS.	JOSE ANGEL LAGARDERA	520637
E/2018-36052	4/9/18	J.FERRERAS TRAILER	FABRICACIÓN DE TRAILERS Y REMOLQUES	JULIO FERRERAS REYES	522784
E/2018-36037	4/9/18	J.FULLER INVESTMENTS LLC	COMPRA Y VENTA DE BIENES INMUEBLES, RENTA, ARRENDAMIENTO, ALQUILER, PERMUTA, O CUALQUIER OTRA FORMA DE ADQUISICIÓN, ADMINISTRACIÓN, CONSTRUCCIÓN	JAMES NELSON FULLER	522742
E/2018-33528	22/8/18	J'AIME PARIS NAIL AND BEAUTY BAR	SERVICIO DE ARREGLOS DE UÑAS DE MANOS Y PIES, VENTA Y APLICACIÓN DE PRODUCTOS DE BELLEZA, COLORACIÓN, PELUQUERÍA, ESTÉTICA, DEPILACIÓN, MAQUILLAJE Y MASAJES.	KIARA PEREZ MELENDEZ	522642
E/2018-33684	4/9/18	JABA DISTRIBUTORS	IMPORTACION, EXPORTACION, Y VENTA AL POR MAYOR Y DETALLE DE PRODUCTOS DE COMPUTACION, CELULARES, MATERIALES FOTOGRAFICOS TALES COMO: PAPEL PARA FOTOGRAFIAS, IMPRESORAS, TINTAS.	JUAN BAUTISTA ARIAS CIPION	522921
E/2018-34596	23/8/18	JACAGUA HILL	ALQUILER INMOBILIARIO TURISTICO.	SALLY MARTE ESPINAL	521552
E/2018-34597	23/8/18	JACAGUA VILLAGE	ALQUILERES INMOBILIARIOS TURISTICOS.	SALLY MARTE ESPINAL	521553
E/2018-28957	3/9/18	JACKSON MAKEUP SPA	CENTRO DE MASAJE ESTÉTICA Y MAQUILLAJE.	FRISDERIS ALTAGRACIA ZARZUELA AMANCIO, JUAN CARLOS VALDEZ PEREZ	522685
E/2018-24821	27/8/18	JACSAM CONSULTORES	SERVICIOS PROFESIONALES DE ASESORIA Y GESTION EN EL AREA DE RECURSOS HUMANOS: PLANIFICACION, DESARROLLO, ORGANIZACION, RECLUTAMIENTO Y SELECCIÓN, ADMINISTRACION DE PERSONAL, CAPACITACION	JACQUES SAMSON	521940
E/2018-33474	15/8/18	JAE GROUP COMERCIAL	COMPRA Y VENTA DE ELECTRODOMÉSTICOS, IMPORTACIÓN Y EXPORTACIÓN DE ELECTRODOMÉSTICOS.	JONATHAN CHRISTOBAN BAUTISTA	520692
E/2018-36353	5/9/18	JAIRO OFFICE	VENTA DE MATERIALES GASTABLES PARA OFICINAS.	JAIRO CASTILLO JEREZ	522975
E/2018-34535	6/9/18	JASARIPI	OFRECER SERVICIOS DE PRODUCCIÓN, VENTA Y DISTRIBUCIÓN AL POR MAYOR Y AL DETALLE DE PRODUCTOS ALIMENTICIOS, ENTRE ELLOS PIZZAS, PASTELITOS, QUIPES	JUANA AURELINA SARITA PICHARDO	523001
E/2018-34604	28/8/18	JASURO	ADMINISTRACIÓN Y TENENCIA DE BIENES INMUEBLES, REALIZACIÓN DE INVERSIONES TALES COMO LA ADQUISICIÓN DE BIENES INMUEBLES Y PARTICIPACIONES SOCIALES EN SOCIEDADES COMERCIALES.	JATHAN YAMIL SUED FUENTES, LUZ DARMIS SUED FUENTES, ANTHONY SUED GUTIERREZ, ILKA LUCERO SUED GUTIERREZ	522035
E/2018-33956	24/8/18	JAYNALI DIESEL	VENTA Y DISTRIBUCIÓN DE GASOIL.	JONATHAN GARCIA VALDEZ	521758
E/2018-34044	4/9/18	JBL PRINT ZONE	VENTA, DISTRIBUCIÓN, Y COMERCIALIZACIÓN DE PAPELERÍA; TODO TIPO DE LIBROS; MATERIALES GASTABLES PARA OFICINAS Y EMPRESAS, IMPRESOS	LUCIANO JEAN BAPTISTE	522927
E/2018-35627	30/8/18	JEHOVÁ ES NUESTRO AMPARO, SALMO 46:1	ENTIDAD SIN FINES DE LUCRO, IGLESIA.	MIREYA OZORIA SOLANO	522484
E/2018-33330	30/8/18	JELIAS, ASESORES INMOBILIARIOS	VENTAS, ALQUILER Y ADMINISTRACIÓN DE PROPIEDADES.	RAFAELA ACOSTA FRANCISCO	522810
E/2018-30335	5/9/18	JELLYSTONE FOOD TRUCK CAMP	ALQUILER DE ESPACIOS PARA RENTA DE FOOD TRUCKS.	PABLO RANSAY SOLANO PUELLO	522908
E/2018-36197	5/9/18	JENDERLI COMERCIAL	VENTA AL POR MAYOR DE PRENDAS MILITARES Y CIVILES DE VESTIR; VENTA AL POR MAYOR DE ALIMENTOS Y BEBIDAS	JENNY BALDERA DE DURAN	522929
E/2018-35503	5/9/18	JEURIS REFRIGERACIÓN	VENTA DE REPUESTOS Y EQUIPOS DE ENFRIAMIENTO Y REPARACIÓN DE TODO TIPO DE REFRIGERIOS.	JEURIS BIENVENIDO FELIZ BAEZ	523080
E/2018-36008	4/9/18	JFL SERVICIOS FINANCIEROS	OFRECER SERVICIOS DE CONTABILIDAD, IMPUESTOS, AUDITORIA, ESTADOS FINANCIEROS, CONTROL INTERNO.	FRANCIS DIAZ GUERRERO	522773
E/2018-32882	30/8/18	JHONA GROUP	DISTRIBUCIÓN DE AGUA POTABLE, VENTA DE ENVASES PLÁSTICOS EN GENERAL, VENTA Y DISTRIBUCIÓN DE ALIMENTOS, VENTA DE BEBIDAS NO ALCOHÓLICAS, VENTA DE BEBIDAS ALCOHÓLICAS, SERVICIO DE TRANSPORTE DE ALIMENTOS	JHONATAN ESTIVE CASTRO RAMIREZ	522372
E/2018-33726	30/8/18	JIALEBI TRAVEL & CARGO	AGENCIA DE VIAJES, TRANSPORTE AÉREO, COURIER, IMPORTACIÓN Y EXPORTACIÓN DE FURGONES, PIEZAS DE VEHÍCULOS, ROPAS, ACCESORIOS DE EQUIPOS DE OFICINA Y AFINES	JHAMILLE MADELINA GARCIA BAEZ	522434
E/2018-35832	3/9/18	JIMAGRO	VENTAS DE TODO TIPOS DE PRODUCTOS AGROPECUARIOS EN GENERAL.	YENNY ALTAGRACIA ENCARNACION HICIANO	522648
E/2018-31648	28/8/18	JIMENEZ CASTRO CONSTRUCCIONES	DISEÑOS, CONSTRUCCIÓN, REMODELACIÓN, OBRAS CIVILES EN GENERAL, INMOBILIARIA, TRANSPORTE, EQUIPAMIENTOS, EDIFICACIONES, CARRETERAS, OBRAS HIDRÁULICAS.	SMERLYN JIMENEZ CASTRO	522055
E/2018-35706	5/9/18	JJK AUTO PARTS	GESTIÓN, COMERCIALIZACIÓN E IMPORTACIÓN DE PIEZAS PARA VEHÍCULOS DE MOTOR, COMPRA Y VENTA DE REPUESTOS PARA VEHÍCULOS POR PEDIDOS.	JOSE LUIS CESPEDES	523057
E/2018-35017	27/8/18	JLARA GESTIÓN DE PERSONAS	ASESORÍA EN RECURSOS HUMANOS.	JESSENIA VERENIZKIS LARA DE DE LOS SANTOS	521891
E/2018-36306	5/9/18	JM FITNESS	SERVICIOS DE GIMNASIO, TERAPIA FÍSICA, ORGANIZACIÓN DE COMPETENCIA DEPORTIVA Y GIMNÁSTICA.	JOSE RAFAEL REINOSO GERALDO, MARIA ELOISA VARGAS ESTEVEZ	523070

[210] EXP.	[220] SOL. FECHA	[561] NOMBRE COMERCIAL	[510] ACTIVIDAD	[730] SOLICITANTE	[111] REGISTRO
E/2018-35340	29/8/18	JMB	COMPRA, VENTAS, IMPORTACIÓN, EXPORTACIÓN, MAQUINARIA AGRÍCOLA, PLANTAS ELÉCTRICAS, MOTORES ELÉCTRICOS Y EQUIPOS AGRÍCOLAS.	JULIO CESAR BRACHE MORALES	522154
E/2018-35534	30/8/18	JOHNTE LIQUOR STORE	VENTA Y COMERCIALIZACIÓN DE LICORES, BEBIDAS ALCOHÓLICAS Y DE CONSUMO MASIVO.	JOHN VASQUEZ MERCEDES	522392
E/2018-34724	24/8/18	JOHSARI HOGARES	CONSTRUCCIÓN Y REMODELACIÓN DE CASAS Y APARTAMENTOS PARA LA VENTA.	JOHNNY SANTANA RIJO	521686
E/2018-36421	6/9/18	JOLIAR PUBLICITARIA	PUBLICACIONES COMERCIALES EN GENERAL.	ARISTIDES MANUEL FERNANDEZ HACHE	523088
E/2018-34323	22/8/18	JOPA 4487 INVERSIONES	COMPRA, VENTA Y ALQUILER DE PROPIEDADES INMOBILIARIAS.	JOSEPH KENNETH PAGANO	521368
E/2018-35530	30/8/18	JOSE LUIS MUÑOZ REYES	SERVICIOS DE EBANISTERÍA.	JOSE LUIS MUÑOZ REYES	522393
E/2018-36132	4/9/18	JOYERÍA VARELA	CREACIÓN, PRODUCCIÓN, DISTRIBUCIÓN, COMERCIALIZACIÓN, IMPORTACIÓN, EXPORTACIÓN, ORFEBRERÍA, VENTA ONLINE, VENTA AL POR MENOR Y POR MAYOR DE ARTÍCULOS DE JOYERÍA	MÓNICA MARIA VARELA BONARELLI	522901
E/2018-33301	4/9/18	JPG RENT CAR	ALQUILER DE VEHICULOS.	JUAN ALBERTO PEREZ GARCIA	522824
E/2018-34641	23/8/18	JRHP CAR WASH	LAVADO DE VEHÍCULOS DE MOTOR EN GENERAL.	JOSE RAFAEL HERNANDEZ PADILLA	521612
E/2018-35532	5/9/18	JSC UNIFORMES	CONFECCIÓN Y VENTA DE PRENDAS DE VESTIR.	JULIO SILVERIO CARABALLO VENTURA	522863
E/2018-33556	29/8/18	JSF SPORTS	PROMOCIONES, PRODUCCIONES, FESTIVALES Y PROGRAMAS DE EVENTOS DEPORTIVOS.	JUAN JESUS ANIBAL PERALTA PIÑA	522257
E/2018-29173	31/8/18	JULFRED DESCUBRE QUISQUEYA	OPERADORA DE SERVICIOS TURÍSTICOS, TRANSPORTE, EXCURSIONES, ORGANIZACIÓN DE EVENTOS TURÍSTICOS, AGENCIA DE VIAJES, RESERVACIONES, VENTA DE PASAJES, REPRESENTACIONES TURÍSTICAS	JULIA YANELLY SALCEDO DE PAREDES, ALFRED JOSÉ PEÑA MENDOZA	521951
E/2018-34636	23/8/18	JUNTA DE VECINOS COMUNIDAD DE LAS CALDERAS, JUVECC	VELAR POR EL SUMINISTRO DE LOS SERVICIOS PÚBLICOS Y DESARROLLO ARMONIOSO DE TODOS LOS HABITANTES DE LA COMUNIDAD, DESARROLLANDO ACTIVIDADES QUE PROMUEVAN LOS VALORES MORALES, ÉTICOS, PATRIÓTICOS	FERNANDO JAQUEZ REYES	522142
E/2018-35222	28/8/18	JUNTA DE VECINOS RESIDENCIAL CUESTA HERMOSA, JUVERECUHER	ENTIDAD SIN FINES DE LUCRO, DEDICADA A LA ORGANIZACIÓN DEL RESIDENCIAL.	JOSE NICOLAS MARTINEZ MERCADO	522110
E/2018-27417	21/8/18	JUSTECH	SERVICIOS INFORMÁTICOS, SOPORTE TÉCNICO, IMPLEMENTACIÓN DE SISTEMAS Y MARKETING DIGITAL.	FAUSTO RAMON SANTANA JIMENEZ	521320
E/2018-34599	28/8/18	JUVENTUD POR EL PROGRESO DE LA REPUBLICA DOMINICANA, JUPREDOM	ENTIDAD SIN FINES DE LUCRO DEDICADA AL DESARROLLO DE LAS COMUNIDADES.	MARIO ALEXANDER FERNANDEZ MATEO	522116
E/2018-35302	29/8/18	KADERNIK	FOTOGRAFÍA, TEMÁTICA, FOTO SESIÓN Y FOTO ESTUDIO.	SERDAR TURKEL	522141
E/2018-28406	5/9/18	KAIZEN SUSHI	VENTA Y DISTRIBUCIÓN DE ALIMENTOS. RESTAURANTE Y DISTRIBUIDORA.	MARHUN ANTONIO OLDENBURG HERMOSO	522918
E/2018-35884	3/9/18	KAYMA SOLUCIONES	IMPLEMENTACIÓN, ASESORÍA Y CONSULTORÍA SOBRE LOS PROCESOS Y/O PROYECTOS EN LAS DIFERENTES ÁREAS DE UNA EMPRESA, SERVICIOS TECNOLÓGICOS, DISEÑO GRÁFICO	CARMEN ELIZABETH PEÑA JOAQUIN DE SANCHEZ	522675
E/2018-35771	31/8/18	KAZOKA MOTOR	COMPRA Y VENTA DE VEHICULOS, IMPORTACION Y EXPORTACION DE VEHICULOS NUEVOS Y USADO, VENTA DE PIEZAS PARA TODO TIPO DE DE VEHÍCULO,	YESICA KARINA ESTEBAN LEON	522595
E/2018-33564	30/8/18	KBC CHRISTIAN SCHOOL	COLEGIO CRISTIANO PRE ESCOLAR (DE 1 A 5 AÑOS), PRESTANDO SERVICIOS DE ENSEÑANZA Y FORMACIÓN PARA DESARROLLAR LAS FACULTADES MENTALES, FÍSICAS Y MOTORAS DE INFANTES Y NIÑOS	FERNANDO ARTURO BELLIARD ACOSTA	522591
E/2018-35590	30/8/18	KBC FINANCIERA.	FINANCIAMIENTOS DE VEHÍCULOS DE MOTOR.	CAMILO TEJADA BALDERA	522442
E/2018-18134	28/8/18	KELQUITECH TECHNOLOGY	VENTA DE SOFTWARE, SERVICIOS DE SOFTWARE, COMPUTADORAS, VENTAS DE SISTEMAS.	PEDRO PABLO MENDEZ ROJAS	522123
E/2018-35788	4/9/18	KEN & WEE PRODUCTIONS	FIRMA Y CONTRATACIÓN DE ARTISTAS DE TODO TIPO DE GÉNEROS MUSICALES.	MARIBEL BONET CASTILLO, MIGUEL ANGEL RONDON PEREZ	522917
E/2018-35144	3/9/18	KENIAMAGY 23 BOUTIQUE	VENTA DE TODO TIPO DE ROPA NUEVA Y USADA PARA DAMAS, CABALLEROS, NIÑOS Y AFINES.	CRISTIAN JAVIER PERALTA ZORRILLA, KENIA MARGARITA CARPIO MONTILLA DE PERALTA	522663
E/2018-35417	29/8/18	KERMARJAQ ENTERPRISES	FABRICACIÓN, COMERCIALIZACIÓN, ALMACENAMIENTO, CONSIGNACIÓN, COMPRA, VENTA, IMPORTACIÓN, EXPORTACIÓN, AL POR MAYOR Y DETALLE DE LADRILLOS HUECOS	KERNNYS MARMOLEJOS JAQUEZ	522279
E/2018-34848	24/8/18	KFE CAPTION CREATIVE AGENCY	PUBLICIDAD EN GENERAL, CREACIÓN CONTENIDO PARA REDES SOCIALES, BRANDING, CREACIÓN Y EDICIÓN DE VIDEOS Y ASESORÍA DIGITAL	CARLOS BIENVENIDO VALENZUELA PANIAGUA	521804
E/2018-34293	22/8/18	KHAWLY MYINT INTERNATIONAL TRADING	SERVICIOS DE GESTIONES ADUANALES, TRANSPORTE AÉREO, MARÍTIMO Y TERRESTRE, ALMACENAJE FISCAL, ALMACENAJE GENERAL, CONSOLIDACIÓN DE CARGA	VANESSA MIOSOTI MYINT GUERRERO, JEFF KHAWLY	521342
E/2018-34030	30/8/18	KIG DOMINICANA	ASESORÍA Y GESTIÓN DE NEGOCIOS PARA PEQUEÑAS Y MEDIANAS EMPRESAS, TALES COMO CONSULTORIA, MERCADEO, PUBLICIDAD Y REESTRUCTURACION DE PEQUEÑAS Y MEDIANAS EMPRESAS.	EDWARD FRANKLIN JR MARTE GENAO	522324
E/2018-33103	13/8/18	KING'S BONFIRE	LA EMPRESA SE DEDICARA A LOS SERVICIOS DE CAFETERÍA, PRODUCCIÓN, VENTAS DE ALIMENTOS Y BEBIDAS, COMERCIALIZACIÓN DE MATERIAS PRIMAS EN MERCADO LOCAL E INTERNACIONAL PARA LA TRANSFORMACIÓN DE ALIMENTOS Y BEBIDAS.	WILSON ANTONIO COLON FERMIN	520396
E/2018-34580	23/8/18	KITCHENETTE BY LOCAL 7	BAR Y RESTAURANTE DE COCINA INTERNACIONAL.	GIOMANY PÉREZ BRITO	521567
E/2018-34414	22/8/18	KIWA BCS DOMINICANA	CERTIFICACIÓN DE PRODUCTOS AGRÍCOLAS, AGROPECUARIOS, ORGÁNICOS.	BCS DOMINICANA, S.R.L.	521459
E/2018-32878	27/8/18	KLVN TECHNOLOGIES	COMPRA Y VENTA DE CELULARES Y ACCESORIOS, ASI COMO ACTIVACIÓN Y REPARACIÓN DE CELULARES.	VICTOR MANUEL SANCHEZ GONZALEZ	521821
E/2018-28496	11/7/18	KOBRANZAS	CONSULTORÍA Y ASISTENCIA LEGAL, SERVICIOS DE ASESORAMIENTO, SERVICIOS ADMINISTRATIVOS, PROMOCIÓN Y DESARROLLO CULTURAL Y EDUCATIVO, ENSEÑANZA DE CURSOS ESPECIALIZADOS.	ROSANNA MARIANELA CASTRO MERCEDES	522841
E/2018-34818	28/8/18	KOKOFRUTA & MAS	COSECHA Y COMERCIALIZACIÓN DE PRODUCTOS AGRÍCOLAS ASÍ COMO A LA EXPORTACIÓN E IMPORTACIÓN DE PRODUCTOS AGROINDUSTRIAL.	PERCIO JIMENEZ ORTIZ	522052
E/2018-28838	22/8/18	KOREAN MART, K-FOOD ANTENNASHOP	TIENDA DE EVENTOS, COMERCIALIZACIÓN Y VENTA DE PRODUCTOS DE CONSUMO MASIVO. PRINCIPALMENTE LA COMERCIALIZACIÓN DE UNA GRAN LÍNEA DE PRODUCTOS COREANOS	IMPORTADORA Y EXPORTADORA J&J, S.R.L.	521415
E/2018-33380	5/9/18	KRABI ESTETICA AND SPA	TRATAMIENTOS CORPORALES, MASAJES, FACIALES, DEPILACION, EXFOLIACION, MESOTERAPIA, MICRODERMABRACION, ORIENTACION NUTRICIONAL.	MICHEL ARNALDA MENDEZ DIAZ	522970
E/2018-24307	29/8/18	KRAKEN FILMS	REALIZACIÓN DE CORTOS, LARGOS Y MEDIOMETRAJES CINEMATOGRÁFICOS, DOCUMENTALES, VIDEO DE COMERCIALES, SECCIONES FOTOGRÁFICAS Y COBERTURAS DE EVENTOS DE ORDEN INSTITUCIONAL, SOCIAL Y PERSONAL.	MICHELLE TRINIDAD MEDRANO, ERICK ANDRES MARTÍNEZ MORA, LUIS ALEJANDRO MARTE PEREZ, GEORGE EMMANUEL MEJIA ROSARIO	522206
E/2018-28033	23/8/18	KRP CÍRCULO TECNOLÓGICO	VENTA DE TODO TIPO DE ACCESORIOS PARA CELULARES, ARTÍCULOS TECNOLÓGICOS. REPARACIÓN Y DESBLOQUEO DE TODO TIPO DE EQUIPOS MÓVILES.	KENIA ELIZABETH RAMIREZ PEREZ	521649
E/2018-34962	27/8/18	KTC	COMERCIALIZACIÓN, IMPORTACIÓN, EXPORTACIÓN Y DISTRIBUCIÓN DE ELECTRODOMÉSTICOS, EQUIPOS ELECTRÓNICOS, COMPUTADORAS, TELEVISORES, MUEBLES PARA LA OFICINA Y PARA EL HOGAR.	CECOMSA, S.R.L.	521962
E/2018-32146	6/9/18	L GESTION PROACTIVA GESPRO II	ALQUILER Y ADMINISTRACIÓN DE PROPIEDADES; PARQUEO VEHÍCULOS DE MOTOR; COMPRA, VENTA, ALQUILER Y OPERACIÓN DE PROPIEDADES INMOBILIARIAS PROPIAS O ARRENDADAS	RICARDO LARA SALAZAR	523127
E/2018-35904	5/9/18	L.G.I. LOYALTY GROUP INVESTMENT	SERVICIOS LEGALES, SERVICIOS DE ASESORÍA O CONSULTORIA COMERCIAL O EMPRESARIAL.	ANGELO JEAN BAEZ ABREU	523017
E/2018-35776	31/8/18	LA CANTINITA	BAR, EXPENDIENDO DE BEBIDAS ALCOHÓLICAS Y PICADERAS.	ROCKING GIFT SHOP SRL	522609
E/2018-33276	30/8/18	LA CASA DEL REPUESTO AMERICANO A & L	VENTA DE REPUESTOS DE VEHÍCULOS.	SOCRATES JOSE PENA CABRAL	522353
E/2018-35378	29/8/18	LA CURSILERIA	BANDEJAS DE DESAYUNOS, REGALOS, GLOBOS, DISEÑO DE EVENTOS, INVITACIONES, PERSONALIZACIÓN DE ARTÍCULOS.	RUTH ELIZABETH PERALTA WILSON	522249
E/2018-29075	24/8/18	LA ESTANCIA CLUB	ORGANIZACIÓN DE EVENTOS.	PEDRO JOSE DAJER PERALTA	521752
E/2018-29071	24/8/18	LA ESTANCIA PLAZA	ALQUILER DE LOCALES COMERCIALES.	PEDRO JOSE DAJER PERALTA	521742
E/2018-35945	3/9/18	LA IGLESIA DE PENTECOSTES ASAMBLEA DE SANTO DOMINGO	AYUDA COMUNITARIA SIN FINES DE LUCROS A LAS PERSONAS MAS NECESITADAS.	LA IGLESIA DE PENTECOSTES ASAMBLEA DE SANTO DOMINGO	522714
E/2018-32616	8/8/18	LA JUVENTUD DECIDE	ORGANIZACIÓN SIN FINES DE LUCRO, APOYO A LA COMUNIDAD.	YURI ENRIQUE RODRIGUEZ LORENZO	521981
E/2018-34602	23/8/18	LA OROCOVEÑA	ADMINISTRACIÓN Y TENENCIA DE BIENES INMUEBLES, REALIZACIÓN DE INVERSIONES TALES COMO LA ADQUISICIÓN DE BIENES INMUEBLES Y PARTICIPACIONES SOCIALES EN SOCIEDADES COMERCIALES.	JATHAN YAMIL SUED FUENTES, LUZ DARMIS SUED FUENTES	522031
E/2018-32326	23/8/18	LA PALETA ARTESANAL BY SOY CHURROS	COMERCIALIZAR PALETA ARTESANALES, HECHAS HA BASE DE FRUTAS NATURALES.	SOY CHURRO	521642
E/2018-34102	23/8/18	LA PASTELERIE BY ALONSO	REPOSTERÍA, PASTELERÍA, PANADERÍA, DULCES Y ORGANIZACIÓN DE EVENTOS.	KEVIN MARIA MATEO, MADELYN CAROLINA JIMENEZ CONTRERAS	521663
E/2018-34959	27/8/18	LA PLAZA DEL AGUACATE ADELCIO HDEZ	CULTIVO, COMERCIALIZACIÓN Y VENTA DE TODO TIPO DE PRODUCTOS AGRÍCOLA.	ADELCIO PAUL HERNANDEZ DE LA CRUZ	521961
E/2018-34341	22/8/18	LA REALIDAD DE LOS HECHOS.	LA PRODUCCIÓN DE PROGRAMAS EN RADIO Y TELEVISIÓN, DE ENTREVISTA Y ANÁLISIS, DE TEMAS DE ACTUALIDAD.	IVELISSE AMPARO MENDOZA DE TURBI	521414
E/2018-35180	4/9/18	LA SUPER BANDA SALSERA - SBS	NOMBRE ARTÍSTICO, INTERPRETACIÓN MUSICAL A NIVEL NACIONAL E INTERNACIONAL, PRODUCCIÓN Y COMERCIALIZACIÓN DISCOGRÁFICA, GRABACIÓN, CONTRATACIÓN ARTÍSTICA, VENTA DE EQUIPOS MUSICALES EN GENERAL	SALVADOR JOSE RUIZ ALCANTARA	522832
E/2018-34683	23/8/18	LA TIENDITA BY ABS	TIENDA DE VENTA AL DETALLE DE PRODUCTOS CÁRNICOS Y MARISCOS.	ALBERTO BERA SEVERINO	521659
E/2018-35659	31/8/18	LABORATORIO DENTAL VILLA AURA	LABORATORIO DENTAL.	JUAN FRANCISCO MARTINEZ CARVAJAL, ROCENDO HIRALDO CASTILLO	523027
E/2018-34699	24/8/18	LABORATORIO VILLA AURA	LABORATORIO ODONTOLÓGICO.	JUAN FRANCISCO MARTINEZ CARVAJAL, ROCENDO HIRALDO CASTILLO	521677
E/2018-35834	3/9/18	LAGUNA SOV	PARQUE DE ATRACCIONES Y OCIO, CON EL ÁREA DE RESTAURANTE	SERGEY IVANOVICH TROFIMOV	522647
E/2018-32340	20/8/18	LAKEPOINT COMMERCIAL GROUP	OPERACIONES INMOBILIARIAS. COMPRA Y VENTA DE INMUEBLES.	MARIA LOZANO CASILLAS	521271
E/2018-34309	22/8/18	LALIUM CORP	VENTA DE EQUIPOS DE OFICINA.	BUFETE MEJIA RICART & ASOC. SRL	521371
E/2018-36113	4/9/18	LAMPLE GENERAL SERVICES	SERVICIOS DE MANTENIMIENTO PLANTAS ELÉCTRICAS, INSTALACIÓN DE CÁMARAS DE SEGURIDAD , IMPERMEABILIZACIÓN DE TECHOS, CERRAJERÍA EN GENERAL	LUIS ENRIQUE LAMPLE AQUINO	522845
E/2018-34736	24/8/18	LAO TIE PROMOTIONS	AGENTES DE PROMOCIÓN, CONSULTORÍA DESARROLLO Y FOMENTO ATLETAS AMATEURS Y PROFESIONALES EN EL TERRITORIO NACIONAL E INTERNACIONAL	BIG DREAMS INTERNATIONAL	521695
E/2018-35324	29/8/18	LAS AMERICAS DEPOT MERCANTIL	IMPORTACIÓN, EXPORTACIÓN Y VENTA DE MATERIALES GASTABLES, ALIMENTOS, BEBIDAS, ARTÍCULOS DE LIMPIEZA, HIGIENE E INSUMOS DE COCINA, VENTA DE ARTÍCULOS DEL HOGAR	MELAINE DEL ALBA PEÑA FELIZ	522183
E/2018-34554	23/8/18	LAS NANAS DE DOÑA DORA	CUIDADO DE NIÑOS Y/O ATENCIÓN A INFANTES.	ENESTORA GUZMAN	521526

[210] EXP.	[220] SOL. FECHA	[561] NOMBRE COMERCIAL	[510] ACTIVIDAD	[730] SOLICITANTE	[111] REGISTRO
E/2018-34720	24/8/18	LASER DO	CORTE Y TALLADO EN MADERAS, CARTÓN, ACRÍLICO Y OTROS MATERIALES PARA LA CREACIÓN DE ARTÍCULOS. COMERCIALIZACIÓN DE MAQUINAS LÁSER DE CORTE Y GRAVADO.	WOLFAN BERGAVIRIZ FABIAN REYNOSO	521682
E/2018-35609	30/8/18	LATECH	VENTA DISEÑO E INSTALACIÓN DE ESTRUCTURAS DE REDES, CENTRALES IP, REDES INALÁMBRICAS PROFESIONALES, CÁMARAS IP	LUIS ARTURO ARIAS MEJIA	522467
E/2018-32630	8/8/18	LATH	INSTALACIÓN DE MUROS Y PLAFONES DE ACERO.	LATH, S.R.L.	521639
E/2018-34543	28/8/18	LAUNDRY EXPERTS T.O.G.A.	SE DEDICA A SERVICIOS DE LAVANDERÍA Y PLANCHADO DE ROPA, ASÍ COMO REPARACIONES DE VESTIMENTAS.	AMALIA MARGARITA TORRES RAMIREZ, ARMANDO RAMIRES GARCIA DE LOS SANTOS	522011
E/2018-35451	29/8/18	LAUREN'S TRAVEL	AGENCIA DE VIAJES ENCARGADA EN CONSEGUIR LOS MEJORES PAQUETES DEL MERCADO DE HOTELES Y TODO LO REFERENTE AL TURISMO.	CARLOS ALBERTO MICHEL GUERRERO, LEYRI LAURA LEBRON BLANCO, MARGARITA BLANCO JIMENEZ DE MATA	522349
E/2018-28480	24/8/18	LAVAKÍ	LAVANDERÍA, ALTERACIONES Y SASTRERÍA EN GENERAL.	FRANCISCA PEREZ GIL	522706
E/2018-34896	27/8/18	LAVANDERIA F.A.A.E	LAVADO Y PLANCHADO DE ROPA.	FELIX ADALBERTO ABREU ESTRELLA	521807
E/2018-34859	3/9/18	LAVANDERIA LA UNICA ARV	SERVICIOS DE LAVADOS, PLANCHADOS Y ALTERACIONES DE TODOS TIPOS DE ROPAS.	AMAURIS ROA VALDEZ	522758
E/2018-36388	5/9/18	LAVANDERÍA MAGNOLIA	LAVADO EN SECO, PLANCHADO, SECADO, ALTERACIONES DE ROPA DE VESTIR, LAVADO A VAPOR, LAVADO DE TRAJES DE NOVIA, LIMPIEZA EN GENERAL.	CESAR NICOLAS DIAZ NUÑEZ, PIER ANGELO BERGAMO	523066
E/2018-30797	28/8/18	LCS RENTA MEDICA	RENTA DE ARTÍCULOS MÉDICOS PARA USO EN EL HOGAR.	LCS RENTA MEDICA, E.I.R.L	522040
E/2018-35400	30/8/18	LCV-GO	DESARROLLO DE TECNOLOGÍA DE INFORMACIÓN Y COMUNICACIONES, ADEMÁS DE ACCESO A DICHA TECNOLOGÍA EN ZONAS RURALES. COMPRA Y VENTA DE BIENES RAÍCES.	LORENZO CASTILLO VASQUEZ	522474
E/2018-30980	27/8/18	LE FARINE IMPORT	IMPORTACIÓN, EXPORTACIÓN, DISTRIBUCIÓN Y VENTA DE PRODUCTOS ALIMENTICIOS.	LIBERATO DE SIMONE	521922
E/2018-36323	5/9/18	LEAH	IMPORTACIÓN, VENTA DE ELECTRODOMÉSTICOS EN GENERAL.	MARIA ALTAGRACIA SANCHEZ DE LA CRUZ, SICRYS ANTONIA FELIZ FELIZ	523033
E/2018-34678	3/9/18	LEBRON EXCHANGE RD 2312	COMPRA Y VENTA DE DIVISAS, APARATOS ELECTRÓNICOS, INSTALACIÓN DE ATMS, DESARROLLO DE SOFTWARE.	JHONNY LEBRON PEREZ	522668
E/2018-34687	24/8/18	LEKMORE INVESTMENTS	SERVICIOS DE CONSTRUCCIONES CIVILES DE TODO TIPO, PUENTES, CARRETERAS, ESCUELAS, EDIFICIOS, TORRES, HOTELES, CASAS, ADEMAS DE DISEÑO DE OBRAS CIVILES Y MOVIMIENTOS DE TIERRAS.	FRANCISCO MANUEL LAZALA PUELLO	521662
E/2018-29853	21/8/18	LERMONT ENGINEERING GROUP	DISTRIBUCIÓN, REPRESENTACIÓN, PROMOCIÓN Y COMERCIALIZACIÓN DE PRODUCTOS DEL RAMO ELÉCTRICO, LA REPRESENTACIÓN, IMPORTACIÓN Y COMERCIALIZACIÓN DE MAQUINARIAS, VEHÍCULOS DE MOTOR	ALVARO STYVEN MONTERO LEREBOURS, JULIO RAYNEL MONTERO LEREBOURS	521338
E/2018-17888	15/8/18	LES BANH AMIS	SERVICIOS DE RESTAURANTE, COMPRA, VENTA Y ELABORACION DE ALIMENTOS Y BEBIDAS, ASI COMO SER UN ESTABLECIMIENTO DE RECREACION Y ENTRETENIMIENTO.	JOAQUIN NABIJ BORRELLY KHOURY	520740
E/2018-34262	29/8/18	LEVANTAMIENTOS Y TRANSPORTE ESPECIALIZADO LEVANTE	SERVICIOS DE GRÚAS Y TRANSPORTE COMERCIAL DE CARGAS, MERCANCÍAS, ENVÍOS DE REMESAS, DESARROLLO Y LA IDENTIFICACIÓN DE PROYECTOS Y/O EMPRESAS AGRÍCOLAS	LEVANTAMIENTOS Y TRANSPORTE ESPECIALIZADO, S.A. LEVANTE	522267
E/2018-34393	22/8/18	LEVEL EVENT ALCANMOR	VENTA DE SEGUROS, GESTIONES DE PASAJES AÉREOS, TOURS, ORGANIZACIÓN Y PRODUCCIÓN DE EVENTOS, ENTRENAMIENTO Y FINANCIAMIENTO DE LOS MISMOS.	BREILIN ANTONY CEDEÑO ALVAREZ, ERICK MORETA SOLANO, ROBERT ADOLFO LORENZO CANELA	521980
E/2018-36139	4/9/18	LIET MODEL MANAGEMENT	AGENCIA DE MODELOS.	ESTHEFANY CLETO BATISTA	522897
E/2018-34771	24/8/18	LIFE'S CENTERS INTERNATIONAL R&M	CENTRO DE SERVICIOS DE ENTRENAMIENTOS PERSONALES Y VENTA DE PRODUCTO DE NUTRICIONALES	ARIEL MADE DE LEON, IVAN ANSELMO ROSA MARIÑEZ	521715
E/2018-34536	23/8/18	LIGERAMENTE HABLANDO RADIO-TV SHOW	REVISTA, PROGRAMA DE RADIO Y DE TELEVISIÓN.	ALTAGRACIA GUILLEN CALZADO	521521
E/2018-35358	3/9/18	LINE LIGHT NAVARRO	VENTAS Y REPARACIONES DE INVERSORES, PANELES SOLARES, AIRES ACONDICIONADO Y SERVICIOS DE ELECTRICIDAD RESIDENCIAL E INDUSTRIAL.	MERKICEDEC NAVARRO ABREU	522713
E/2018-34650	23/8/18	LINKTHINK	CAPACITACIÓN, ENTRENAMIENTO Y COACHING ONLINE EN MATERIA FINANCIERA. EDUCACIÓN FINANCIERA.	YHOAN ENRIQUE GONZALEZ SANDOVAL	521604
E/2018-35318	29/8/18	LITTLE HEAVEN PRES-SCHOOL AND DAY CARE CENTER	CUIDADOS DE NIÑOS DESDE LOS TRES MESES EN ADELANTE, EDUCACIÓN CRISTIANA, ESTIMULACIÓN TEMPRANA, FACILITAR UN DESARROLLO ÍNTEGRO DE SU PERSONALIDAD.	LAURA VIVIANA DEFRANK FRIAS	522164
E/2018-34767	24/8/18	LITTLE TALES	CONFECCIÓN, COMERCIALIZACIÓN, IMPORTACIÓN Y EXPORTACIÓN DE TODA CLASE DE PRENDAS DE VESTIR, COMPLEMENTOS Y ARTÍCULOS INFANTILES EN GENERAL, ASÍ COMO TODOS SUS DERIVADOS.	CARLOS EDUARDO DE MOYA	521711
E/2018-34320	22/8/18	LIVAO DENTAL	COMERCIALIZACIÓN, VENTAS, COMPRAS Y DISTRIBUCIÓN DE EQUIPOS DENTALES.	ANTONELLA PIERANGELY GUTIERREZ RAMIREZ, OMAR EDUARDO CANDELARIO ESTEVEZ	522924
E/2018-35295	29/8/18	LLUBERES MUSIC	DISTRIBUCIÓN DE CONTENIDO AUDIO Y VISUAL DIGITAL A TRAVÉS DE TIENDAS DIGITALES, NEGOCIACIÓN DE CONTRATOS ARTÍSTICOS, LA PROMOCIÓN Y REPRESENTACIÓN DE ARTISTAS.	RAMON EMILIO LLUVERES ARIAS	522133
E/2018-34512	23/8/18	LOCAL 7	VENTA, REPARACIÓN, LIMPIEZA Y MODIFICACIÓN DE PIEZAS Y VEHÍCULOS DE MOTOR Y/O TURBINAS, AÉREOS, MARÍTIMOS Y TERRESTRES.	GIOMANY PEREZ BRITO	521897
E/2018-34983	30/8/18	LORD GANESHA BAR LIVING MUSIC FOOD & DISCOTHEQUE	DISCOTECA, PRESENTACIÓN DE ESPECTÁCULOS, VENTAS, COMERCIALIZACIÓN Y DISTRIBUCIÓN DE BEBIDAS ALCOHÓLICAS Y NO ALCOHÓLICAS	ALFREDO JOSE ROMERO MORALES	522496
E/2018-34668	23/8/18	LOS NIÑOS DE DOÑA MILENA	ENTIDAD SIN FINES DE LUCRO DESTINADA A LA ENSEÑANZAS Y EDUCACIÓN DE NIÑOS DE ESCASOS RECURSOS.	MARIA MAGDALENA ACEVEDO ROSARIO DE RODRIGUEZ	521647
E/2018-26943	31/8/18	LOS POCITEROS AUSENTES Y PRESENTES, EL POCITO CITY	ENTIDAD SIN FINES DE LUCHO DEDICADA A ACTIVIDADES SOCIALES EN LA COMUNIDAD EL POCITO, GUAYUBÍN Y EN EL EXTERIOR, TALES COMO ENCUENTROS Y REENCUENTROS DE LOS MIEMBROS DE LA COMUNIDAD	YESSICA ROQUILDA PEÑA MENA, ALEIDA CELESTE BELLIARD	522569
E/2018-28909	24/8/18	LP MUSIC CLUB	SE DEDICARA A TODO TIPO DE ACTIVIDAD RELACIONADA CON LA MÚSICA, SELLO DISCOGRÁFICO (RÉCORD LABEL), COMPAÑÍA DISCOGRÁFICA, DISQUERA	DIOMARY CELESTE CASTILLO JIMENEZ	521765
E/2018-36330	5/9/18	LT CENTRO DE BELLEZA	SERVICIOS DE BELLEZA.	YOCASTA LOPEZ PEREZ	522956
E/2018-29979	23/8/18	LUBIN MOTOR IMPORT	COMPRAS, VENTAS, COMERCIALIZACIÓN, IMPORTACIÓN Y FINANCIAMIENTO DE VEHÍCULOS DE MOTOR.	CRISTIAN ALEXANDER GONZALEZ PEREZ	521532
E/2018-34544	23/8/18	LUBRICANTES Y QUIMICOS S.O.R.E. AMERICA	IMPORTACIÓN VENTA Y DISTRIBUCIÓN DE QUÍMICOS Y LUBRICANTES Y ACEITES AUTOMOTRICES Y PARA MAQUINARIAS EN GENERAL.	RITA ELIZABETH SORIANO REYNOSO, ROSA ACRISLEYDA SANCHEZ LARANCUENT	521527
E/2018-34836	30/8/18	LUBRICANTES YOHN	VENTA DE LUBRICANTES Y ACCESORIOS PARA VEHÍCULOS DE MOTOR.	YONATHAN FRANCISCO DE LEÓN MELO	522394
E/2018-35007	3/9/18	LUCIA'S ROPERÍA	SERVICIOS DE LAVANDERÍA, CONFECCIÓN DE PRENDAS DE VESTIR Y BORDADOS, PERSONALIZACIÓN Y DISEÑO DE TODO TIPO DE CAMISETAS Y TSHIRTS.	CAROLINA ALTAGRACIA PEÑA TEJADA	522724
E/2018-34891	31/8/18	LUFABY INVERSIONES	COMPRA Y VENTA DE EQUIPOS AGROINDUSTRIALES.	BRAULIO ADOLFO ACOSTA	522576
E/2018-33095	13/8/18	LUISLIAM INGENENIERIA	INMOBILIARIA, DISEÑO, CONSTRUCCIÓN Y SUPERVISIÓN DE OBRAS CIVILES.	FRANCIS YOEL BERGES MENDOZA, ARCADIO ANTONIO HENRIQUEZ MENDOZA	520390
E/2018-34820	30/8/18	LUMISAIMA	OPERACIONES INMOBILIARIAS Y MOBILIARIAS, COMPRA Y VENTA DE BIENES INMUEBLES Y MUEBLES TALES COMO: ELECTRODOMÉSTICOS, IMPLEMENTOS Y MAQUINARIAS AGRÍCOLAS INDUSTRIALES	MIGUEL LEONIDAS SOTO ROSSIS	522384
E/2018-31242	29/8/18	LUNA & ESTRELLA MULTI-SERVICES	VENTA DE PUBLICIDAD, IMPRENTA EN GENERAL Y AFINES.	MAYKOR MANUEL LUNA YNFANTE	522278
E/2018-35080	28/8/18	LUNATIK ARTS	DESARROLLO DE APLICACIONES WEB Y MÓVILES MULTIPLATAFORMA, PARA ANDROID Y IOS, DESARROLLO DE VIDEOJUEGOS, APLICACIONES Y ENTORNOS PARA REALIDAD VIRTUAL	AMAURY ENRIQUE ARBONA BARCELO	521963
E/2018-35035	27/8/18	LUPULOS	COMERCIALIZACIÓN, REPRESENTACIÓN, ELABORACIÓN, DISTRIBUCIÓN, PROMOCIÓN, COMPRA, VENTA, IMPORTACIÓN, EXPORTACIÓN DE PRODUCTOS Y ARTÍCULOS DE CONSUMOS MASIVOS TALES COMO: ALIMENTOS Y BEBIDAS.	YOCARI ASCANIO PETERSON ACOSTA, JAVIER ENRIQUE PETERSON MATOS	521903
E/2018-32470	27/8/18	LUSCOFUSCO	VENTA DE SANGRÍA.	ANA MARIA BAZ VELOZ	521876
E/2018-34247	23/8/18	LVP LUXURY TOURS & TRAVEL SERVICE	SERVICIO DE TRANSPORTE PRIVADO Y TURÍSTICO, ORGANIZACIÓN DE EXCURSIONES Y EVENTOS TURÍSTICOS, RESERVAS EN HOTELES Y VENTA DE PAQUETES TURÍSTICOS	LUIS VARGAS POLANCO	521596
E/2018-36406	6/9/18	M&R CONSULTORES EN AGROCALIDAD INTEGRAL	ASISTENCIA EN EL MEJORAMIENTO DE LA AGROCALIDAD, CERTIFICACIÓN, ACREDITACIÓN, EMPRENDIMIENTO E INNOVACIÓN DE EMPRESAS, .	MODESTO REYES VALENTIN	523071
E/2018-34379	3/9/18	M.M.A. MULTI TRADER INVESTMENT	VENTA Y DISTRIBUCIÓN DE COMBUSTIBLES Y DERIVADOS DEL PETROLEO EN GRAL, VENTA DE MATERIALES GASTABLES Y EQUIPOS DE OFICINA, IMPORTACIÓN Y VENTA DE ALIMENTOS, BEBIDAS Y MEDICINAS	MARIA TERESA MARTINEZ SOTO	522645
E/2018-36446	6/9/18	MACKO PEST CONTROL	FUMIGACIÓN, CONTROL DE PLAGAS, LIMPIEZA ESPECIALIZADA, DESINFECCIÓN, MANTENIMIENTO DE EDIFICACIONES, JARDINERÍA.	VICTOR EDUARDO BRITO ROJAS	523089
E/2018-26303	21/8/18	MACROCONFERENCE MBJ	CONFERENCIAS ESPECIALIZADAS EN TEMAS DE ECONOMÍA Y FINANZAS.	JACQUELINE MORA BAEZ	521262
E/2018-34295	22/8/18	MADEIS CARIBBEAN	COMERCIALIZACIÓN DE TODO TIPO DE MEDICAMENTO Y EQUIPOS MÉDICOS.	DESIREE ALTAGRACIA CONCEPCION RODRIGUEZ	521345
E/2018-32552	24/8/18	MAGIC LAMP	IMPORTADORA DE PRENDAS DE VESTIR, ROPAS, CALZADOS, LENCERÍAS Y ARTÍCULOS PARA EL HOGAR EN GENERAL.	LUIS ALBERTO MOYA PIÑEYRO	521744
E/2018-34643	23/8/18	MAGNOLIA FLORAL DESIGN	COMERCIALIZACIÓN DE ARREGLOS FLORALES Y ENVOLTURAS DE REGALOS.	CAROLINA IVETTE LESLIE MARRERO	521613
E/2018-32196	28/8/18	MAJESTIC AUTO IMPORT 2018	IMPORTACIÓN Y VENTA DE VEHÍCULOS DE MOTOR.	YENDY CAROLINA AYBAR	522140
E/2018-36241	5/9/18	MAK CALL CENTER	SERVICIOS DE CALL CENTER	KEVIN WILLIAM JANES	522843
E/2018-33484	22/8/18	MAKADU DESING	TIENDA DE DECORACIONES DE INTERIORES Y DECORACIÓN DE TODO TIPOS DE EVENTOS.	MARIEL DEL CARMEN DURAN DUARTE	521360
E/2018-35051	27/8/18	MANCEBO NUTS	VENTA DE NUECES	JOSE EMILIO MANCEBO ORTIZ	521950
E/2018-36234	5/9/18	MANI DEL MONO ORGANICO	PRODUCIR, COMERCIALIZAR Y DISTRIBUIR MANÍ ORGÁNICO.	JOSE MANUEL DE JESUS REYES MALLA	522941
E/2018-35365	29/8/18	MANTENIPLAN	INSTALACIONES ELÉCTRICAS Y DE PLOMERÍA. REPARACIONES DE AIRES ACONDICIONADOS, NEVERA, TV Y LAVADORAS.	ERICK ALEXANDER SANTIAGO DE LEON	522204
E/2018-34979	27/8/18	MAQUINARIAS NEVERI	ADQUISICIÓN, VENTA Y ALQUILER DE MAQUINARIAS PESADAS PARA CONSTRUCCIÓN, MOVIMIENTO DE TIERRAS, ALQUILER O SUMINISTRO DE EQUIPOS PARA CUALQUIER EDIFICACIÓN CONSTRUIDA O POR CONSTRUIR.	GUILLERMO EDUARDO TILLERO SILVA	521859
E/2018-36154	4/9/18	MARACALLO EN SOCIEDAD	PROGRAMA DE TELEVISIÓN Y RADIO.	CESAR RAFAEL ABREU MARACALLO	522808
E/2018-28726	20/8/18	MARBRETI GROUP REAL STATE AND INVESTMENTS	PRESTAR SERVICIOS DE MEDIACIÓN, ASESORAMIENTO Y GESTIÓN EN TRANSACCIONES INMOBILIARIAS RELACIONADAS CON: LA COMPRAVENTA, ALQUILER, PERMUTA O CESIÓN DE BIENES INMUEBLES	SILVESTRO VIRGILIO PRETI	521637

[210] EXP.	[220] SOL. FECHA	[561] NOMBRE COMERCIAL	[510] ACTIVIDAD	[730] SOLICITANTE	[111] REGISTRO
E/2018-31016	22/8/18	MARE POP MANAGEMENT GROUP MPMG	PRESTACIÓN DE SERVICIOS DE DEPORTES ACUÁTICOS, TRANSPORTE TURÍSTICO ACUÁTICO Y TERRESTRE, MANEJO DE RESTAURANTES, BARES, TIENDAS GIFT SHOPS	MAIRENY INFANTE TAVERAS	521930
E/2018-36060	4/9/18	MARINA CHAVON	CONSTRUCCIÓN, PROMOCIÓN, DESARROLLO Y VENTA DEL COMPLEJO TURÍSTICO CASA DE CAMPO.	MARINA CHAVON, S. A.	522800
E/2018-26641	23/8/18	MARJENTI CONSULTORES	ASESORÍA CONTABLE, IMPOSITIVA, VENTAS DE SEGUROS.	MARIA DE LOS ANGELES LOPEZ BATISTA, JENNIFER DE LOS SANTOS GARCIA	521577
E/2018-36401	5/9/18	MARMOTECH DESIGN CENTER	COMERCIALIZACIÓN Y VENTA DE MUEBLES, EQUIPOS FABRICADOS EN TODO TIPO DE MADERAS, DISEÑADOS PARA COCINAS, CLOSETS, BAÑOS, OFICINAS, PUERTAS Y SHUTTERS.	JORGE RICARDO SUBERO ISA	523079
E/2018-31564	24/8/18	MARRERO CARIBE NIGHT CLUB	NIGHT CLUB.	SANTO MARRERO REYNOSO	521627
E/2018-36365	5/9/18	MARU KIDS COUTURE	COMPRA Y VENTA DE TODO TIPO DE PRENDA DE VESTIR, ROPA, CALZADOS Y ACCESORIOS	MARIA ISABEL FERNANDEZ ASENCIO	522951
E/2018-33622	24/8/18	MARYELE	IMPORTACIÓN, EXPORTACIÓN DISTRIBUCIÓN Y VENTA AL POR MAYOR Y DETALLE DE PRODUCTOS ALIMENTICIOS	FEDERICO RAFAEL CASTILLA DE SAN AGUSTIN	521670
E/2018-33940	27/8/18	MASHINI DEBT REMEDY PROCESSING	SERVICIO DE OUTSOURCING DE EMPLEADOS EN SUBCONTRATACIÓN PARA EMPRESAS DE LOS EEUU DE NEGOCIACIÓN DE DEUDAS DE TARJETA DE CRÉDITO, LIQUIDACIÓN Y NEGOCIACIÓN DE LA DEUDA DE TARJETA DE CRÉDITO DEL CONSUMIDOR.	JOHN JAIRO SANDOVAL	521945
E/2018-35619	30/8/18	MASTERING CONSTRUCTORA	SERVICIOS EN EL SECTOR DE INGENIERIA Y ARQUITECTURA, TALES COMO DISEÑO ARQUITECTÓNICO, DISEÑO ESTRUCTURAL, SUPERVISIÓN DE OBRAS	EDWARD ABIGAIL HERNANDEZ LAPAIX, FELIPE JAVIER BABA VALLEJO, REYNALDO JOSE SANTANA ROJAS, VICENTE VERA SUNCAR, LUIS ALFONSO GUTIERREZ GRAU	522476
E/2018-33591	15/8/18	MATBA	DISEÑO, ADMINISTRACION, SUPERVISION, CONSTRUCCION Y REMODELACION DE INFRAESTRUCTURAS, VIVIENDAS, EDIFICIOS, CONDOMINIOS, COMPLEJOS HOTELEROS Y TURISTICOS	ANDRY PAOLA BATISTA DE MATOS, RAUL MATOS SANCHEZ	520811
E/2018-32078	4/9/18	MAXCELL COMUNICACIONES	COMPRA Y VENTA DE APARATOS TELEFÓNICOS Y ACCESORIOS EN GENERAL RELACIONADOS A LA ACTIVIDAD ANTERIOR.	JUST CELL COMMUNICATION JCC, S.R.L	522916
E/2018-35795	3/9/18	MAYNARD	SERVICIOS DE ADMINISTRACIÓN DE TORRES DE CONDOMINIOS, PLAZA COMERCIALES Y PROPIEDADES. SERVICIOS DE CONTROL Y EXTERMINACIÓN DE PLAGAS.	MIGUELINA DIPRE CANELO , JUNIOR MIGUEL DURAN DIPRE	522564
E/2018-30728	22/8/18	MBA COMUNICACIONES	INSTALACIÓN, REPARACIÓN, MANTENIMIENTO, COMPRA Y VENTA DE: REDES DE COMUNICACIÓN, PLANTA EXTERNA, EQUIPOS Y REPUESTOS ELÉCTRICOS EN GENERAL	COMUNICACIONES MAMBRU & MORENO, S.R.L.	521449
E/2018-30913	30/8/18	MBA SOLUCIONES ADMINISTRATIVAS	ASESORÍA FINANCIERA Y ADMINISTRATIVA / GESTIÓN OPERATIVA	MIOSOTIS MERCEDES DE LA CRUZ	522465
E/2018-29220	31/8/18	MC FORASTEROS SANTO DOMINGO OESTE	ORGANIZACIÓN DEDICADA A LA EDUCACIÓN DE DEPORTES EXTREMOS Y SEGURIDAD EN LOS MISMOS.	EDUARDO ANTONIO FELIX BATISTA, RUBEN DARIO PEREYRA ALDUEZ	522637
E/2018-32350	15/8/18	MCA AGENCY	PUBLICIDAD, EVENT PLANNER, CASTING, PRODUCCIÓN DE CINE, MANEJO DE ARTISTAS, GESTIÓN DE LICENCIAS MUSICALES, EDICIÓN DE REVISTA	MARIA JOSE MARTINEZ MEJIA	520749
E/2018-36102	4/9/18	MEDELLIN	VENTAS DE BEBIDAS Y CENTRO DE DIVERSIÓN.	ADONIS CAMINERO, ALEXANDRO LUNA MATEO	522849
E/2018-35233	28/8/18	MEDIGASTOS	VENTA DE MATERIALES GASTABLES DE OFICINA, MUEBLES, MEDICAMENTOS, SUMINISTRO Y EQUIPOS DE HOSPITALES, UTENSILIOS DENTALES.	DAHIANNY SUCE SANCHEZ SANTANA	522122
E/2018-35231	28/8/18	MEDITACTICA	VENTA AL POR MAYOR Y DETALLE DE MEDICAMENTOS E UTENSILIOS MÉDICOS.	JUAN RAMON YSABEL DIPRE	522089
E/2018-35968	3/9/18	MEGAPHOTO STUDIO	FOTOGRAFÍA Y VÍDEO EN GENERAL; ESTUDIO FOTOGRÁFICO.	JOSE FRANCISCO DE JESUS NUÑEZ PEÑA	522725
E/2018-32875	23/8/18	MEJIA PEREZ LEGAL CONSULTING	SERVICIOS DE ASESORÍA LEGAL Y CORPORATIVA.	SANTIAGO EUGENIO MEJIA ORTIZ, GILBERTO ENRIQUE PEREZ MATOS	521416
E/2018-22666	28/8/18	MELCOVE	EMPRESA DE SERVICIOS EN INTERNET, ESPECIFICAMENTE UNA RED DIGITAL DE AGENTES INMOBILIARIOS.	MELCOVE S.A.	522075
E/2018-36359	5/9/18	MELO MARMOL Y CARRETILLA	VENTA DE MARMOL , FABRICACION DE CARRETILLA.	JOSE LUIS MELO GONZALEZ	523048
E/2018-34813	24/8/18	MEMORIAL INTERNATIONAL	VENTAS DE PLANES FUNERARIOS INTERNACIONALES; ASISTENCIA Y COMERCIALIZACIÓN DE SEGUROS EXEQUIALES A NIVEL INTERNACIONAL	JARDIN MEMORIAL	521751
E/2018-34916	27/8/18	MENAGE	CENTRO DE BELLEZA Y ESTÉTICA.	YAZMIN ALEXANDRA MENDEZ MERCEDES	521828
E/2018-36487	6/9/18	MÉNDEZ & PERALTA REALTY GROUP	CONSTRUCCIÓN, SUPERVISIÓN A NIVEL DE INGENIERIA CIVIL, INMOBILIARIA	MARIA VICTORIA PERALTA DE MENDEZ	523134
E/2018-23499	3/9/18	MERCAL	PRESTACION DE SERVICIOS INMOBILIARIOS, COMO LO SON LA COMPRA, VENTA Y ARRENDAMIENTO DE BIENES RAÍCES, TANTO COMERCIALES COMO RESIDENCIALES.	MERCAL, C. POR A.	522655
E/2018-33370	4/9/18	MERCAPRECIOS ANDS	COMERCIO ELECTRÓNICO.	ALEJANDRO NICOLAS DIAZ SALDAÑA	522823
E/2018-33989	24/8/18	MERKAPLAX	COMPRA Y VENTAS DE PRODUCTOS AGRÍCOLAS.	MARLIN YOKAIRA MONTILLA MONTERO	521692
E/2018-34876	27/8/18	MI COURIER RIT	SERVICIOS DE ENVÍOS Y TRANSPORTACIÓN INTERNACIONAL DE PAQUETES VALORES, MERCANCÍAS Y CARGAS POR VÍA MARÍTIMA, AÉREA Y TERRESTRE DESDE Y HACIA LA REPÚBLICA DOMINICANA.	LUZ LOANNY MARIA MOLINA YTURRINO	521778
E/2018-33418	5/9/18	MIC MOVIMIENTO DE INTEGRACION COMUNITARIA	ENTIDAD SIN FINES DE LUCROS DEDICADA A LA LABOR SOCIAL.	MARIA CARIDAD POLANCO FLORES, RADHAMES MESA	523049
E/2018-34317	22/8/18	MICHELLE SELMAN & ASOCIADOS	ORGANIZACIÓN, PREPARACIÓN Y CONSULTORÍA DE TODO TIPO DE EVENTOS.	CARLOS RAMON ALVAREZ ALMA	521362
E/2018-34458	22/8/18	MICHES COAST THERAPY	SERVICIOS EN EL ÁREA DE LA ESTÉTICA, TRATAMIENTOS, TERAPIAS, SISTEMA DE RELAJACIÓN, MANICURE, PEDICURE Y TODO LO RELACIONADO AL CUIDADO PERSONAL.	MATHIEU PAUL FONTIX	521469
E/2018-33838	17/8/18	MIESES PRIVATE INTITUTE	EDUCACIÓN TÉCNICA PARA FORMAR, CAPACITAR Y ESPECIALIZAR A LOS NIÑOS, JÓVENES Y ADULTO PROPICIÁNDOLE UN DESARROLLO INTEGRAL, ESPIRITUAL, INTELECTUAL	ANTONIO JAVIER MIESES CEPEDA, KATERIN LOPEZ FRIAS	522716
E/2018-33225	13/8/18	MIGRALEX & ASUNTOS JURÍDICOS EN GENERAL	OFICINA DE ABOGADOS ENCARGADA DE ASUNTOS MIGRATORIOS Y JURÍDICOS EN GENERAL.	JENNIFFER DE FRÍAS MERCEDES, ZAIDA ABREU PACHE	522000
E/2018-34240	21/8/18	MIGUEL ALEXIS PEÑA RODRIGUEZ	EXTRACCIÓN Y VENTA DE AGREGADOS PARA LA CONSTRUCCIÓN.	MIGUEL ALEXIS PEÑA RODRIGUEZ	521304
E/2018-34653	23/8/18	MIGUEL ORTEGA ESTUDIO SALON MOS	SALÓN DE BELLEZA DEDICADO AL CUIDADO DEL CABELLO, BELLEZA PERSONAL, MANICURE, PEDICURE, SPA, MASAJE, MAQUILLAJE.	MIGUEL GERMAN ORTEGA FABIAN	521594
E/2018-35129	28/8/18	MILLOKIDDO	ASESORÍA Y DESARROLLO DE PLANIFICACIÓN ESTRATÉGICA DE NEGOCIOS, PLANIFICACIÓN ESTRATÉGICA DE MARKETING	JAIME DANIEL ESPAILLAT MARION-LANDAIS	522292
E/2018-28398	30/8/18	MIMI BEER STOP	VENTA DE BEBIDAS ALCOHÓLICAS Y ALIMENTOS.	NAYROBI ALBANIA SOLIMAN VASQUEZ	522423
E/2018-34985	27/8/18	MIMITOO	COMPRA Y VENTA ACCESORIOS DE VESTIR HOMBRE Y MUJERES, PRENDAS.	LOURDES YSABEL GOMEZ JIMENEZ	521863
E/2018-34710	5/9/18	MINAYA'S LABORATORIES	ESTUDIO DE GRABACIÓN, ENSAYO, PRODUCCIÓN MUSICAL, MEZCLA, MASTERIZACIÓN, PROMOCIÓN Y GESTIÓN ARTÍSTICA.	JUAN MINAYA UREÑA	522969
E/2018-27063	21/8/18	MINI MARKET BOULEVARD 49	VENTA DE PRODUCTOS COMESTIBLES, DESECHABLES, BEBIDAS Y DE LIMPIEZA.	EDDY ALBERTO ABREU PEREZ	521309
E/2018-34183	23/8/18	MINIMARKET ARISTY & SÁNCHEZ	VENTA DE ALIMENTOS DE LA CANASTA BÁSICA Y DE PRIMERAS NECESIDADES COMO: ARROZ, HABICHUELAS, CARNES, EMBUTIDOS, VÍVERES, VEGETALES	ORLANDO ARISTY CASTILLO, REYNA ALTAGRACIA SANCHEZ MATOS	521779
E/2018-34741	24/8/18	MINISTERIO CRISTIANO RESCATANDO A MI FAMILIA-MICREF.	ENTIDAD SIN FINES DE LUCRO, IGLESIA.	INOCENCIO SAMBOYS	521698
E/2018-35201	28/8/18	MINISTERIO DE MUSICA Y ARTE EL ALFARERO INTERNACIONAL	CENTRO DE ENSEÑANZA Y AYUDA PROFESIONAL Y MINISTERIAL PARA EL ARTE. CHARLAS FAMILIARES, CONFERENCIAS PARA PAREJAS, SEMINARIOS EDUCATIVOS Y ESTUDIO DE LA PALABRA DE DIOS.	CARMEN AIDA FRIAS ABREU, SUSANA PERALTA DE LOS SANTOS	522331
E/2018-31533	5/9/18	MINISTERIO EVANGELICO NUEVO COMIENZO, MIEVNEBER	ENTIDAD SIN FINES DE LUCRO. CUYO OBJETIVO PRINCIPAL ES IGLESIA.	FRANCISCA ANTONIA GARCÍA VIDAL	522943
E/2018-35404	30/8/18	MINISTERIO EVANGELISTICO DE AYUDA AL NECESITADO JEHOVA ES NUESTRO AYUDADOR	AYUDAR A LOS MAS NECESITADOS Y PREDICAR EL EVANGELIO A NIVEL NACIONAL E INTERNACIONAL.	ARLENE MARGARITA AMPARO SANDOVAL	522482
E/2018-36024	4/9/18	MINISTERIO EVANGELÍSTICO DE ENSEÑANZAS, ESTUDIOS Y CONFERENCIAS SEMBRANDO LA PALABRA	ENTIDAD SIN FINES DE LUCRO, DEDICADA A LA PREDICACIÓN Y ENSEÑANZAS DEL EVANGELIO DE NUESTRO SEÑOR JESUCRISTO Y LAS ENSEÑANZAS DE LAS SAGRADAS ESCRITURAS, LA BIBLIA	ALEXIS RAFAEL SUAREZ GARCÍA, ANA CRISTINA GARCIA SANCHEZ DE SUAREZ, JOSE RAMON GUZMAN UREÑA	522825
E/2018-35285	28/8/18	MINISTERIO EVANGELISTICO EVANGELIZAR ES MAS QUE UN TRATADO	ENTIDAD SIN FINES DE LUCRO DEDICADA A EVANGELIZAR Y AYUDAR A LOS MAS NECESITADOS EN TODO EL TERRITORIO NACIONAL	ELIEZER GUERRERO CASTILLO	522111
E/2018-35657	31/8/18	MINISTERIO EVANGELISTICO RECONCILIACION Y VICTORIA	MINISTERIO SIN FINES DE LUCRO. LLEVAR EL MENSAJE DE SALVACIÓN Y ESPERANZA A LOS NECESITADOS, COMO DICE LA PALABRA DE DIOS, IR POR TODO EL MUNDO Y PREDICAR EL EVANGELIO.	EUGENIA HEREDIA MINAYA DE SIMON, LUIS SIMON WILLMORE	522510
E/2018-34754	30/8/18	MINISTERIO GENERACION DE VIDA	ENTIDAD SIN FINES DE LUCRO, GUIADOS POR EL ESPÍRITU SANTO CON EL OBJETIVO DE IMPACTAR A LA SOCIEDAD CON LOS VALORES CRISTIANOS Y ÉTICOS.	JOSE GABRIEL CRUZ, JOSE MANUEL SUAREZ	522446
E/2018-36016	4/9/18	MINISTERIO JESUCRISTO ES REAL	PREDICACIÓN DEL EVANGELIO EN TODA SU EXTENSIÓN POR TODO EL PAÍS	MINISTERIO JESUCRISTO ES REAL	522790
E/2018-34497	23/8/18	MINISTERIO RADIAL INTERDENOMINACIONAL MISIONERA F M	DIFUNDIR EL MENSAJE DEL EVANGELIO DE NUESTRO SEÑOR JESUCRISTO SEGÚN EL MANDATO DE MARCOS 16:15.	MINISTERIO RADIAL INTERDENOMINACIONAL MISIONERA F M	521508
E/2018-29592	29/8/18	MISARO MENSAJERIA MULTIPLE EXPRESS	SERVICIO DE MENSAJERÍA EN GENERAL A NIVEL NACIONAL.	VICTOR ELIEZER SANTANA GUILAMO, VILLAFAÑA SALDAÑA RODRIGUEZ	522295
E/2018-35865	3/9/18	MISIÓN IGLESIA ASAMBLEA DE DIOS REINO DEL ESPIRITU SANTO	INSTITUCIÓN SIN FINES DE LUCRO, IGLESIA.	JEAN MAX LAZARRE	522664
E/2018-35405	29/8/18	MISIÓN IGLESIA EVANGÉLICA DE LOS PEREGRINOS-MIEDEP	ENTIDAD SIN FINES DE LUCRO CON ACTIVIDADES DE IGLESIA.	ROLAND BIEN-AIME	522260
E/2018-33914	22/8/18	MOBILIARIO STUDIO MJM	COMERCIALIZACIÓN Y VENTA DE MOBILIARIOS DE OFICINA Y HOGAR.	JUAN CARLOS MUÑOZ PERALTA	521498
E/2018-36324	5/9/18	MOB'S BARBER SHOP	SERVICIO DE BARBERIA, PIERCING, TATUAJES, MANICURE. PEDICURE, MICROBLADING, MASAJE.	MICHELLE LEY DANY	523032
E/2018-34235	24/8/18	MOHERFI BEAUTY CENTER SHOP	SERVICIOS Y TRATAMIENTOS DE BELLEZA Y VENTA DE PRENDA DE VESTIR.	JOSEFINA RAMOS HERNANDEZ	521719
E/2018-36078	4/9/18	MON CHERI BY PALOMA PION	TIENDA DE ALQUILERES DE VESTIDOS DE OCASION.	PALOMA YISSEL PIÓN HAZIM	522804
E/2018-33052	23/8/18	MONACO TEXTIL	IMPORTACIÓN, EXPORTACIÓN Y COMERCIALIZACIÓN AL POR MAYOR Y DETALLE DE TELAS DE ALGODÓN, POLIESTER, HILADOS, TELAS PARA UNIFORMES ESCOLARES, CALZADOS, CARTERAS, ACCESORIOS, TEJIDOS, ENCAJES Y PRENDAS DE VESTIR.	JOSE MANUEL RODRIGUEZ GARCIA	521655
E/2018-26710	28/8/18	MONEST GROUP	ADMINISTRACIÓN, VENTAS Y ALQUILERES DE INMUEBLES.	RAFAEL MONTE DE OCA CARABALLO	521991
E/2018-35160	28/8/18	MONROY INTERNATIONAL COUNSELING	ASESORÍA EDUCATIVA Y UNIVERSITARIA A NIVEL INTERNACIONAL.	ALEJANDRA MONROY ALVAREZ	522033
E/2018-33637	15/8/18	MONTERO CABRAL GRUPO DE INVERSIONES	COMPRA Y VENTA DE BIENES INMUEBLES	PATRICIA MONTERO CABRAL	520830
E/2018-25035	24/6/18	MORILLO HERRERA MOTORS	VENTAS Y COMPRAS DE VEHÍCULOS Y FINANCIAMIENTO EN GENERAL.	ANNY BIENVENIDA ENCARNACION LIZARDO	521794
E/2018-34369	24/8/18	MOTHER' RESTAURANT	SERVICIO DE RESTAURANTE SIN CANTINA.	PETRONILA ORNEYA UREÑA	521763
E/2018-35189	29/8/18	MOTO CENTRO LOS MULOS RACING	VENTAS DE REPUESTOS Y LUBRICANTES PARA MOTOCICLETAS, BICICLETAS Y AUTOS.	MANUEL DE LOS REYES MORALES DEL ORBE	522290
E/2018-36225	5/9/18	MOTO PRESTAMO COCO	VENTA DE MOTORES Y PRÉSTAMOS.	BERKIS SENCION CASTILLO, ELISANDRO JIMENEZ SENCION	522939

[210] EXP.	[220] SOL. FECHA	[561] NOMBRE COMERCIAL	[510] ACTIVIDAD	[730] SOLICITANTE	[111] REGISTRO
E/2018-28780	30/8/18	MOTO TAXI SAN LORENZO	SERVICIOS DE TRANSPORTE PROVINCIAL, DE PERSONAS Y OBJETOS.	JONNY DAGOBERTO DÍAZ RODRÍGUEZ	522412
E/2018-35573	30/8/18	MOTOFLASH SD	MENSAJERÍA EXPRESS , SERVICIO A DOMICILIO PERSONALIZADO, TODO LO RELACIONADO CON LOGÍSTICA.	GUILLERMO DANIEL ROSARIO GROSS	522436
E/2018-35183	28/8/18	MOTORCAR AUTO IMPORT GUERRERO & GUILLEN	IMPORTACIÓN, COMERCIALIZACIÓN, COMPRA Y VENTA DE TODO TIPO DE VEHÍCULOS LIVIANOS Y MAQUINARIAS PESADAS.	VINICIO GUERRERO DE LEON, ANDRES GUILLEN ALVAREZ	522044
E/2018-36351	5/9/18	MOVILEAT GROUP	IMPORTACIÓN, DISTRIBUCIÓN Y VENTA DE EQUIPOS ELECTRÓNICOS Y SUS ACCESORIOS.	JORGE JOHMAR JADALLA MARIA MIGUEL	523096
E/2018-36182	4/9/18	MOVIMIENTO DE IGLESIAS CRISTIANAS PERFECCIONANDO LA SANTIDAD EN EL TEMOR DE DIOS.	INSTITUCIÓN DE CARÁCTER CRISTIANO CON LA FINALIDAD DE PROCLAMAR, DIFUNDIR EL EVANGELIO Y LA FE EN JESUCRISTO PARA SALVACIÓN DE LAS ALMAS	ISRRAEL BATISTA PADILLA	522913
E/2018-36404	6/9/18	MOVIMIENTO LA VOZ DEL ABOGADO	ORIENTAR Y ASESORAR DE FORMA GRATUITA A TODOS LOS ESTUDIANTES DE DERECHOS Y ABOGADOS, IMPARTIENDO CAPACITACIÓN A NIVEL NACIONAL.	JOHANNA ROSSY REYES GENAO	523072
E/2018-35182	28/8/18	MOVIMIENTO NACIONAL INFANTO JUVENIL PROTAGONISTAS MIJP	LOGRAR EL MAS AMPLIO BIENESTAR DE LOS NIÑOS, NIÑOS, ADOLESCENTES Y JÓVENES.	DAYELIN PIÑA VALENTIN, LUZ CLEIDY ARTURO TITO	522046
E/2018-32472	14/8/18	MR.CHICKPEAS BY TG	VENTA DE HUMMUS.	TANIA GABRIELA NADAL CABRERA	520676
E/2018-33977	6/9/18	MRA MICROCONSULT	ASESORÍA, CONSULTORÍA Y CAPACITACIONES EN MICROBIOLOGÍA Y SISTEMAS DE GESTIÓN DE CALIDAD.	MADELIN RUIZ DE LA CRUZ DE ARVELO, RAMDOLF ANTONIO ARVELO LOPEZ	523129
E/2018-32022	24/8/18	MRL WEB MANAGEMENT	ADMINISTRACIÓN Y DISEÑO DE PLATAFORMAS DIGITALES.	ALBERTO REY GONZALEZ	521740
E/2018-36084	4/9/18	MULTIMEDIOS RITMO ECONÓMICO	PRODUCCIÓN DE MEDIOS DE COMUNICACIÓN IMPRESOS, RADIAL, TELEVISADOS, DIGITALES, ORGANIZACIÓN DE EVENTOS, CAMPAÑAS PUBLICITARIAS, RELACIONES PÚBLICAS, CONSULTORA EN COMUNICACIÓN, DISEÑO DE MEDIOS DE COMUNICACIÓN.	ZONIA ADELAIDA TEJADA	522838
E/2018-32566	5/9/18	MULTISERVICIOS LA ESTRELLA	SERVICIOS DE PLOMERÍA EN GENERAL.	ANA ELCY DUARTE BRITO	522978
E/2018-32550	24/8/18	MULTISERVICIOS PAPO FRIA	INSTALACIÓN Y SERVICIOS DE REDES Y CÁMARAS DE SEGURIDAD.	EDDY ANTONIO ALMONTE	521640
E/2018-31273	28/8/18	MULTISERVICIOS RODRIGUEZ C.	COMPRA, VENTA, IMPORTACIÓN DE VEHÍCULOS DE MOTOR NUEVOS Y USADOS.	ROBERTO RODRIGUEZ CARPIO	521984
E/2018-35112	28/8/18	MULTITRONICS	FABRICACIÓN DE MAQUINARIAS, REPARACIÓN Y MANTENIMIENTO DE EQUIPOS ELECTRÓNICOS.	GUSTAVO RIPOLL ALEMANY	522008
E/2018-34384	22/8/18	MULTIX SOLUTIONS Y&A	CALL CENTER.	ANGEL MARINO ROMERO GOMEZ, YOHANNY DEL ROSARIO LOPEZ	521439
E/2011-594	29/8/18	MUNDO FIT MFAG	VENTA DE SUPLEMENTOS DEPORTIVOS, ARTICULOS Y ROPA DEPORTIVAS.	ANA LOURDES GONZALEZ TORRES	522307
E/2018-35439	29/8/18	MUNDO PALLETS	PRODUCCION DE PALLETS Y MADERAS.	RAMON EDUARDO OLMOS ACOSTA	522320
E/2018-34517	23/8/18	MUNDO TESIS	BRINDAR ASESORÍA METODOLÓGICA DE TESIS Y MONOGRAFÍAS. IMPRESIÓN Y EMPASTADO.	SAMUEL VALDEMORA SANTANA	521568
E/2018-35710	31/8/18	MUÑIZ MELLA & ASOC.	PRESTACIÓN DE SERVICIOS LEGALES, CONTABLES, DE AUDITORIA Y OTROS SERVICIOS RELATIVOS A LOS REQUERIMIENTOS DE LA INDUSTRIA CINEMATOGRÁFICA.	MUÑIZ MELLA & ASOC.	522726
E/2018-32543	27/8/18	MUSEO DE LA GASTRONOMIA DOMINICANA MUGADO	MOSTRAR Y EXHIBIR AL PUBLICO LA HISTORIA Y LAS COSTUMBRES DE LA GASTRONOMÍA DOMINICANA. ADEMAS DE LA PREPARACIÓN Y VENTA DE LA MISMA.	FRANCISCO ALBERTO MARTINEZ NAVEO	522171
E/2015-22396	24/5/18	MUSEO DE LARIMAR DOMINICANO	ENTIDAD SIN FINES DE LUCRO DEDICADA A LA CONSERVACIÓN, ESTUDIO Y EXPOSICIÓN DE OBJETOS DE VALOR RELACIONADOS CON LA CIENCIA Y EL ARTE	MUSEO DE LARIMAR DOMINICANO C POR A	520851
E/2018-33427	4/9/18	MUST MULTISERVICIOS EL TRANSPORTISTA	IMPORTACIÓN Y VENTA DE TODO TIPO DE GOMAS, BATERÍAS, LUBRICANTES, IMPORTACIÓN Y VENTA DE EQUIPOS Y MAQUINARIAS PESADAS, AUTOBUSES, EQUIPOS Y MAQUINAS AGRÍCOLA E INDUSTRIALES	JOSE MIGUEL GONZALEZ MATEO	522779
E/2018-23968	12/6/18	MVJ INSUMOS AGRICOLAS	LA COMPRA, VENTA, FABRICACIÓN, REPARACIÓN, ENSAMBLE, IMPORTACIÓN, EXPORTACIÓN, ALQUILER, DISTRIBUCIÓN Y COMERCIALIZACIÓN DE TODO TIPO DE EQUIPOS PARA LA INDUSTRIA AGROPECUARIA.	JOSEPH ARNALDO CORDERO BOLIVAR	522018
E/2018-35953	3/9/18	MVT MINISTERIO CRISTIANO VIDAS TRANSFORMADAS	SIN FINES DE LUCRO, DEDICADA A RESTAURACIÓN EN GENERAL DE TODA PERSONA	KENNY MARTINEZ BACILIO	522719
E/2018-34776	24/8/18	MY AGROPECUARIA	COMERCIALIZACIÓN DE POLLO Y PRODUCTOS AGROPECUARIOS.	YSAIAS DE LA ROSA ALCANTARA	521737
E/2018-34625	23/8/18	MY TAXI RIDE DISPACH SISTEM GP	SERVICIOS DE TAXI.	JUAN CARLOS JONATHAN GOMEZ, MIGUEL YSRAEL PIETER MATOS	521597
E/2018-32629	29/8/18	MYGMUR BAR AND GRILL LICOR STORE	SERVICIOS DE RESTAURANTE DE COMIDA A LA PARRILLA Y BAR.	MIGUEL YGNACIO MUÑOZ ROSARIO	522178
E/2018-33947	23/8/18	NADELS FASHION	VENTA DE ROPA Y ACCESORIOS PARA DAMAS, CABALLEROS Y NIÑOS.	NADESSA FIRELEI GOMEZ DE ALMANZAR	521443
E/2018-36457	6/9/18	NATHALY´S CAKES	EMPRESA DE ALIMENTOS PARA EVENTOS.	ARISLEYDI DIAZ MARTINEZ	523119
E/2018-34658	23/8/18	NATURA PET SHOP AND CLINIC	IMPORTACIÓN Y VENTA DE TODO TIPO DE PRODUCTO PARA ANIMALES, SERVICIOS VETERINARIOS, HOTEL DE MASCOTAS, COMPRA Y VENTA DE ANIMALES VIVOS, HOSPITAL PARA MASCOTAS.	RAFAEL ANTONIO REYES ARIZA	521622
E/2018-34431	22/8/18	NATURAL LIFE RD	VENTA DE ARTÍCULOS PARA REGALOS Y DECORACIÓN.	MATILDE ALTAGRACIA GARIP CHAHIN	521466
E/2018-34531	23/8/18	NATUVID	REPRESENTACIÓN, COMERCIALIZACIÓN, COMPRA. VENTA, IMPORTACIÓN, EXPORTACIÓN Y FABRICACIÓN DE PRODUCTOS PARA EL CUIDADO PERSONAL Y DEL HOGAR, CUIDADO ORAL	SILVIA NATALIA MARTINEZ PEREZ	521520
E/2018-35009	27/8/18	NAYELI RENT A CAR.	RENTAS DE VEHÍCULOS.	RODEIBINSON DE LA CRUZ FRIAS	521931
E/2018-33974	23/8/18	NAZARENA DISLA VELEZ INGENIERIA & CONSTRUCCIÓN	CONSTRUCCIÓN, SUPERVISIÓN Y TASACIÓN DE OBRAS CIVILES.	NAZARENA DISLA VELEZ DE SUAREZ	521583
E/2018-35855	3/9/18	NEW ASIA IMPORTS AND EXPORTS	SERVICIOS DE CORRETAJE.	NICOLAS MORILLO MAZARA	522828
E/2018-30378	21/8/18	NEW CARS CJR	COMPRAR, VENDER, IMPORTAR, EXPORTAR, VEHÍCULOS DE MOTOR, CON LA FINALIDAD DE COMERCIALIZARLO, REALIZAR FINANCIAMIENTO Y ALQUILER SOBRE LOS VEHÍCULOS SI FUERA NECESARIO.	FLOR YASMIN NICOLAS NADER	521287
E/2018-35769	31/8/18	NEW JERSEY AUTO SALE	COMPRA Y VENTA DE AUTOMÓVILES.	FRANCISCO FERNANDEZ	522598
E/2018-34550	23/8/18	NEW WORLD TELECOMMUNICATIONS, NWT	PRESTACIÓN DE SERVICIOS DE TELECOMUNICACIONES, ASÍ COMO A LA INVERSIÓN, DESARROLLO Y EXPLOTACIÓN DE LAS OPERACIONES DE TELECOMUNICACIÓN.	CRISTIAN FELIX POLANCO	521530
E/2018-35593	30/8/18	NEWTECH	VENTAS, SERVICIO AL CLIENTE Y COBROS PARA TERCERAS EMPRESAS, SERVICIOS EN EL AREA DE LAS TELECOMUNICACIONES, DESARROLLO, FOMENTO Y COMERCIALIZACION DE PRODUCTOS INFORMATICOS.	NEWTECH, S.R.L.	522449
E/2018-35809	3/9/18	NEXTCLOUD TECHNOLOGY	SERVICIO DE CONSULTORIA, IMPORTACIÓN, COMERCIALIZACIÓN Y VENTA AL POR MAYOR Y DETALLE DE EQUIPOS ELECTRÓNICOS, SOFTWARE, PIEZAS, EQUIPOS Y ACCESORIOS DE COMPUTADORAS	FRANCISCO MANUEL LAZALA PUELLO	522651
E/2018-35632	4/9/18	NICKSON TECHNOLOGY MANUFACTURING SERVICES	PROVEEDORA DE PRODUCTOS INDUSTRIALES, COMO REPUESTOS DE MÁQUINAS ELÉCTRICAS, ELECTRÓNICAS, CABLES, PERFILES DE METAL, REPARACIÓN DE TARJETAS ELECTRÓNICAS	EUCLIDES NOBEL MATOS VERAS	522903
E/2018-34412	28/8/18	NIKYO AUTOS	COMPRA Y VENTA DE VEHÍCULOS.	CECILIO FELIZ MATOS	522034
E/2018-30747	22/8/18	NOEMSI INVERSIONES	GESTIÓN E IMPLEMENTACIÓN DE NEGOCIOS DE FINANCIAMIENTO.	OFAR, S.R.L.	522749
E/2018-24319	29/8/18	NORIDALGO INVERSIONES	BIENES RAICES, PRESTAMOS Y FINANCIAMIENTOS EN GENERAL.	JUAN FRANCISCO RODRIGUEZ EDUARDO	522202
E/2018-33456	31/8/18	NORTIX CONSULTING ASESORIA EMPRESARIAL	ASESORÍA Y CONSULTORÍA DE LAS PEQUEÑAS, MEDIANAS Y GRANDES EMPRESAS EN MATERIA DE ORGANIZACIÓN ESTRATÉGICA, DIRECCIÓN ESTRATÉGICA, DIRECCIÓN ESTRATÉGICA DE RRHH, SISTEMAS DE CONTROLES FINANCIEROS	JORGE ADALBERTO RAMIREZ HENRIQUEZ	522597
E/2018-32777	30/8/18	NOS - NEW OFFICE SOLUTIONS	COMPRA, VENTA, IMPORTACIÓN, EXPORTACIÓN Y DISTRIBUCIÓN DE PRODUCTOS DE HIGIENE, MATERIAL GASTABLE Y MOBILIARIO PARA OFICINAS E INSTITUCIONES PÚBLICAS Y PRIVADAS.	JOSE ARMANDO ATOCHE DUVAL	522360
E/2018-34523	23/8/18	NOVOCRETE DOMINICANA	IMPORTACIÓN Y VENTAS DE PRODUCTOS RELACIONADOS CON LA CONSTRUCCIÓN DE AUTOPISTAS, CALLES, CARRETERAS Y ACERAS PEATONALES.	TULIO ANTONIO RODRIGUEZ TEJADA	521516
E/2018-34559	4/9/18	NÚCLEO MEDICO DE GINECÓLOGIA Y ESPECIALIDADES FC	SERVICIOS DE CONSULTAS MÉDICAS.	FREDDY ANTONIO DE LA CRUZ NUÑEZ, PATRICIA ALEXANDRA POLANCO ECHAVARRIA	522748
E/2018-34588	27/8/18	NUEVA CONECCION ACADEMICA NCA	COLEGIO BILINGUE DEDICADO A IMPARTIR CLASES CURRICULARES Y EXTRACURRICULARES.	GLENNY ONASIS SANTANA DE ARLAUD, MAIKEL KENNETH ARLAUD	521850
E/2018-36106	4/9/18	NUFFGLOBAL	EXPORTACIÓN E IMPORTACIÓN DE PRODUCCIÓN Y MANUFACTURA DE CAZABE Y PRODUCTOS AGRÍCOLAS	CARLTON JOHN WRIGHT	522826
E/2018-34611	23/8/18	NUSALEX	SERVICIOS DE CONSTRUCCIÓN EN GENERAL.	HUGO DAVID ALBERTO MIRAMBEAUX PIMENTEL, FRANCISCA RAMONA NUÑEZ FLORES	521582
E/2018-30247	23/7/18	O & D SUPLIDORES	IMPORTACIÓN, DISTRIBUCIÓN, VENTA DE MEDICAMENTOS, PRODUCTOS FARMACÉUTICOS, EQUIPOS MÉDICOS Y HOSPITALARIOS EN GENERAL.	O & D SUPLIDORES, S.R.L	521824
E/2018-35960	5/9/18	O & H TAPY DESIGN	TAPIZADO, DISEÑO Y CREACIÓN DE MUEBLES PARA EL HOGAR Y COLCHONES, DECORACIÓN DE INTERIORES Y EBANISTERÍA.	ANGELICA ANYELIN OLIVO DE HERNANDEZ	522946
E/2018-34490	22/8/18	OCEAN GROVE INVESTMENTS	INVERSIONES EN BIENES RAÍCES; REPRESENTACIÓN DE EMPRESAS NACIONALES Y EXTRANJERAS; COMPRA, VENTA, ADMINISTRACIÓN, ARRENDAMIENTO, CONSTRUCCIÓN Y MANTENIMIENTO DE INMUEBLES	FRANKLYN GUILLERMO HEINSEN BROWN	521487
E/2018-35652	31/8/18	OCEAN QUEST	IMPORTACIÓN Y EXPORTACIÓN DE PRODUCTOS DE CONSUMO MASIVO TALES COMO FÓSFOROS, CAFE, DETERGENTES, DESECHABLES.	OCEAN QUEST, S.R.L.	522451
E/2018-34662	23/8/18	OCOA RETREAT	ADQUISICIÓN DE BIENES RAÍCES.	LOURDES IVELISSE PERDOMO MONTALVO DE PRIDA	521635
E/2018-35131	28/8/18	OCTAGONUS ENTERPRISES	LAVADO Y PLANCHADO DE ROPA.	RANSES NOEL MATTA TAVERAS	522060
E/2018-32764	24/8/18	OF BROKERS	COMPRA, VENTA IMPORTACION Y EXPORTACION DE VEHÍCULOS, MATERIALES GASTABLES DE USO MEDICO, TRANSPORTE DE CARGA TERRESTRE, AÉREA Y MARÍTIMA. GESTIÓN ADUANAL	MABEL MARIA SANCHEZ GARABITOS	521795
E/2018-34733	24/8/18	OFTALMIKA A & R	SERVICIOS MÉDICOS DE ESTUDIOS, PROCEDIMIENTOS Y DIAGNÓSTICOS DE OFTALMOLOGIA.	JOSE DANILO RAMIREZ CABRERA, JOSE GREGORIO ASILIS MERA	521624
E/2018-31678	2/8/18	OKM SUMINISTROS & MAS	DISTRIBUCIÓN Y VENTA DE ARTÍCULOS PARA OFICINA E INSTITUCIONES EDUCATIVAS.	MARGARITA PAREDES GARABITO, OSCAR ANDRES RAMIREZ RECIO	521397
E/2018-34858	24/8/18	OLB ABOGADOS CONSULTORES	SERVICIOS LEGALES, BIENES RAÍCES EN GENERAL, COBROS EN GENERAL, ASESORÍA Y CONSULTORIA EN EL ÁREA LEGAL E INMOBILIARIA.	CLAUDIO BIENVENIDO LARA VALENZUELA	521797
E/2018-34088	27/8/18	OLD PINK RD	DISEÑO, CONFECCIÓN, VENTA Y ALQUILER, IMPORTACIÓN Y EXPORTACIÓN DE PRENDAS DE VESTIR PARA DAMAS, CABALLEROS Y NIÑOS. DISEÑO, CONFECCIÓN, VENTA, ALQUILERES Y TALLERES DE ACCESORIOS.	MARIA MAGDALENA BERAS CRUZ	521914
E/2018-34525	23/8/18	ON FIRE AUTO PARTS	VENTA DE REPUESTOS PARA VEHÍCULOS Y AUTO ADORNOS.	HECTOR MAYOBANEX VARGAS MERCADO, CARLOS ANDRES GONZALEZ PADILLA	521514
E/2018-34357	22/8/18	ON PYMES	FINANCIACIÓN Y MICROPRESTAMOS.	KENDRY ADONIS NIVAR LASOSE, YARQUIRIS PERALTA MATOS	521399

[210] EXP.	[220] SOL. FECHA	[561] NOMBRE COMERCIAL	[510] ACTIVIDAD	[730] SOLICITANTE	[111] REGISTRO
E/2018-36089	4/9/18	ONIEL EL ARABE.	INTERPRETAR Y COMPONER CANCIONES DEL GÉNERO Y SUBGÉNERO URBANO, IMPLICANDO RESPONSABILIDAD CONMIGO MISMO Y CON EL MUNDO QUE ME RODEA	ONIEL MARTINEZ DE LA CRUZ	522876
E/2018-36407	6/9/18	ONIXBYJOHANNA	CENTRO DE UÑAS Y ESCUELA.	JOHANNA VASQUEZ FRANCISCO	523084
E/2018-35559	30/8/18	ONIXSA	ASESORÍA, CONSULTORÍA Y PRESTACIÓN DE SERVICIOS DE RECURSOS HUMANOS Y DE CONTABILIDAD.	SAYANA SARAY NÚÑEZ JAVIER	522445
E/2018-35088	28/8/18	ONREEL DR	VENTA, DISTRIBUCIÓN, FABRICACIÓN, EXPORTACIÓN, IMPORTACION DE TEXTILES Y CALZADOS.	MANUEL ANTONIO SANTANA RIVAS	521982
E/2018-31814	2/8/18	OPEN DOORS RD	MANUFACTURA DE PRODUCTOS ARTESANALES, IMPORTACIÓN Y EXPORTACIÓN DE PRODUCTOS ARTESANALES, COMPRA Y VENTA EN LINEA DE PRODUCTOS TALES COMO, ALIMENTOS, ACEITES, ROPA	ROBERTO PEREYRA FERRERAS	521403
E/2018-36473	6/9/18	OPTICA AGRAMONTE	EXAMEN DE LA VISTA.	ALBERTO ANTONIO AGRAMONTE	523128
E/2018-34401	22/8/18	OPTICA JARABACOA VP	SERVICIOS OFTALMOLÓGICOS, VENTA DE LENTES Y SUS ACCESORIOS.	EVELYN DEL CARMEN VALDEZ POLONIA, MELVIN OMAR VALDEZ POLONIA	521393
E/2018-36488	6/9/18	OPTICA VISION FELICIA	VENTA DE PRODUCTO EN GENERAL: SOLUCIÓN DE LENTES DE CONTACTO, GOTAS REFRESCANTES, MONTURAS Y AFINES EVALUACIÓN DE LA VISTA.	BIBELYS JOHANNY MEDINA PACHECO	523135
E/2018-34715	24/8/18	ORANGE LOGISTICS	EL ENSAMBLE DE EQUIPOS DE SISTEMA DE PROTECCIÓN CONTRA INCENDIOS, EXTINTORES AUTOMÁTICOS, COMPRAVENTA, VENTA, IMPORTACIÓN Y EXPORTACIÓN DE EQUIPOS DE SISTEMAS CONTRA INCENDIOS	JUAN CARLOS DE JESÚS GUILBE GUZMÁN	521767
E/2018-28922	22/8/18	ORGANICOS DE MI VIEJO	VENTA DE PRODUCTOS NATURALES, MEDICINALES Y COMESTIBLES, PRODUCTOS ORGÁNICOS DE CRECIMIENTO PROPIO COMO FRUTAS Y VEGETALES PARA EXPORTACIÓN Y VENTA LOCAL.	ROBERT HEYAIME CAIMARES, SHUKRANJALI HEYAIME CAIMARES	521388
E/2018-35416	29/8/18	ORIGEN BUSINESS GROUP	ESTABLECIMIENTO, GERENCIA Y ADMINISTRACION DE HOTELES, HOSTALES, RESTAURANTES, BARES Y NEGOCIOS RELACIONADOS A LA HOTELERIA Y A LA PREPARACION Y CONSUMO DE ALIMENTOS Y BEBIDAS.	JORGE LUIS GUZMAN GONZALEZ, PEDRO FUAT GUERRERO	522265
E/2018-35877	5/9/18	ORTEGA LEBRON INTERPRICES	VENTAS DE ARTICULOS PARA EL HOGAR, TALES COMO ELECTRODOMÉSTICOS, COSMÉTICOS, UTENSILIO DE COCINA Y A FINES.	ALEXANDER ORTEGA LEBRON	523004
E/2018-33916	24/8/18	ORTODENT DR.JEREMIAS	ODONTOLOGÍA GENERAL.	JEREMIAS FRANCO VASQUEZ	521683
E/2018-32104	22/8/18	OSM SERVICIOS MULTIPLES	SERVICIOS RESIDENCIALES TALES COMO REFRIGERACION, PLOMERIA, ELECTRICIDAD Y PINTURA, HERRERIA, EBANISTERIA, FABRICACION, REPARACION E INSTALACION DE INVERSORES Y PIEZAS DE LOS MISMOS	OSVALDO ANTONIO CACERES ROSARIO	521445
E/2018-35601	6/9/18	OTBALSOFT	DISEÑAR Y DESARROLLAR SISTEMAS INFORMÁTICOS, PÁGINAS WEBS Y APLICACIONES PARA DISPOSITIVOS MÓVILES, COMERCIALIZAR INSUMOS Y EQUIPOS INFORMÁTICOS	GORBACHOV OZUNA CORPORAN	523132
E/2018-30950	31/8/18	OVERAD PROPERTY CARE	ADMINISTRACIÓN Y GESTIÓN DE SERVICIOS GENERALES A PROPIEDADES INMOBILIARIAS, CONDOMINIOS, PLAZAS COMERCIALES Y EDIFICIOS EN GENERAL	LUIS FELIPE LEREBOURS TEJEDA	522428
E/2018-34832	24/8/18	OWEN STEWART	EMPRESA DE MILTISERVICIOS, LA CUAL SE DEDICARA A ALQUILER, COMPRA Y VENTA DE MUEBLES E INMUEBLES EN EL ÁREA TURISTICA, URBANA Y RURAL	OWEN EVERTON STEWART	521760
E/2018-34882	31/8/18	OWISH TRAVEL	SERVICIOS TURÍSTICOS.	SANDY ANTONIO GIL ABREU, JORGE LUIS ZORRILLA POLO	522509
E/2018-36369	5/9/18	OYBINGENIERIAELECTROMECANICA	INGENIERÍA ELECTROMECÁNICA, VENTA, MANTENIMIENTO Y REPARACIÓN DE COMPRESORES DE AIRE ACONDICIONADO Y REFRIGERACIÓN EN GENERAL.	LUIS ELIN ORTIZ VILLANUEVA	523097
E/2018-30918	29/8/18	P.C. REALTY PAOLA GIL	SERVICIOS INMOBILIARIOS, VENTA, COMPRA, ALQUILER Y/O ADMINISTRACIÓN DE BIENES INMUEBLES.	ALICIA PAOLA GIL	522339
E/2018-36004	4/9/18	P.I.P. PROTEC INTERNACIONAL PRIVADA	SERVICIOS DE SEGURIDAD PRIVADA.	P.I.P. PROTEC INTERNACIONAL PRIVADA, S.R.L.	522770
E/2018-34356	22/8/18	P.P.BROCA CENTRO DE ENSEÑANZA DE LENGUAS.	ENSEÑANZAS DE LENGUAS EXTRANJERAS DIRIGIDAS A LOS DIFERENTES OFICIOS O PROFESIONES, ENSEÑANZAS DE INGLES Y FRANCÉS PARA EL TURISMO	RAMON ANTONIO ENCARNACION FIGUEREO	521392
E/2018-36221	5/9/18	PACHECO INDUSTRIALES	FABRICACIÓN E INSTALACIÓN DE PUERTAS, FACHADAS FLOTANTES, VENTANAS DE TODO TIPO, TOLDO, VITRINA, MAMPARA DE BAÑO, PLAFÓN DE TODO MODELO, PISO DE VINIL DE MADERA Y PUERTA ENROLLABLE.	VICTOR MANUEL RAMIREZ	522936
E/2018-31632	2/8/18	PADI COMERCIAL	ADQUIRIR, IMPORTAR, DISTRIBUIR Y VENDER PRODUCTOS MÉDICOS, OFTALMOLÓGICOS Y MATERIALES GASTABLES Y REPRESENTAR EMPRESAS NACIONALES, EXTRANJERAS.	WILLIAM IVAN CUNILLERA NAVARRO	521866
E/2018-32115	29/8/18	PAENGO DECORACIONES	CONSTRUCCIÓN, REMODELACIÓN, DECORACIÓN DE LOCALES COMERCIALES, CASAS, APARTAMENTOS, USANDO SHEETROCK, DUROCK Y DENSGLASS.	PABLO ENCARNACION GOMERA	522266
E/2018-26781	27/8/18	PAL MUNDO RENT CAR	COMPRA, VENTA Y ALQUILER DEL VEHÍCULOS.	DENNY STEFFANY RAMIREZ GIRON	521992
E/2018-35172	3/9/18	PALGA HOLDINGS	COMPRA Y VENTA DE ACCIONES, CUOTAS Y DE BONOS CORPORATIVOS.	ALEJANDRO MANUEL LONDOÑO MODESTO	522707
E/2018-35278	28/8/18	PALLETTAKWA ENTERPRISE	SERVICIOS DE RESTAURANT, CAFETERÍA, HELADERÍA.	DANIEL ESTEVE FERRO SUTIL	522107
E/2018-35128	31/8/18	PALMERA BANK	FINANCIAMIENTO DE LOS SECTORES PRODUCTIVOS DE LA NACION, INDUSTRIAS, COMERCIOS, PROGRAMAS EDUCATIVOS, INCLUYENDO LA AGROPECUARIA Y CAMBIO DE MONEDAS EXTRANJERAS.	JOSE EUGENIO MARTÍNEZ GABIN	522549
E/2018-31707	28/8/18	PALMETO AUTO	COMPRA,VENTA, IMPORTACIÓN Y FINANCIAMIENTO DE VEHÍCULOS.	FAUSTO RAFAEL PEREZ ZACARIAS	521997
E/2018-34647	23/8/18	PANA SALUD	SERVICIOS DE SALUD Y REPRESENTACIONES DE SERVICIOS DE SEGUROS.	JAVIER ISMAEL ALFARO ROLON	521618
E/2018-34677	23/8/18	PANGAEA TECHNOLOGIES 0294	CONSTRUCCIONES Y MANTENIMIENTO DE OBRAS CIVILES E INDUSTRIALES, SISTEMAS COMPUTACIONALES, DESARROLLO DE SOFTWARE, COMPRA Y VENTA DE VEHÍCULOS.	LIRIO EMMANUEL LEBRON TAPIA	521653
E/2018-29695	19/7/18	PANIFICADORA MATOS	ELABORACIÓN, PROCESAMIENTO, COMERCIALIZACIÓN, DISTRIBUCIÓN Y VENTA DE PRODUCTOS DERIVADOS DE LA HARINA	PANIFICADORA MATOS, SRL	522957
E/2018-34553	28/8/18	PANTSTRUE COLORS	PRODUCCIÓN, FABRICACIÓN, VENTAS, DISTRIBUCIÓN DE PINTURA Y ARTÍCULOS RELACIONADOS AL MISMO.	ALEXANDER FRANCISCO JORGE ORTEGA	522069
E/2018-35450	29/8/18	PAPELEO OFAR	SERVICIOS PRESTADOS POR ASISTENTES JURÍDICOS Y ABOGADOS A PERSONAS, GRUPO DE PERSONAS ORGANIZACIONES O EMPRESAS.	OFAR, S.R.L.	522322
E/2018-33090	13/8/18	PAPELERIA CRISTIANA ROSAUNNA MULTISERVICE	VENTA DE EQUIPOS INFORMÁTICOS, VENTA DE PAPELERÍA, COPIAS, IMPRESIÓN, BAJANTES, DIGITACION, ASESORÍA EN TESIS Y MONOGRÁFICOS, IMPRESIÓN EN GENERAL.	ROSAUNNA YOSELIN MARTINEZ MARTINEZ	521286
E/2018-34264	21/8/18	PARADISE KLASIKKON	CAFETERÍA, RESTAURANTE, DISCOTECA, CARWASH, GARAJE, DRINK, BILLAR Y COLMADÓN.	ODALIS MANUEL SANCHEZ	521317
E/2018-34718	24/8/18	PARADOR TURISTICO COSTA ESMERALDA	PARADOR, BAR RESTAURANTE Y CATERING.	JULIO CESAR SEVERINO SEVERINO	521681
E/2018-34002	23/8/18	PARAISO DEL ESTE JEAC	VENTAS AL POR MAYOR Y DETALLE DE ARTÍCULOS ARTESANALES, ROPAS, OBRAS DE ARTE Y SOUVENIRS.	JEAN CARLOS RAFAEL ACOSTA LEONARDO	521660
E/2018-35255	28/8/18	PARLA CREATIVE AGENCY	SERVICIOS DE PUBLICIDAD Y MERCADEO.	OMAR EDUARDO ANDINO DE CASTRO	522097
E/2018-36489	6/9/18	PATRONATO PROTECCION DEL MEDIO AMBIENTE Y LOS ANIMALES PAPROMAAN	PROTECCIÓN, ATENCIÓN, CUIDADO AL MEDIO AMBIENTE Y ANIMALES.	ROCIO ALEXANDRA MORILLO VELASTEGUI	523136
E/2018-35572	30/8/18	PAULYCRUZ GROUP	TOUR OPERADOR, EXCURSIONES Y TRANSPORTE.	PAULINO MEJIA GARCIA, ZACARIAS DE LA CRUZ MONTAÑO	522425
E/2018-34276	21/8/18	PAY LATER PHONES	COMPRA, VENTA Y FINANCIAMIENTO DE EQUIPOS Y PRODUCTOS ELECTRÓNICOS.	GISELLE MARIE ELLIS ALVAREZ	521331
E/2018-34413	22/8/18	PAYAMPS & BETANCES RENT CAR	RENTA DE VEHÍCULOS DE MOTOR.	GERBIN BETANCES REYNOSO, LUIS ALBERTO GARCIA PAYAMPS	521455
E/2018-34328	22/8/18	PCF CONSULTORES.	TRAMITES DE SERVICIOS MIGRATORIOS, TRADUCCIONES, RESIDENCIAS A EXTRANJEROS, GESTIONES DE DOCUMENTOS LEGALES.	PIERRE RICHARD CAJUSTE	521373
E/2018-34949	27/8/18	PEREZ DIPRE MULTISERVICIOS	SERVICIOS DE TRANSPORTE.	JOSE LUIS PEREZ PEREZ	521847
E/2018-35047	27/8/18	PERFECTPIEL STETIC BY KATHE	SERVICIOS DE CUIDADOS PERSONAL.	KATHERINE MADELEINE DE LA ROSA HERNANDEZ	521912
E/2018-27811	5/9/18	PETISJURIS LAW AND INVESMENTS	SERVICIOS JURÍDICOS, BIENES RAÍCES, VENTA, COMPRA, ALQUILER, CONSTRUCCIÓN Y ADMINISTRACIÓN DE PROPIEDADES.	BLANCO PEREZ MATOS	522968
E/2018-34500	23/8/18	PETRO CLEAN	COMPRA, VENTA Y DISTRIBUCIÓN DE COMBUSTIBLES EN TODAS SUS VARIEDADES.	FRANK GENE TRONCOSO HACHE, GEORGE ARMANDO D'ALESSANDRO HEINSEN	521500
E/2018-31846	14/8/18	PETTO CUCCINA	COMERCIALIZACIÓN DE GASTRONOMÍA POR MEDIO DE RESTAURANTES Y DISTRIBUCIÓN DE PRODUCTOS A SUPERMERCADO. ELABORACIÓN DE PASTAS FRESCAS PARA CONSUMO LOCAL E INTERNACIONAL.	FERNANDO ARTURO LIRIANO ROA	520635
E/2018-31680	28/8/18	PGBB HOLDINGS	COMPRA, VENTA, E INVERSIÓN A TRAVÉS DE ACCIONES, CUOTAS SOCIALES Y BONOS CORPORATIVOS.	JOSE LUIS MATIAS PEROZO BARINAS	522030
E/2018-20365	23/8/18	PIAZZA IL SALENTO	PLAZA PARA LOCALES COMERCIALES.	HÉCTOR ARMANDO BALCÁCER ESTÉVEZ, ANTONELLA DONATA CONGEDO CARLUCCIO	521606
E/2018-34992	27/8/18	PICALAURD	PICADERAS Y DESAYUNOS PERSONALIZADOS PARA TODA OCASIÓN.	RAMONA MERCEDES GONZALEZ CAMILO	521865
E/2018-36150	4/9/18	PICO DUARTE CARTON	EXPORTACIÓN, IMPORTACIÓN, INDUSTRIA, COMERCIO CARTÓN.	ASTRO CARTON DOMINICANA	522896
E/2018-30347	24/8/18	PIE DEL FUERTE	SERVICIOS DE TRANSPORTE TURÍSTICO A NIVEL NACIONAL.	HECTOR ANTONIO ECHAVARRIA GONZALEZ, NAPOLEON SIBILIA SANCHEZ, DOMINGO SANTIAGO VASQUEZ	521775
E/2018-36126	4/9/18	PILAO	ELABORACIÓN, PREPARACIÓN, VENTA Y DISTRIBUCIÓN DE COMIDA.	ADRIA LORENA JIMENEZ DE CASTRO	522899
E/2018-35570	30/8/18	PINEDA CRUZ SUPPLY	COMPRA Y VENTA DE ALIMENTOS Y BEBIDAS.	LUIS JOSE PINEDA SOSA, IDALIA CESIA PINEDA	522898
E/2018-19142	15/8/18	PINK FASHION ROMANA PFR	AGENCIA DE REPRESENTACIÓN Y COLOCACIÓN DE MODELOS DE LA CIUDAD DE LA ROMANA Y EL ESTE DEL PAÍS	YONGYU LIANG HE	520690
E/2018-34674	3/9/18	PINK FLOWER	VENTA DE ACCESORIOS Y ARTÍCULOS DE MUJER TALES COMO BISUTERÍA, ROPA INTERIOR, CALZADOS, VESTIMENTA, PRODUCTOS PARA LA PIEL, LIBRETAS, ENTRE OTROS. ASÍ COMO ARTÍCULOS DEL HOGAR, TALES COMO TOALLAS, TERMOS, ADORNOS.	LUZ YENNEL HEYAIME RAMIREZ	522702
E/2018-32970	23/8/18	PINTURAS Y ACABADOS H.A.M.G.	APLICACIÓN DE PINTURAS Y DERIVADOS PARA LA TERMINACIÓN DE OBRAS DE CONSTRUCCIÓN, TANTO EN INTERIOR COMO EN EXTERIOR, EN TODO TIPO DE SUPERFICIE	HANDEL ALFREDO MEDINA GARCIA	521547
E/2018-31211	14/8/18	PIONEER LANGUAGE SOLUTIONS PLS	SUPLIR SERVICIOS DE TRADUCCIÓN, INTERPRETACIÓN, CAPACITACIÓN, CALL CENTER Y ASESOR EN TEMAS DE IDIOMAS.	JOSIAS ELIHU BOBONAGUA RAMIREZ, MIRIAM GREEN BORGE	520679
E/2018-35127	28/8/18	PIPPA	TIENDA DE REGALOS: VENTA DE ARTÍCULOS PARA REGALOS Y HOGAR.	MAGDA NICOLE VALDEZ JACOBO, DIGNY GISETTE DURAN ALMONTE DE IGLESIAS	522088
E/2018-35163	28/8/18	PITTALUGA, VICIOSO, JIMÉNEZ & ASOCIADOS	PRESTACIÓN DE SERVICIOS JURÍDICOS Y LEGALES, ASESORAMIENTOS JURÍDICOS, ECONÓMICOS Y FINANCIEROS, INFORMACIONES Y ESTUDIOS EN NEGOCIOS INMOBILIARIOS. SOCIEDADES COMERCIALES, EMPRESAS, RADICACIONES DE INDUSTRIAS Y DE CAPITALES.	CONRADO ENRIQUE PITTALUGA ARZENO, KATIUSKA DE LA CARIDAD JIMÉNEZ CASTILLO, REBECA CLAUDINA VICIOSO GALÁN DE PITTALUGA	522068

[210] EXP.	[220] SOL. FECHA	[561] NOMBRE COMERCIAL	[510] ACTIVIDAD	[730] SOLICITANTE	[111] REGISTRO
E/2018-35070	28/8/18	PJCOFFEELAUGH	SERVICIOS DE RESTAURANTE.	PAULA ESTHER JIMENEZ MERCEDES	521966
E/2018-33431	14/8/18	PLAMO AUTO IMPORT	IMPORTACION Y VENTAS DE VEHICULOS.	PEDRO HAIRO REYNOSO RODRIGUEZ	520638
E/2018-34897	27/8/18	PLAN DE IGUALAS ODONTOLOGICAS PLANIODONT	OFRECER SERVICIOS DE IGUALAS ODONTOLÓGICAS Y AFINES	NELLY STELLA BALBUENA CASADO DE GARCIA	521823
E/2018-34241	21/8/18	PLAN DENTAL HELP DOMINICANA SANCHEZ MARTINEZ	VENTA DE SEGUROS DE PLANES ODONTOLÓGICOS EN GENERAL Y ESPECIALIDADES, SERVICIOS ODONTOLÓGICOS EN GENERAL, PLANES COMPLEMENTARIOS DE ODONTOLOGÍA.	JACQUELINE MERCEDES MARTINEZ, YULES AMERICO SANCHEZ TRINIDAD	521307
E/2018-35027	27/8/18	PLAY TIME	CREACIÓN Y REALIZACIÓN DE ACTIVIDADES LÚDICAS CON FINES EDUCATIVOS, CELEBRACIÓN DE CUMPLEAÑOS, ORGANIZACIÓN DE EVENTOS, CAMPAMENTOS ESTUDIANTILES	LAURA PATRICIA ROMERO LICAIRAC, CLAUDIA MARIEL SAHDALA SANTANA	521899
E/2018-34937	27/8/18	PLAZA 257	ADMINISTRACIÓN DE BIENES INMUEBLES.	CARMEN ALEJANDRINA TAVERAS DE ZAPATA	521846
E/2018-35524	30/8/18	PLAZA BOULEVARD LA CATALINA	ALQUILER Y VENTA DE LOCALES COMERCIALES.	EULER ANTONIO VELOZ RAMÍREZ	522356
E/2018-36135	6/9/18	PLAZA COMERCIAL DON CARLOS	ALQUILER Y VENTA DE LOCALES COMERCIALES.	LEONARDO DAVID JUAN	523112
E/2018-34826	24/8/18	PLAZA COMERCIAL PATTAGONIA	VENTA Y ALQUILER DE LOCALES COMERCIALES.	AMALFI DEL CARMEN GUZMÁN TAVERAS	521800
E/2018-32520	22/8/18	PLAZA COMERCIAL RAFAEL NINA DE BUHONEROS SANTO DOMINGO NORTE	VENTA DE ROPAS NUEVAS, USADAS (DE PACAS), QUINCALLERIA Y VEGETALES FRESCOS.	RAFAEL NINA	521423
E/2018-25664	4/9/18	PLAZA COTRABAPU	SERVICIOS INMOBILIARIOS, ASESORÍAS Y GESTIÓN DE ADMINISTRACIÓN DE INMUEBLES Y SERVICIOS DE TRANSPORTACIÓN.	LUIS ALBERTO NEPOMUCENO MARTINEZ, TEOFILO PANIAGUA NUÑEZ	522881
E/2018-35926	3/9/18	PLAZA FRATILDE	VENTA Y ALQUILER DE LOCALES COMERCIALES.	ARSENIO ENRIQUE FRANCO CABRAL, HAROLYN PAMELA DIAZ PEREZ DE FRANCO	522704
E/2018-35067	6/9/18	PLAZA ROSARIO CARELA	VENTA DE ARTÍCULOS PARA EL HOGAR, COSMÉTICOS, TEJIDOS Y CONFECCIONES.	LAUTERIO ROSARIO	523093
E/2018-36392	5/9/18	PLAZA THE CUBE	PLAZA COMERCIAL.	GIANCARLOS DIPINO BONNELLY	523083
E/2018-25923	21/8/18	PLEROMA CENTRO DE BELLEZA	SALÓN DE BELLEZA, PELUQUERÍA Y ESTÉTICA.	PAULA DIVINA PEREZ ABREU	522284
E/2018-34374	22/8/18	PLOE IMPORT	SERVICIOS DE COMERCIALIZACIÓN, GESTIÓN, PRODUCCIÓN, ELABORACIÓN, ALMACENAMIENTO, IMPORTACIÓN, EXPORTACIÓN DE: PRODUCTOS DE CONSUMO MASIVO	FRANCISCO ALEJANDRO LEBREAULT ACEVEDO	521413
E/2018-34918	27/8/18	PLOMERIA FRANK	SERVICIOS DE PLOMERIA.	FRANK FELIX DE LEON ARIAS	521835
E/2018-20254	4/9/18	PMMIA SERVICIOS PUBLICITARIOS	SERVICIOS PUBLICITARIOS, PUBLICIDAD GRÁFICA Y TRANSMISIÓN TELEVISIVA.	ROYDIN AMADO ZORRILLA CEDANO	522795
E/2018-35014	27/8/18	POLITICOS CON FUTURO DOMINICANOS	REALIZACION, PRODUCCION Y PRESENTACION DE PROGRAMAS DE TELEVISION Y DE RADIO.	BERNARDO RAFAEL LEDESMA POLANCO	521890
E/2018-32390	28/8/18	POLLERA AJT	VENTA Y COMERCIALIZACIÓN DE AVES.	ANTHONY FEDERICO JIMENEZ TORIBIO	522105
E/2018-29610	28/8/18	POLLO DOÑA ROMA	VENTA DE POLLO HORNEADOS Y COMIDAS.	DARIBEL SANTIAGO FERNANDEZ	522064
E/2018-35885	3/9/18	POLLO KROUP	PRODUCCIÓN, FABRICACIÓN, ELABORACIÓN, COMPRA VENTA Y DISTRIBUCIÓN DE EQUIPOS Y PRODUCTOS ALIMENTICIOS EN GENERAL TERMINADOS Y POR TERMINAR Y VENTA DE COMIDA.	DANNY DANIEL GUZMAN GARCIA	522673
E/2018-35308	29/8/18	POLLO LUCKY	VENTA DE ALIMENTOS Y BEBIDAS.	YUAN MING FUNG LAU	522139
E/2018-34462	22/8/18	PONCIANO & DURAN CONSULTORES EMPRESARIALES PONDCE	SERVICIOS DE CONTABILIDAD, ASESORIA, IGUALAS E INVENTARIOS.	ANA ELISBEL DURAN GARCIA, JUAN CARLOS PONCIANO	521400
E/2018-34731	24/8/18	PONY EXPRESS	ENVÍO Y RECEPCIÓN DE PAQUETES, SERVICIOS DE PAQUETERÍA EXPRESA, TRANSPORTE DE MERCANCÍA, SERVICIOS DE IMPORTACIÓN Y EXPORTACIÓN, MANEJO INTERNACIONAL DE DOCUMENTOS Y PAQUETERÍAS (CORREO PRIVADO)	LEKA INTERNATIONAL SERVICES, S.R.L.	521693
E/2018-25947	4/9/18	POPCORN MARKETING GROUP	SERVICIOS DE MARKETING, PROMOCIÓN, EVENTOS, DISEÑO GRÁFICO, PUBLICIDAD Y MARKETING DIGITAL.	FERNANDO MARTIN FANEYTE ESPINAL	522822
E/2018-35356	29/8/18	POR UNA VIVIENDA MEJOR	INSTITUCIÓN SIN FINES DE LUCRO, DEDICADA A MEJORAR LAS VIVIENDAS DE FAMILIAS VULNERABLES QUE NO TIENEN RECURSOS; CON EL FIN DE DIGNIFICAR SUS CONDICIONES DE VIDA.	YAFREISY RUIZ DE GIL	522182
E/2018-36482	6/9/18	POSICIONAMIENTO AGENCIA MERCADOLOGICA POAME	ASESORÍA DE IMAGEN, ASESORES DE CANDIDATOS, DISEÑOS GRÁFICOS, PRODUCCIÓN DE EVENTOS Y PROGRAMAS MERCADOLÓGICOS, CAMPAÑAS DE COMUNICACIÓN	LUIS EURIPIDES ARRIAGA MEJIA, VIANNEY ENCARNACION DE ARRIAGA	523133
E/2018-35500	30/8/18	POTS	ELABORACIÓN Y VENTA DE ARTÍCULOS PARA EL HOGAR Y JARDINERÍA.	MITCHELL ANTONIO CORPORAN	522367
E/2018-35073	28/8/18	POUERIET FASHION STYLIST	TIENDA DE ROPA FEMENINA.	WARILET KATIUSKA BATISTA POURIET	521970
E/2018-25222	4/9/18	PREMIACIONES Y VARIEDADES SANTANA SILVESTRE	ELABORACIÓN Y COMERCIALIZACIÓN DE PLACAS, MEDALLAS, TROFEOS, DISEÑOS GRÁFICOS, IMPRESIÓN.	FRANCISCO ANTONIO SANTANA SOSA	522923
E/2018-35111	28/8/18	PRESTAMOS GTZ	PRESTAMOS PERSONALES E HIPOTECARIOS Y TODO TIPO DE FINANCIAMIENTOS.	YESENIA MARIA CRUZ DE GUTIERREZ	521996
E/2018-32680	22/8/18	PRIORITY CORREDORES Y ASESORES DE SEGUROS PRICASE	VENTA DE SEGUROS Y/O VENTA DE CONTRATOS DE FIANZAS O REASEGUROS, O LA GESTIÓN DE AJUSTES.	WALNESY ENRIQUE BORQUEZ ZORRILLA	521380
E/2018-36368	5/9/18	PROAGRISAN	COMPRA Y VENTA DE PRODUCTOS AGRÍCOLAS COMO FRUTAS Y TUBÉRCULOS, YUCA, YAUTIA, PLÁTANO, MANGO, LECHOSA, SANDIA, CHINOLA.	WILE ALFREDO SANTANA	523054
E/2018-35382	29/8/18	PROBANA	ENTIDAD SIN FINES DE LUCRO. DEDICADA A GESTIONAR LA COMERCIALIZACIÓN DE BANANOS Y OTROS FRUTOS DE LOS SOCIOS Y PARTICULARES.	DANIA ENEROLIZA RODRIGUEZ MARRERO	522248
E/2018-36081	4/9/18	PROBEK	ASESORÍA GENERAL, PERSONALIZADA, RESPECTO A SALUD DIGESTIVA, NUTRICIÓN Y ENFERMEDADES DERIVADAS.	BERNARDO BEKER KOHN	522829
E/2018-36300	5/9/18	PROBELTE CARIBE	IMPORTACIÓN Y COMERCIALIZACIÓN DE PRODUCTOS FITO SANITARIOS Y NUTRICIONALES PARA LA AGRICULTURA.	PROBELTE CARIBE	523026
E/2018-34666	23/8/18	PROCARIBBEAN INVEST	INVERSIÓN, CONSTRUCCIÓN Y ADMINISTRACIÓN DE PROYECTOS INMOBILIARIOS.	RAFAEL ENRIQUE BLANCO TEJERA	521643
E/2018-34747	24/8/18	PROCESADORA PERLA-RUBI	PROCESAMIENTO, DISTRIBUCION Y VENTA DE HIELO Y AGUA.	PERLA JENNIFER NOVA RUDECINDO	521700
E/2018-35263	28/8/18	PRODUCCIONES MONOS EN LA MONTAÑA	PRODUCCIONES DE FILMES Y VIDEOCINTAS.	JUAN DE JESUS FERNANDEZ ALARCON	522108
E/2018-32658	23/8/18	PRODUCCIONES OKO	PRODUCCIÓN DE OBRAS CINEMATOGRÁFICAS DE LARGOMETRAJES DOMINICANOS.	HENRY MIGUEL SOSA ESTHER, ALEJANDRO ARRINDELL MERCEDES	522785
E/2018-36396	5/9/18	PRODUCCIONES SALTARIN Y GASPARIN	FIESTAS Y ENTRETENIMIENTOS INFANTILES Y TODA ACTIVIDAD RELACIONADA CON EL OBJECTO PRINCIPAL.	PABLO DE JESUS HERRERA ESPINAL	523076
E/2018-31282	23/8/18	PRODUCCIONES Y PROMOCIONES OZAHL	SERVICIOS DE MERCADEO, ATL, TTL, BTL, PLANFICACIÓN, COORDINACIÓN, PRODUCCIÓN Y EJECUCIÓN DE EVENTOS RECREATIVOS, CULTURALES, TEATRALES, EMPRESARIALES Y MUSICALES.	DANIEL ALEJANDRO OZAHL CONDE	521646
E/2018-35421	29/8/18	PRODUCTORA ENRIQUILLO	PRODUCCIÓN DE OBRAS CINEMATOGRÁFICAS DE LARGOMETRAJES DOMINICANOS.	SIXTO ALFREDO INCHAUSTEGUI PEREZ	522285
E/2018-35277	28/8/18	PRODUCTOS DE LIMPIEZA LAVALUX	PRODUCCIÓN Y VENTA DE PRODUCTOS DE LIMPIEZA.	BALDEMIRO FINOL CASADO MARTINEZ	522129
E/2018-35369	29/8/18	PRODUCTOS FINOS	PRODUCCIÓN Y COMERCIALIZACIÓN DE JABONES Y PRODUCTOS DE BELLEZA EN GENERAL	PRODUCTOS FINOS, SRL	522802
E/2018-20285	23/8/18	PROEBA DOMINICANA	CONFECCIONES DE MUEBLES, PUERTAS, GABINETES Y CARPINTERÍA PARA EL HOGAR.	JORGE LUIS PEREZ PEÑA	521581
E/2018-36195	5/9/18	PROFESIONAL AUTO DETAILING G.E.	SERVICIOS DE MANTENIMIENTO DE VEHÍCULO EN GENERAL.	GUILLERMO PEREZ SILVESTRE	522925
E/2018-35842	5/9/18	PROFETIONAL WIRELESS EDF	VENTA DE PRODUCTOS Y SERVICIOS DE TELECOMUNICACIONES.	EDWARD MANUEL DEL ORBE FRIAS	523021
E/2018-34698	24/8/18	PROGRAMA DE CAPACITACIÓN YO SOY SERVICIO	ELEVAR LA CALIDAD DEL SERVICIO DESARROLLANDO COMPETENCIA EN EL PERSONAL QUE PERMITAN FIDELIZAR A LOS CLIENTES Y FORTALECER LA MARCA.	SANDRA MARGARITA FERNANDEZ CEDEÑO	521675
E/2018-35909	3/9/18	PROMADRE SALUD INTEGRAL	UNIDAD DE ATENCIÓN PRIMARIA PROMOCIÓN , PREVENCIÓN DE SALUD, ASISTENCIA MEDICA Y PSICOLÓGICA.	FUNDACIONPROMADRE	522687
E/2018-34226	21/8/18	PROMOTORA DEPROTUR	LA CONSTRUCCIÓN, DESARROLLO, PROMOCIÓN Y VENTA DE PROYECTO TURÍSTICOS.	JAVIER HERMANA GARCIA	521289
E/2018-32589	14/8/18	PRONTO CUCCINA CAFALI	RESTAURANTE DE COMIDA ITALIANA Y SUS VARIEDADES.	FERNANDO ARTURO LIRIANO ROA	520628
E/2018-36397	6/9/18	PROPERTIES AND SOLUTIONS GUAMIKENI	RENTA, ADMINISTRACIÓN, VENTAS Y SERVICIOS DE MANTENIMIENTO EN GENERAL DE PROPIEDADES	CRISTINA ELIZABETH PARADAS REYES, YIRA LISSETTE CASTRELLON RAMIREZ, YISSEL MARIELA PEÑA LEON	523078
E/2018-30372	21/8/18	PROTECCIÓN PREMIADA	VENTA AL POR MAYOR DE SEGUROS.	AFFINITY MARKETING INTERNATIONAL, S.R.L. , SALVADOR JOSE MARTINS DA CUNHA	521325
E/2018-35581	30/8/18	PROTECTION PLUS AND SERVICES PROPSER	SERVICIOS DE SEGURIDAD ESTÁTICA Y SEGURIDAD ESPECIALIZADA.	FRANKLIN ANTONIO CEDEÑO SANCHEZ	522439
E/2018-27909	5/9/18	PROVISIONES VENTURA LIRIANO	VENTA DE PROVISIONES DE CONSUMO MASIVO TALES COMO DESECHABLES, DETERGENTES, COMESTIBLES, HUEVOS, PAPAS, AJO, CEBOLLA, ARROZ.	SANTO ALBERTO VENTURA LIRIANO	522865
E/2018-33862	27/8/18	PROWAY IMPORT	VENTA E IMPORTACIÓN DE VEHÍCULOS Y EQUIPOS ELÉCTRICOS E ILUMINACIÓN.	ERNIS TOMAS NUÑEZ DEL ROSARIO	521858
E/2018-35892	3/9/18	PROYECCIONES TERRAFLEX	ACOPIO DE TODA CLASE DE MATERIALES Y DESECHOS METÁLICOS FERROSOS Y NO FERROSOS, COBRE, ALUMINIO, ESTAÑO, HIERRO, ALAMBRE, VIDRIO, ACERO, PLOMO.	KAREN YANAIRA MALDONADO LAZARO	522679
E/2018-35625	30/8/18	PROYECTO AGROFORESTAL JAMCA PAJ	PRODUCCIÓN AGRÍCOLA Y CRIANZA DE GANADO.	JOSE RAFAEL MOTA REYES	522483
E/2018-34930	27/8/18	PROYECTO BANEGAS	EXPORTACIÓN, VENTA Y COMERCIALIZACIÓN DE BANANOS, PLATANOS, BATATAS, YUCA Y VEGETALES EN GENERAL.	ANGELA MARITZA NICOLAS F. DE DOMÍNGUEZ, MIGUEL RAMÓN DOMÍNGUEZ PEÑA	521943
E/2018-33701	22/8/18	PROYECTO RUBÍ	DESARROLLO, PREPARACIÓN Y EJECUCIÓN DE PROYECTOS DE OBRAS CIVILES EN GENERAL. CONSTRUCCIÓN DE EDIFICACIONES; COMPRA, VENTA Y ADMINISTRACIÓN DE BIENES INMUEBLES.	RAFAEL POLANCO SANCHEZ	521608
E/2018-35075	28/8/18	PROYECTOS ELECTRICOS Y CIVILES MEJIA PELECCIM	DISEÑO, EJECUCIÓN, SUPERVISION, CONSULTORIA, Y FISCALIZACIÓN DE PROYECTOS ELECTROMECÁNICOS Y CIVILES.	RAMON ANTONIO MEJIA CUSTODIO	521973
E/2018-34354	28/8/18	PROYECTOS TURISTICOS INMOBILIARIOS ECCB	INVERSIÓN, PROMOCIÓN Y DESARROLLO DE PROYECTOS TURÍSTICOS.	JJH CAPITAL INVERSIONES EXTERIORES ETVE, S.L.U.	522132
E/2018-35666	31/8/18	PT DOMINICAN GPS SERVIS	COMPRA, VENTA E INSTALACIÓN DE GPS.	ELVIS ANTONIO TORO MOREL, JUAN RAMON PION TAVERAS	522514
E/2018-34787	24/8/18	PUERTAS Y VENTANAS MARINO	FABRICACIÓN E INSTALACIÓN DE PUERTAS Y VENTANAS EN GENERAL.	MARINO PEGUERO PEÑA	521735
E/2018-36448	6/9/18	PUERTO LA CANA	PUERTO DESDE EL CUAL SE IMPORTARÁN Y EXPORTARÁN PRODUCTOS DERIVADOS DEL PETRÓLEO.	COASTAL PETROLEUM DOMINICANA, S.A.	523120
E/2018-35061	27/8/18	PUKA BY ANGELICA ABREU.	ELABORACIÓN DE BISUTERÍA A MANO.	ANGELICA ABREU DE LA CRUZ	521959
E/2018-32082	22/8/18	PUNTO CLAVE COMUNICACIONES	COMPRA Y VENTA DE APARATOS TELEFÓNICOS Y ACCESORIOS EN GENERAL RELACIONADOS CON LA ACTIVIDAD ANTERIOR.	JUST CELL COMMUNICATION JCC, S.R.L.	521479
E/2018-25936	23/8/18	PURE CRAFTING LP	ELABORACIÓN DE MANUALIDADES Y PRODUCTOS HECHOS A MANO.	ALICIA JOSEFINA PUELLO DE PEDRAZA	521517
E/2018-35069	28/8/18	QUALITY MINER & TRADING	EJERCER LA REPRESENTACIÓN DE FIRMAS Y MARCAS, NACIONALES Y TRANSACCIONALES EN EL ÁREA DE SERVICIOS INFORMÁTICOS, SOFTWARE Y DEMÁS SISTEMAS, PROGRAMAS, EQUIPOS Y ACCESORIOS RELACIONADOS	FRANCHESKA MARIA GARCIA FERNANDEZ	521983
E/2018-24917	24/7/18	QUE TAN LEJOS	LA SOCIEDAD TENDRÁ POR OBJETO PRINCIPAL PROMOVER, CON UNA VISIÓN ACTUALIZADA E INTEGRADA, LO QUE OFRECE LA REPÚBLICA DOMINICANA Y OTROS PAÍSES COMO DESTINO TURÍSTICO Y LA DIFUSIÓN Y PRESERVACIÓN DE NUESTRAS CULTURAS Y TRADICIONES	INGRID VIRGINIA FRANCO ESQUEA	522084
E/2018-36385	5/9/18	QUIMPLAST	ENVASADORA DE PRODUCTOS QUÍMICOS: DETERGENTE, SHAMPOO, ACONDICIONADOR.	JUAN ANTONIO POZO PAYANO	523064
E/2018-34913	27/8/18	QUINTAS LAS MERCEDES	SERVICIOS DE URBANIZACIÓN DE TERRENOS, CONSTRUCCIÓN DE CASAS Y CONDOMINIOS.	LA MECAR, SRL	521921
E/2018-36067	4/9/18	R & T TRANSPORTE EJECUTIVO	SERVICIOS DE TRANSPORTE DE PERSONAL EMPRESARIAL, EJECUTIVO Y TURÍSTICO DENTRO DEL TERRITORIO NACIONAL.	CATALINA DEL ROSARIO	522986
E/2018-35468	30/8/18	R.T RELACIONES PUBLICA	SERVICIOS DE RELACIONES PUBLICA.	R.T RELACIONES PUBLICA	522351
E/2018-30648	22/8/18	R³ COFFEE SHOP	VENTA DE COMIDAS Y BEBIDAS, NEGOCIOS DE CAFETERÍAS Y RESTAURANTES.	NELSON RAFAEL FERNANDEZ GOMEZ	521454

[210] EXP.	[220] SOL. FECHA	[561] NOMBRE COMERCIAL	[510] ACTIVIDAD	[730] SOLICITANTE	[111] REGISTRO
E/2018-35481	30/8/18	RA SEGUROS	ACTIVIDADES DE CORRETAJE, ASESORÍA Y VENTAS DE PÓLIZAS DE SEGUROS.	ROCIO SAGRARIO ARISTY VILLAVICENCIO	522376
E/2018-29698	19/7/18	RADIO GUAYUBIN PUBLICITARIA AD. RADGA	BRINDAR SERVICIOS DE ELABORACIÓN, DIFUSIÓN, PROMOCIÓN DE PUBLICIDAD EN LOS MEDIOS DE COMUNICACIÓN RADIALES, DE TELEVISIÓN, ESCRITOS, IMPRESOS O DIGITALES	JASMIN DEL MILAGRO VILLALONA ESCARFULLER	522380
E/2018-33739	21/8/18	RAFY MATEO DE LOS SANTOS INVERSIONES	VENTAS DE MUEBLES, INMUEBLES Y VEHÍCULOS, FINANCIAMIENTO DE VEHICULOS E INMUEBLES.	RAFAEL LEONARDO MATEO DE LOS SANTOS	521277
E/2018-34681	23/8/18	RAHL COMPANY	INVERSIONES DE CAPITAL EN SOCIEDADES COMERCIALES, Y NEGOCIOS TURÍSTICOS DIVERSOS RELACIONADO CON EL TURISMO.	LORIS CALDERATO LEONARDI	521664
E/2018-35891	6/9/18	RAMÉ.RD	VENTA DE PRENDAS DE VESTIR Y BISUTERÍA.	SONYA TAVERAS DE MUSTAFA, EMILY JOSEFYN VASQUEZ RODRIGUEZ	523009
E/2018-33857	29/8/18	RAMÓN CUBILETE PACAS E INVERSIONES	LA COMPRA Y VENTAS DE PACAS DE ROPAS, ELECTRODOMÉSTICOS, MUEBLES E INMUEBLES, PRESTAMOS HIPOTECARIOS, REALIZAR TODAS LAS OPERACIONES CIVILES, COMERCIALES, INDUSTRIALES, FINANCIERAS E INMOBILIARIAS A TRAVÉS DE SUCURSALES.	RAMON ANTONIO PANIAGUA CUBILETE	522303
E/2018-35463	30/8/18	RAMON LAGARES & ASOCIADOS	AGENTES DE ADUANAS, CONSOLIDADOR INTERNACIONAL DE CARGA, TRANSPORTE DE CARGA EN GENERAL.	RAMON LAGARES & ASOCIADOS S.R.L.	522352
E/2018-34756	24/8/18	RANCHO MARET	NEGOCIOS DE AGRICULTURA Y AGROPECUARIA.	RANCHO MARET, S.R.L.	522347
E/2018-31666	28/8/18	RANCHO NATURALEZA MÁGICA	PRODUCCIÓN, COMPRA Y VENTA DE GANADO Y DE PRODUCTOS AGRÍCOLAS.	BENITO POLANCO COLON	522151
E/2018-31671	23/8/18	RAÚL MORLA GOMAS Y AROS-RAMOGOMASYAROS	REPARACIÓN DE AROS DE MAGNESIO, VENTAS DE GOMAS NUEVAS Y USADAS Y ACCESORIOS DE VEHÍCULOS EN GENERAL.	RAUL MAURICIO MORLA DIAZ	521619
E/2018-34794	24/8/18	RAUL MOTORS CASTILLO	COMPRA Y VENTA DE MOTORCICLETAS	MERYS YESICA CASTILLO ENCARNACION	522269
E/2018-34311	22/8/18	REAL SPACE	SERVICIO DE BIENES RAÍCES.	BUFETE MEJIA RICART & ASOCIADOS, S.R.L.	521364
E/2018-35179	28/8/18	REANIMAR	ORGANIZACIÓN SIN FINES DE LUCRO CUYO OBJETIVO ES LA AYUDA MUTUA PARA SUPERAR SITUACIONES LÍMITES, PERDIDAS HUMANAS, ENFERMEDADES CATASTRÓFICAS, SEPARACIONES.	PATRICIA MARIA DE LOURDES LOPEZ PENN	522045
E/2018-30105	23/8/18	REFRIREY	VENTAS DE REPUESTOS DE REFRIGERACIÓN Y SERVICIOS TÉCNICOS.	ANEURY RAMON REYES PEGUERO	521636
E/2018-35502	30/8/18	REFRITECNICA MASSIEL	SERVICIO DE INSTALACIÓN, MANTENIMIENTO Y REPARACIÓN DE AIRES ACONDICIONADOS, CUARTOS FRIO, NEVERAS, LAVADORAS Y ELECTRODOMÉSTICOS EN GENERAL	VICTOR ANTONIO VARGAS MEDINA, ABNER DAVID VOLQUEZ TERRERO	522378
E/2018-31313	23/8/18	REGAL INVESTMENTS	INVERSIONES FINANCIERAS EN GENERAL.	XIOMARA VICTORIA USERO RODRIGUEZ	521651
E/2018-34608	23/8/18	REMUA	VENTA DE ROPA NUEVA Y DE PACA.	EMMANUEL ELIHU DE LA ROSA DURAN	521580
E/2018-33542	31/8/18	RENOVABLE ENERGY VIMIESA	COMPRA, IMPORTACIÓN Y VENTA DE EQUIPOS Y REPUESTOS PARA ENERGÍA RENOVABLE, SUPLIDORES DE LUCES Y BOMBILLAS DE BAJO CONSUMO, ASESORÍA EN PROYECTOS DE ENERGÍA.	ESMELIN SANTANA FRANQUIZ	522550
E/2018-34551	24/8/18	REPAIR STATION AEROCOPTERS	REPARACIÓN Y MANTENIMIENTO DE AERONAVES, HANGARAJE, SERVICIOS AERONÁUTICOS Y CONSULTORÍA TÉCNICA AERONÁUTICA.	VICTOR REQUENA NUÑEZ	521736
E/2018-33598	5/9/18	REPUESTO KELBET	VENTA DE EQUIPOS DE REPUESTOS PARA MOTORES.	KELVIN BETANCES RODRÍGUEZ	522839
E/2018-35617	30/8/18	REPUESTOS ABDIEL	COMERCIALIZACIÓN DE COMPRA Y VENTA DE PIEZAS NUEVAS Y USADAS, ACCESORIOS AL POR MAYOR Y DETALLE DE REPUESTOS DE VEHÍCULO DE MOTOR, MOTOCICLETA Y BICICLETA	BARTOLOME NOLASCO ESCOLASTICO	522472
E/2018-35380	29/8/18	REPUESTOS EL GRAN MAÑAN	VENTA DE REPUESTOS PARA VEHÍCULOS Y MOTORES Y LUBRICANTES PARA LOS MISMOS.	DAYANARA ALTAGRACIA GUZMAN MAÑAN DE BAEZ	522247
E/2018-35203	3/9/18	REPUESTOS MOREVEZ	VENTA DE REPUESTOS PARA MOTOCICLETAS.	DOMINGO ERASMO ESTEVEZ	522680
E/2018-32291	30/8/18	REPUESTOS USADOS JONAS	VENTA DE REPUESTOS USADOS PARA VEHÍCULOS DE MOTOR.	LUIS MANUEL SÁNCHEZ RODRÍGUEZ	522323
E/2018-34201	21/8/18	RESIDENCIAL SHADDAI	IDENTIFICAR UN RESIDENCIAL.	AUGUSTO JOSE BEATO GONZALEZ	522905
E/2018-24800	27/8/18	RESIDENCIAL VILLAS MAR ARENA	OPERACIONES DE COMPRA, VENTA Y ARRENDAMIENTO DE BIENES INMUEBLES	RESIDENCIAL VILLAS MAR ARENA SRL	521995
E/2018-36462	6/9/18	RESLER	ADMINISTRACIÓN DE BIENES INMUEBLES.	DULCE MARIA PALMERS SOSA	523121
E/2018-34236	24/8/18	RESTAURANT LA DELICIA DE NAVARRETE POPEBRU	SERVICIOS DE RESTAURANTE Y CANTINA SIN ESPECTÁCULO.	BRUNILDA PEÑA TORRES	521723
E/2018-30851	26/7/18	RESTAURANT VIZCAYA	ADMINISTRACIÓN Y OPERACIÓN DE BARES Y RESTAURANTES, Y LA ELABORACIÓN DE COMIDAS Y BEBIDAS, DE IGUAL MANERA PODRÁ DEDICARSE A LA IMPORTACIÓN DE ALIMENTOS, MATERIA PRIMA PARA EL OBJETO PRINCIPAL, CONGELADOS, EMBUTIDOS	RESTAURANT VIZCAYA, S.R.L., JOSE RAMON LOMBARDERO ARIAS	522827
E/2018-35186	28/8/18	REVO'S DOMINIUM	CONSTRUCCIÓN DE INMUEBLES, VENTAS, ADMINISTRACIÓN, ALQUILERES E INVERSIONES INMOBILIARIAS.	FRANZ OMAR REVOLLO	522047
E/2018-32329	27/8/18	REWELL INTERNATIONAL	IMPORTAR, EXPORTAR, DISTRIBUCIÓN, COMERCIALIZACIÓN, COMPRA Y VENTA DE: EQUIPOS ELÉCTRICOS, LÍNEAS BLANCA Y MARRÓN, EQUIPOS Y ARTÍCULOS DE SEGURIDAD INDUSTRIAL, CONSTRUCCIÓN, ACCESORIOS Y SOLVENTES. ARTÍCULOS DE PAPELERÍA EN GENERAL EN SU AMPLIA GAMA	SARKIS AVADIS AVADIS	521881
E/2018-34701	24/8/18	REYES FASTEST SHIPPING RFS	SERVICIOS DE TRANSPORTE, DISTRIBUCIÓN DE MUDANZAS Y ACARREOS.	ELISA DE JESUS CASTILLO	521633
E/2018-34906	6/9/18	RINCON LA MOÑA	VENTA DE BEBIDAS Y ALIMENTOS, NACIONALES Y EXTRANJERAS.	GUIDO ALFREDO CASTELLANOS MATEO	523091
E/2018-29585	31/8/18	RIOPEZRD	CRIANZAS PRODUCCIÓN Y REPRODUCCIÓN DE PECES, VENTA DE ALIMENTOS PARA ANIMALES, CENTRO DE ENTRETENIMIENTO Y RESTAURANTE.	DEMETRIO TEJADA CRUZ	522548
E/2018-36481	6/9/18	RM. TERRAMAR AGRICOLA	PRODUCCION, CULTIVO, EXPORTACION Y VENTAS DE PRODUCTOS AGRICOLA.	CARLOS ALBERTO ROMAN MARTE	523130
E/2018-32464	7/8/18	ROCCIA FORTE TRATTORIA PIZZERIA	OPERACIÓN Y ADMINISTRACIÓN DE PIZZERIAS, RESTAURANTES Y BARES.	ENRICO MARIA GIOVANNI ROMAGNOLI	521512
E/2018-35479	30/8/18	RODRIGUEZ BLOISE BIENES RAÍCES	INVERTIR EN LA COMPRA, VENTA Y ADMINISTRACIÓN DE BIENES RAÍCES EN GENERAL.	RAMON AMADO RODRIGUEZ CACERES	522953
E/2018-34338	30/8/18	RODRIMARY COMPANY	LAVADO DE VEHÍCULOS, CAMBIO DE ACEITE, VENTA DE PRODUCTOS PARA EL CUIDADO DE VEHÍCULOS TALES COMO AMBIENTADORES, ACEITE, ACCESORIOS PARA VEHÍCULOS.	JORGE DE JESUS RODRIGUEZ REYES, YUMARY RAFAELA MUÑOZ DE RODRIGUEZ	522405
E/2018-35929	3/9/18	ROMALUD	REMODELACIÓN, CONSTRUCCIÓN, MANTENIMIENTO, ALQUILER Y VENTA DE EQUIPOS PESADOS Y ASESORÍA.	ROBERTO JOSE OXFORD ARIAS	522701
E/2018-35606	30/8/18	RONY IMPORT & EXPORT	EXPORTACIÓN E IMPORTACIÓN DE ROPA Y CALZADOS.	FRANKLIN DOMINGO DE LA MOTA NUÑEZ	522481
E/2018-35280	29/8/18	ROPALMA	DISTRIBUCIÓN, COMERCIALIZACIÓN, VENTA Y COMPRA DE ALIMENTOS Y BEBIDAS, MATERIAL GASTABLE PARA OFICINA, PAPEL HIGIÉNICO, SERVILLETAS, TOALLAS SANITARIAS.	HILDA CRISTINA JACKSON MALLOL	522333
E/2018-34680	23/8/18	ROUTE 66 GIFT SHOP	VENTA DE SOUVENILES, Y ARTESANIAS DOMINACANAS.	SERENA & SHARON, SRL.	521661
E/2018-36319	5/9/18	ROVY ENERGY SYSTEM	VENTAS, PARTES Y SERVICIOS DE GENERADORES ELECTRICOS, SISTEMAS DE TRANSFERENCIAS, CONTROLES ELECTRONICOS Y SINCRONIZADORES.	ARNEL YARA VALLE	522980
E/2018-35529	30/8/18	ROYMART	ARQUITECTURA, DISEÑO Y CONSTRUCCIONES EN GENERALES.	ROSADO Y MARTE, ARCHITECTURE INTERIOR DESING, S.R.L.	522395
E/2018-27775	22/8/18	RP ESTUDIO LEGAL BOUTIQUE DE ASESORÍA FISCAL Y DE NEGOCIOS BY RADHIVE PÉREZ	SERVICIOS JURÍDICOS E IMPOSITIVOS; ASESORÍA PARA EMPRENDIMIENTOS.	RADHIVE PEREZ ACOSTA	521374
E/2018-35784	31/8/18	RR TRAILERS CONSTRUCCION	DISEÑO, CONSTRUCCIÓN, DISTRIBUCIÓN, VENTA, COMERCIALIZACIÓN Y REPARACIÓN DE TRAILERS PARA TRANSPORTE EQUINO.	TOMAS DE AQUINO RODRIGUEZ RODRIGUEZ	522608
E/2018-29521	3/9/18	RRAP Y ASOCIADOS	AUDITORÍA EN GENERAL, CONTABILIDAD IMPOSITIVA, ASESORÍA FINANCIERA.	ROBERTO LIBORIO ASENCIO CONCEPCION	522952
E/2018-34762	24/8/18	RT ROTONDA CROSSFIT RD	CENTRO DE ENTRENAMIENTO DE EJERCICIOS FUNCIONALES, ANAEROBICOS Y DE ALTO IMPACTO.	JOSE JOAQUIN ROSARIO CRUZ, MIGUEL ANDRES SANZ PEYNADO, CHARLES C.J. ROLAND ROY	522693
E/2018-36372	5/9/18	RUBBER DUCKY PARTNERS	ESTUDIO FOTOGRÁFICO; SERVICIOS DE FOTOGRAFÍA Y VÍDEO; COMPRA VENTA Y DISTRIBUCIÓN DE TRABAJOS DE FOTOGRAFÍA IMPRESOS EN PAPEL, TELA, CERÁMICA, ACRÍLICO, PRENDAS DE VESTIR	MARIA JOSEFINA FELIX TRONCOSO	523055
E/2018-34391	22/8/18	RUIZ SOLIS	COMPRA Y VENTA DE MUEBLES E INMUEBLES Y TODA CLASE DE ACTIVIDAD RELACIONADA CON EL OBJETO PRINCIPAL.	JOSE ORLANDO SOLIS SEPULVEDA, JOSE RAUL RUIZ PEÑA	521448
E/2018-34411	22/8/18	RUTAS AEREAS CA RUTACA	SERVICIOS DE LINEA AÉREA, TRANSPORTE DE PASAJEROS Y CARGA ENTRE VENEZUELA Y REPÚBLICA DOMINICANA.	RONNY JOSE PINEDA RODRIGUEZ	521458
E/2018-35759	31/8/18	RUTH CORDERO ARCHITECTURE	OFICINA DE ARQUITECTURA, DISEÑO ARQUITECTÓNICO, GESTIÓN Y DIRECCIÓN DE PROYECTOS, ELABORACIÓN DE PLANOS, DISEÑO INTERIOR, PAISAJISMO, MAQUETISMO, MODELADO BIM 3 DIMENSIONAL	RUTH DEL CARMEN CORDERO ALMONTE	522589
E/2018-35650	31/8/18	S & C SANCHEZ - CUELLO ASUNTOS ADUANALES Y LOGÍSTICOS	SERVICIOS ADUANALES. IMPORTACIÓN DE TEXTILES Y TRANSPORTACIÓN DE MERCANCÍAS DESDE CUALQUIER PUERTO Y AEROPUERTO A TODOS EL TERRITORIO NACIONAL.	JULIO CESAR CUELLO OVIEDO, WASCAR ANTONIO SANCHEZ ALCANTARA	522504
E/2018-35822	3/9/18	S.O.V.	COMPLEJO RESIDENCIAL CON ÁREAS DESTINADAS PARA LOS FINES DE VIVIENDA, LOS FINES COMERCIALES Y DE ENTRETENIMIENTO.	SERGEY IVANOVICH TROFIMOV	522644
E/2018-35078	28/8/18	S52 AUTO SPA	ATENCIÓN PERSONALIZADA Y DETALLADA EN LA LIMPIEZA DE INTERIOR Y EXTERIOR DE AUTOMÓVILES, COMPRA Y VENTA DE CONSIGNACIONES, ACCESORIOS, LUBRICANTES Y OTROS REPUESTOS.	FRANCIS ANTONIO DESCHAMPS MARTINEZ	521971
E/2018-33963	28/8/18	SABANA LARGA GAS LOS HIJOS DE DIOS	COMPRA Y VENTA DE GAS LICUADO DE PETROLEO.	URIBE ANTONIO THEN RODRIGUEZ / PASTORA YSABEL SANCHEZ ACOSTA DE THEN	522106
E/2018-34326	22/8/18	SAFE AND HAPPY PET FOUNDATION	ADOPCIÓN, ESTERILIZACIÓN, EDUCACIÓN Y LUCHA POR EL BIENESTAR DE LOS ANIMALES, FOMENTAR UNA CULTURA DE TOLERANCIA Y RESPETO HACIA LOS MISMOS; ADEMÁS DE EDUCACIÓN TÉCNICA, EMOCIONAL Y DEPORTIVA	ANYA PAOLA FERMÍN PELLERANO	521391
E/2018-34340	22/8/18	SALAS SHOTOKAN TRADITIONAL KARATE-DO INTERNATIONAL SSTKI	OFRECER ENSEÑANZAS DE KARATE-DO.	DANIEL ANTERO DIPITON SALAS, JUAN RODOLFO POLANCO MARTÍNEZ	521355
E/2018-34558	27/8/18	SALON JF	CENTRO DE BELLEZA.	JOSEFINA FIGUEROA SANTIAGO	521817
E/2018-35754	31/8/18	SALON ANYELIZA	CORTES,PEINADOS,UÑAS Y PRODUCTO DE BELLEZA.	ANYELIZA DE JESUS MORA GUZMAN, MARILIN RAFAELA GUZMAN JIMENEZ	522603
E/2018-32547	28/8/18	SALÓN DE BELLEZA MIS 4 CORAZONES	SERVICIOS DE SALÓN DE BELLEZA.	MARÍA SOCORRO MORALES	522059
E/2018-34909	29/8/18	SALÓN DE BELLEZA Y VARIEDADES BLEINING	CENTRO DE BELLEZA Y VENTA DE ROPA PARA DAMAS CABALLEROS Y NIÑOS, VENTA DE ACCESORIOS.	GLENNY MERCEDES TEJADA TORIBIO	522153
E/2018-35350	29/8/18	SALON MARICARLY	SALÓN Y CUIDADO PERSONAL.	JOANNY DE AZA HILARIO	522175
E/2018-34399	29/8/18	SALON UCETA	SERVICIOS DE BELLEZA.	EMILIANA UCETA BONILLA	522272
E/2018-36130	4/9/18	SALT & PEPPER GRILL CAFE	ELABORACIÓN Y VENTA DE ALIMENTOS Y BEBIDAS.	JORGE ALFONSO DE LA ROCHA PEREZ	522887
E/2018-35074	28/8/18	SAMDEL SOLUCIONES	EMPRESA DE SOLUCIONES EN SEGURIDAD ELECTRÓNICA E INFORMÁTICA, EN VENTAS DE EQUIPOS Y PROYECTOS.	WERNNY RAFAEL SAMBOY MATOS	521960
E/2018-35975	4/9/18	SAMYEG SMART CHOICE ACCESORIES	VENTA Y REPARACIÓN DE CELULARES Y DE ACCESORIOS EN GENERAL.	JEURY MANUEL GUERRERO VARGAS	522902
E/2018-33627	29/8/18	SANGRE ESPAÑOLA R.D	IMPORTACIÓN Y DISTRIBUCIÓN DE VINO.	LUIS RAMON ABARUA VILLA FAÑA	522179
E/2018-36334	5/9/18	SANGRE NUEVA	PUBLICIDAD EXTERIOR, PUBLICIDAD OBJETIVA, DISEÑO GRÁFICO, IMPRESIÓN, FILMACIONES DE RADIO Y JINGLE.	LUIS BARTOLOME DE LOS SANTOS MEJIA	523031
E/2018-35347	30/8/18	SANMER VISION	SERVICIOS OFTALMOLÓGICOS EMPRESARIALES, VENTAS DE ESPEJUELOS Y ACCESORIOS.	RAFAEL BERNARDO FERNANDEZ LARA	522486
E/2018-32347	7/8/18	SANTA PALOMA	VENTA DE ROPA Y ACCESORIOS DE MUJER, TRAJES DE BAÑOS Y ZAPATOS.	PAOLAPALOMA ROMAN POLANCO	523138

[210] EXP.	[220] SOL. FECHA	[561] NOMBRE COMERCIAL	[510] ACTIVIDAD	[730] SOLICITANTE	[111] REGISTRO
E/2018-34672	23/8/18	SANTANA THEN & ASOCIADOS	ASESORÍA EN TODO TIPO DE PROCESOS JURÍDICOS Y EMPRESARIALES.	VICTOR ALFONSO SANTANA LAUREANO, KATHERINE THEN MAÑON	521657
E/2018-34808	24/8/18	SANTELISES JEREZ & ASOCIADOS	PRESTADORES DE SERVICIOS DE CONSULTORIA, ASESORÍA, Y GESTIÓN EN LAS ÁREAS DEL DERECHO, AGRIMENSURA, INGENIERÍA CIVIL, CONTABILIDAD, BIENES RAÍCES, INMOBILIARIA, Y TASACIONES.	JOSE ALBERTO SANTELISES CONTRERAS, LAURA MARIA JEREZ PICHARDO	521749
E/2018-35852	5/9/18	SAONA ISLAND EXCURSIONS JEA	EXCURSIONES TURÍSTICAS	JULIO EMILIO ASENJO VIZCAINO	523020
E/2018-35996	5/9/18	SARAH MARIE AUTOS IMPORT SAMARAI	COMPRAS, VENTAS, IMPORTACIÓN, EXPORTACIÓN DE VEHÍCULOS NUEVOS Y USADOS, ADEMAS PIEZAS NUEVAS Y USADAS, TAMBIÉN MAQUINARIAS PESADA Y DE TRANSPORTE DE GARGA.	EDUARDO HERNANDEZ PEREZ, ROSENDO AQUINO PEREZ	523050
E/2018-34738	24/8/18	SASASA SABORES SANTIAGUEROS	REALIZACIÓN DE EXTRACTOS SABORIZANTES Y COLORANTES (PRODUCTOS ALIMENTICIOS).	SASASA SABORES SANTIAGUEROS, SRL	521727
E/2018-36076	4/9/18	SAVERIO 1	VENTA DE PRODUCTOS ALIMENTICIOS EN GENERAL	SAVERIO STASSI	522805
E/2018-32150	28/8/18	SAZON LA CACEROLA	VENTA Y PREPARACIÓN DE COMIDA Y BUFET.	DAMARYS MERCEDES FLETE RODRIGUEZ DE ALMONTE, SOLANLLY ELIZABETH ALMONTE FLETE, HENRRY JOVAN ALMONTE	522137
E/2018-33453	15/8/18	SC ANNIREBLIS	SERVICIOS DE ALOJAMIENTO EN PENSIONES Y ALQUILERES.	JALEESA GRABIELA SANCHEZ CASTRO, SILVERINA CASTRO CASTRO	522455
E/2018-35077	28/8/18	SCHENDURAN RD	IMPORTADORA DE GOMAS, REPUESTOS DE VEHÍCULOS, IMPORTACIÓN DE VEHÍCULOS Y TODO TIPO DE ACCESORIOS.	TERESA DURAN DE SCHENDERLEIN, VEIKO WINFRIED SCHENDERLEIN	521957
E/2018-34607	23/8/18	SDQ MOUNTAIN BIKE CLUB	CLUB DE CICLISTAS.	LUIS ALBERTO BAUTISTA FIGUEROA	521578
E/2018-34549	23/8/18	SEA TRANS SERVICES BURGOS	TRANSPORTE MARÍTIMOS TERRESTRES.	SEA TRANS SERVICES BURGOS SRL	521529
E/2018-34632	23/8/18	SECURITY QUALITY SERVICE SQS	VENTA, INSTALACIÓN Y ACCESORIA DE CÁMARAS DE SEGURIDAD Y ALARMAS.	GREGORY EMMANUEL CASTRO BUENO	521602
E/2018-33099	13/8/18	SEERA INTERNATIONAL	CONSULTORÍA, VENTA, DISTRIBUCIÓN Y RENTA DE EQUIPOS ELECTRÓNICOS, MULTIFUNCIONALES Y ACCESORIOS.	EDGAR RODRIGUEZ ALMANZAR	520402
E/2018-16762	4/9/18	SEMBRANDO LIBERTAD RD	PROGRAMA DE CAPACITACIÓN ENFOCADO Y DIRIGIDO A LOS PRIVADOS DE LIBERTAD POR TENER CONFLICTOS CON LA LEY, A FIN DE QUE PUEDAN RECONOCER LAS ACCIONES QUE LE LLEVARON A ESTAR EN ESA CONDICIÓN.	NIKAULY YUVELISKY DE LA MOTA ACOSTA	522882
E/2018-35813	5/9/18	SEMCHEMICALS	VENTAS Y PRODUCCIÓN DE PRODUCTOS QUÍMICOS DE LIMPIEZA.	EMELY MARIA INOA	523063
E/2018-34627	27/8/18	SENCION MOSCAT AGROINDUSTRIAL	IMPORTACIÓN, EXPORTACIÓN Y COMERCIALIZACIÓN DE TODOS LOS PRODUCTOS CONCERNIENTES A GANADERÍA, AGRÍCOLA, AGROINDUSTRIAL, ALIMENTOS Y DEMÁS.	GREGORY ALEXANDER SENCION MOSCAT	521849
E/2018-20009	14/8/18	SEPCON INGENIERIA	CONSTRUCCION, DISEÑO, CONSULTORIA, MANTENIMIENTO Y SUPERVISION DE PROYECTOS DE INGENIERÍA CIVIL, INGENIERÍA AMBIENTAL Y ENERGIA RENOVABLE, ELÉCTRICA, GEODÉSICA, PETRÓLEO	EDWARD JOSE ENCARNACION OTAÑO	520642
E/2018-35854	3/9/18	SEPTIEMBRE FILMS	SERVICIOS ARTÍSTICOS Y TÉCNICOS CINEMATOGRÁFICOS, ESCRITURA DE GUIÓN, DESARROLLO DE PROYECTOS, DIRECCIÓN, PRODUCCIÓN, EDICIÓN, POST PRODUCCIÓN IMAGEN Y AUDIO	HENRY ARTURO MERCEDES VALES	522656
E/2018-35089	31/8/18	SERCONTI	SERVICIOS Y CONSULTORÍA DE CONTABILIDAD, FINANCIEROS, IMPOSITIVOS Y AUDITORIAS.	VICKY MIGUELINA LARA TEJEDA	522519
E/2018-33891	21/8/18	SERIE 068 RESTAURANT	ESPACIOS ESPECIALIZADO EN EL ÁREA DE GASTRONOMÍA, CONFORTABLE ESPACIO PARA LO QUE SON LAS REUNIONES, DESAYUNOS Y COMIDAS EMPRESARIALES.	GALDENIA CARVAJAL DOÑE	521306
E/2018-33676	17/8/18	SERIE18	NOMBRE ARTÍSTICO.	RAFAEL SUERO REYES	520854
E/2018-34388	27/8/18	SERVI COMPU HCM	VENTA DE MATERIALES DE OFICINA, PAPELERÍA, COMPUTADORAS, REPUESTO DE COMPUTADORAS, IMPRESIONES, CENTRO DE INTERNET.	ANITA CONTRERAS MORA	521948
E/2018-28665	12/7/18	SERVICENTRO CASTILLO	REPARACIÓN Y VENTA DE VEHÍCULOS DE MOTOR.	GENOVEVA CASTILLO MARTINEZ, CERVICENTRO CASTILLO, SRL.	522368
E/2018-34867	27/8/18	SERVICES NAUTIC GIUSTIC PC	SERVICIOS DE MANTENIMIENTO Y REPARACIÓN DE TODO TIPO DE EMBARCACIONES MARÍTIMAS, VENTA DE REPUESTOS PARA TODO TIPO DE EMBARCACIONES MARÍTIMAS Y ALQUILER DE BOTES, YATES Y BARCOS.	YSRAEL DE LA CRUZ GIUSTY MATA	521796
E/2018-31992	14/8/18	SERVICIO DE COMIDA ALEXANDER BERNABEL	VENTA DE COMIDA.	ANEUDI ALEXANDER BERNABEL LARA	520623
E/2018-35096	5/9/18	SERVICIO INCORPORADO DE CHÓFERES Y EMPLEADOS DE MINIBUSES SERICHOEM	TRANSPORTE DE PASAJEROS Y ENVÍO DE PAQUETES.	DOMINGO SANCHEZ DE LA PAZ, ROBERTO KELLY DISHMEY	522938
E/2018-33793	23/8/18	SERVICIOS DE GUARDIANES INDUSTRIALES	SERVICIOS DE SEGURIDAD Y VIGILANCIA PRIVADA.	SERVICIOS DE GUARDIANES INDUSTRIALES, S.R.L.	521531
E/2018-35333	29/8/18	SERVICIOS DE INTEGRACIONES GEOMATICAS SIGEOMATICA	PROVEER SERVICIOS PROFESIONALES TANTO NACIONAL COMO INTERNACIONAL MENTE DE CONSULTORÍA Y ASESORÍA EN ADQUISICIÓN, PROCESO Y APLICACIÓN DE INFORMACIONES GEOGRÁFICAS	HUGO SILVIO DOMINGUEZ DESPRADEL	522177
E/2018-29123	15/8/18	SERVICIOS DE MANTENIMIENTOS Y ENGOMADOS ESPINAL SOSA	VULCANIZAR PIEZAS DE VEHÍCULOS Y AFINES.	MANAURYS SOSA ESPINAL	520720
E/2018-34508	23/8/18	SERVICIOS DOMESTICOS DOÑA YB	OFRECER SERVICIOS DE EMPLEADAS DOMÉSTICAS, CHOFER, NIÑERAS Y DEPURACIÓN DE PERSONAL.	MARIA IDALINA LOPEZ CASTILLO	521509
E/2018-35059	27/8/18	SERVICIOS MÚLTIPLES CADENAS & CORTES	DISEÑOS Y FABRICACIÓN DE MAQUINAS Y SOLUCIONES INDUSTRIALES.	JUAN CARLOS VALERA CADENAS	523042
E/2018-32050	23/8/18	SERVICIOS MULTIPLES SEMARR & ASOCIADOS	SERVICIOS PUBLICITARIOS, VENTA Y DISTRIBUCIÓN DE FÁRMACOS.	ALEX DOMINGO DEL ROSARIO GUERRERO, MAYERLING RODRÍGUEZ PEÑA DE DEL ROSARIO	521652
E/2018-36264	5/9/18	SERVICIOS MULTIPLES TORIBIO GARCIA	COMPRAS Y VENTAS DE EQUIPOS Y MATERIALES PARA PURIFICACIÓN DE AGUA.	ANGEL YGNACIO TORIBIO RODRIGUEZ	522854
E/2018-24253	24/8/18	SERVICIOS TURÍSTICOS SERVIDAKA	ORGANIZACIÓN DE EVENTOS, VIAJES, EXCURSIONES NACIONALES E INTERNACIONALES Y CUALQUIER OTRA ACTIVIDAD AFINES.	KASMIRA JOSELINE VARGAS SANTILLAN	521697
E/2018-31603	1/8/18	SERVICIOS Y COSTUMBRES J.R.	PROMOVER, OPERAR E INVERTIR CAPITALES EN ACTIVIDADES CONCERNIENTES AL DISEÑO, INSTALACIÓN, REPARACIÓN Y MANTENIMIENTO DE SISTEMAS DE IRRIGACIÓN AGRÍCOLA Y PARA ÁREAS VERDES RESIDENCIALES O RECREACIONALES.	SERVICIOS Y COSTUMBRES J.R., S.R.L.	521986
E/2018-34329	29/8/18	SERVI-FARMA POPULAR SERIE 8	VENTA DE MEDICAMENTOS, EQUIPOS MÉDICOS Y CUALQUIER OTRA ACTIVIDAD RELACIONADA CON EL OBJECTO PRINCIPAL.	ALTAGRACIA HERRERA DE BRITO	522165
E/2018-34046	4/9/18	SHALOM JC TRANSPORTATION	SERVICIOS DE TRANSPORTE PRIVADO, TURÍSTICO, EMPRESARIAL, CARGAS Y AFINES.	ANA ALTAGRACIA PEÑA FRANJUL DE CARABALLO, JOSE MIGUEL CARABALLO REYES	522767
E/2018-34244	21/8/18	SHOMOSGON RD	EMPRESA DEDICADA A LA PRODUCCIÓN CINEMATOGRÁFICA DE LARGOMETRAJES.	JOSE RICARDO ROJAS DE LEON, JULIO BRACHO CASTILLO	521308
E/2018-35718	31/8/18	SHOW BAND KY3 INTERNACIONAL	GRUPO U ORQUESTA MUSICAL QUE SE DEDICARA A LA COMPOSICIÓN DE LETRAS MUSICALES RECOPILACIÓN Y GRABACIONES DE DISCOS, CELEBRAR Y AMENIZAR TODO TIPO DE EVENTOS BAILABLES	FRANK ALEXANDER ROBLES CHACON, PEDRO JOSE ROBLES CHACON	522821
E/2018-34493	22/8/18	SHUTTER Y CORTINAS JD	CONFECCIÓN, INSTALACIÓN Y REPARACIÓN DE SHUTTERS PARA PUERTAS Y VENTANAS, PRECIO, ENTREGA A TIEMPO Y FABRICA DE CORTINAS A MEDIDA.	JOSE ANIBAL DIAZ LUGO	521493
E/2018-35114	28/8/18	SIARTOP	SERVICIOS DE INGENIERÍA, ARQUITECTURA Y TOPOGRAFÍA.	OTHMAR ALEJANDRO CASILLA CARMONA	521999
E/2018-35635	31/8/18	SIDEX	ADMINISTRACIÓN DE INMUEBLES.	DULCE MARIA PALMERS SOSA	522491
E/2018-36360	5/9/18	SIHARA SALON	DEDICADO AL CUIDADO Y BELLEZA PERSONAL DE LA MUJER.	LAURA VICTORIA ALONZO RODRÍGUEZ	523051
E/2018-34215	31/8/18	SILPARR CONSTRUCTORA E INMOBILIARIA	SERVICIOS DE CONSTRUCCIÓN Y VENTA DE INMUEBLES.	WANDER SILVESTRE PEÑA	522586
E/2018-34695	24/8/18	SIMPLY FILMS	PRODUCCIÓN DE OBRAS CINEMATOGRAFICAS DE LARGOMETRAJES DOMINICANOS	YUNEIDYS LACHAPELL CAMILO	522703
E/2018-34707	24/8/18	SINO PRODUCTS DOMINICANA SUPPLY	IMPORTACIÓN Y EXPORTACIÓN DE EQUIPOS MÉDICOS EN GENERAL, ASÍ COMO MATERIAL GASTABLE: JERINGAS, GASAS, YELCOS, MARIPOSAS.	HONG LI QI	521676
E/2018-22510	15/8/18	SITAS DE BELLEZA	SALON DE BELLEZA.	SANTA CECILIA CASTILLO SANCHEZ	521366
E/2018-28727	23/8/18	SIVIPRE, REAL STATE AND INVESTMENTS	PRESTAR SERVICIOS DE MEDIACIÓN, ASESORAMIENTO Y GESTIÓN EN TRANSACCIONES INMOBILIARIAS RELACIONADAS CON: LA COMPRA VENTA, ALQUILER, PERMUTA O CESIÓN DE BIENES INMUEBLES	SILVESTRO VIRGILIO PRETI	521638
E/2018-34624	23/8/18	SIXTEENTH CENTURY HOUSES	ADMINISTRACIÓN Y MANEJO DE PROPIEDADES, ALQUILERES, PAGOS, CONTRATOS, ASESORÍA LEGAL, COBROS, CONTROL, NEGOCIACIONES, BÚSQUEDA, COBRANZAS JUDICIALES Y EXTRAJUDICIALES.	JOHN WATERS	521592
E/2018-33735	23/8/18	SKIN VITALCO	SERVICIOS DE CUIDADO PERSONAL, HIGIENE DE LA PIEL, TRATAMIENTO FACIAL, APLICACIÓN DE PRODUCTOS. IMPORTACIÓN Y COMERCIALIZACIÓN DE LOS MISMOS.	VIENA ELIZABETH FORKAS	521605
E/2018-35357	29/8/18	SKY LIMITS	PRÉSTAMOS HIPOTECARIOS Y PERSONALES, PROMOCIÓN Y VENTAS DE PROYECTOS, ALQUILER Y VENTAS DE PROPIEDADES, DESARROLLOS URBANÍSTICOS Y VACACIONALES, CONSTRUCCIÓN DE PROYECTOS	DIONISIO ANTONIO GUZMAN	522185
E/2018-35106	28/8/18	SKYMOON WORKSHOPS AND CONSULTING	TALLERES DE FORMACIÓN Y CAPACITACIÓN PARA EMPRESAS Y PARTICULARES. SERVICIOS DE CONSULTORÍA EMPRESARIAL.	ESTEBANY MIGUELINA MEJIA MAÑON	521993
E/2018-35826	4/9/18	SMARPHONE WORK KELINSONR	VENTA, SERVICIO Y REPARACIÓN DE EQUIPOS TECNOLÓGICOS EN GENERAL Y ACCESORIOS PARA LO MISMO.	VICTOR KELINSON RODRIGUEZ VALERIO	522831
E/2018-5916	30/8/18	SMART TEAM TECHNOLOGY LST	COMPRA Y VENTA DE EQUIPOS ELECTRÓNICOS, SOFTWARE, PIEZAS, EQUIPOS Y ACCESORIOS DE COMPUTADORAS, REPARACIÓN DE COMPUTADORAS, INSTALACIÓN DE REDES Y TODA ACTIVIDAD RELACIONADA CON LA INFORMÁTICA.	LUIS ALFREDO ASTACIO POLANCO	522480
E/2018-33847	24/8/18	SMILE CONSTANZA DRES. SURIEL & DE LA CRUZ ODONTOLOGIA ESPECIALIZADA	SERVICIOS ODONTOLOGICOS EN GENERAL Y ESPECIALIZADO.	CRISMERLYN DE LA CRUZ HERNANDEZ, HENRY OSCAR SURIEL	522124
E/2018-35735	4/9/18	SMITH DE LOS SANTOS BUILDING	CONSTRUCCIONES DE OBRAS CIVILES, METÁLICAS Y MECÁNICAS.	RAUL SMITH DE LOS SANTOS	522909
E/2018-34841	28/8/18	SMOOTH STEP HAIR AND SUPPLY	IMPORTACIÓN, EXPORTACIÓN Y COMERCIALIZACIÓN DE CABELLOS NATURALES, PRODUCTOS DE BELLEZA COSMÉTICOS Y EQUIPOS PARA LA BELLEZA.	YUNELKI JOSEFINA REYNOSO DE JESUS	522074
E/2018-34946	27/8/18	SOBREMESA EMPRESARIAL Y CATERING	VENTA DE COMIDA EMPRESARIAL Y CATERING	ERICK MIGUEL FLORES SANCHEZ	521925
E/2018-33868	28/8/18	SOCIAS DESIGN GROUP	GRUPO DE DISEÑO DESTINADO AL DESARROLLO DE PRODUCTOS DE DISEÑO, TRAJES DE BAÑO, SALIDAS DE PLAYAS, VESTIDOS, ZAPATOS, BOLSOS DE PLAYA Y BISUTERIA Y EVENTOS.	CAROLINA SOFIA SOCIAS LOPEZ	522776
E/2018-34387	31/8/18	SOFISTIC	SERVICIOS DE SEGURIDAD DE INFORMACIÓN Y TECNOLOGÍA.	ANGEL LOPEZ DOMENECH	522518
E/2018-24229	14/8/18	SOL DEL ESTE	COMERCIO Y EXPENDIÓ DE COMBUSTIBLES	ARTURO LEONARDO MARTINEZ RODRIGUEZ	520675
E/2018-36376	5/9/18	SOLIS RADIANTE	CENTRO DE BELLEZA, ESTÉTICA, UÑAS, VENTA DE ALIMENTOS Y BEBIDAS, ASÍ COMO A LA IMPORTACIÓN Y VENTAS DE EQUIPOS Y MATERIALES DE BELLEZA.	ANA YOCASTY SOLIS INOA	523056

[210] EXP.	[220] SOL. FECHA	[561] NOMBRE COMERCIAL	[510] ACTIVIDAD	[730] SOLICITANTE	[111] REGISTRO
E/2018-27946	22/8/18	SOLTAVA	EXPORTACIÓN E IMPORTACIÓN DE MATERIALES DE CONSTRUCCIÓN Y FABRICACIÓN DE VENTANA Y SHUTTERS, HERRERÍA, EBANISTERÍA	GUILLERMO ANTONIO RINCÓN TORIBIO, IRANIA ANTHIA TORIBIO GARDEN	521457
E/2018-31894	27/8/18	SOLUBA SERVICIOS DE INGENIERÍA	DISEÑO ESTRUCTURAL, DISEÑO SANITARIO, DISEÑO ARQUITECTÓNICO, REMODELACIONES, CONSTRUCCIONES, DISEÑOS ELÉCTRICOS MECÁNICOS	SOFFI LUNA BATISTA	521941
E/2018-34147	31/8/18	SOLUCIONES CEPEDA BATISTA	SERVICIOS FINANCIERA.	LUIS JOSE CEPEDA BATISTA	522507
E/2018-33740	29/8/18	SOLUCIONES IMPOSITIVAS DOMINICANA, HNA	SERVICIOS DE ASESORÍA Y CONTADURÍA.	HUGO ALBERTO NUÑEZ ARIAS	522200
E/2018-31125	21/8/18	SOLUCIONES INDUSTRIALES DEL CARIBE SOLICAR	SERVICIOS, VENTAS Y REPARACIONES DE COMPONENTES INDUSTRIALES.	CANDIDO ANTONIO CEPEDA ESPINAL	521329
E/2018-35876	3/9/18	SOLUCIONES INFORMÁTICAS CARELA	DESARROLLO DE SOLUCIONES INFORMÁTICAS PARA EMPRESAS.	JUAN CARLOS CARELA SANTIAGO	522671
E/2018-35473	30/8/18	SOLUCIONES INNOVADORAS DE GRANITO SOLUGRAN	COMPRA, VENTA, IMPORTACIÓN Y EXPORTACIÓN DE PIEDRAS PRECIOSAS EN SENTIDO GENERAL	ROBERTO JAVIER SURIEL CEPIN	522326
E/2018-34757	24/8/18	SOLUCIONES JAVIER CHIRENO-SOJACA	SOLUCIONES PROGRAMÁTICAS COMPUTACIONALES, IMPORTACIÓN Y COMERCIALIZACIÓN DE PRODUCTOS Y EQUIPOS PARA EL HOGAR.	JAVIER CHIRENO DE LA CRUZ, COMPAÑIA SOLUCIONES JAVIER CHIRENO SOJACA, E.I.R.L.	521704
E/2018-34259	21/8/18	SOLUCIONES LEGALES E INVERSIONES MORENO SALCEDO & ASOCIADOS	ASISTENCIA Y ASESORÍA LEGAL, PRÉSTAMOS HIPOTECARIOS, FINANCIAMIENTOS DE VEHÍCULOS DE MOTOR Y AFINES.	FRANKISMY MORENO SALCEDO	521313
E/2018-34888	27/8/18	SOLUCIONES ÓPTICA ALEXANDER Y JORGE	VENTA DE MONTURAS OFTÁLMICAS, LENTES DE CONTACTOS, PIEZAS Y ARTÍCULOS PARA LOS MISMOS, SOLUCIONES Y GOTAS, SERVICIOS DE CORTE, MONTE Y COLOR A CRISTALES RECETADOS	GEURY ALEXANDER DISLA, JORGE LUIS PÉREZ	521826
E/2018-24582	22/8/18	SOLUTEC MÓVIL CK LAPAIX	COMPRA, VENTA, REPARACIÓN DE EQUIPOS TECNOLÓGICOS, TELÉFONOS CELULARES, VENTA DE ACCESORIOS.	CARLOS MANUEL RIVERA LAPAIX	521475
E/2018-36164	4/9/18	SON DE MAR	PRODUCCIÓN, VENTA, EXPORTACIÓN, IMPORTACIÓN DE JOYERÍAS ARTESANALES, BISUTERÍAS.	TATIANA CAROLINA BODDEN CUSTODIO	522911
E/2018-35459	30/8/18	SONIDI INVESTMENT	COMPRA Y VENTA DE BIENES MUEBLES E INMUEBLES, ARRENDAMIENTO DE INMUEBLES, DESARROLLO DE PROYECTOS INMOBILIARIOS.	ZANYA ELIZABETH VALDEZ BENITEZ	522338
E/2018-34366	22/8/18	SORI RENTA CAR	ALQUILER, COMPRA, VENTA , IMPORTACIÓN Y EXPORTACIÓN DE VEHÍCULOS DE MOTOR, NUEVOS Y USADOS, FINANCIAMIENTOS DE LOS MISMOS.	SORIBEL LEDESMA SOLER	521476
E/2018-34488	27/8/18	SORIANO TERMINACIONES Y ACABADOS	LA FABRICACIÓN, VENTA Y DISTRIBUCIÓN DE ARREGLOS Y ACCESORIOS DE PINTURAS.	JUNIOR ALEXANDER CANDELARIO SORIANO	521833
E/2018-28252	31/8/18	SOT TECH SUPPORT	OFRECER MANTENIMIENTO AUTOMOTRIZ, DE REFRIGERACION, ELECTRICO Y MECANICO.	E ARTURO TRADING, S.R.L.	522618
E/2018-35815	3/9/18	SOV	COMPLEJO RESIDENCIAL, CON ÁREAS ASIGNADAS PARA FINES DE VIVIENDA, FINES COMERCIALES Y DE ENTRETENIMIENTO.	SERGEY IVANOVICH TROFIMOV	522636
E/2018-34197	22/8/18	SPECIAL HANDS FOUNDATION	ENTIDAD SIN FINES DE LUCRO, OPERATIVOS MÉDICOS, DONACIONES, ORIENTACIÓN A JÓVENES.	KARINA ISABEL MANZANO SANTANA	521499
E/2018-35390	29/8/18	SPIRAL TECH	MEDIOS DE PAGO, TECNOLOGÍA, INFORMÁTICA, SOFTWARE, VENTA Y DISTRIBUCIÓN DE ESTOS.	LEONARDO ALVES LIMA	523039
E/2018-32684	22/8/18	STANDARD IND.	SERVICIOS DE VENTAS Y REPRESENTACIÓN DE MARCAS FERRETERAS EN COMBUSTIBLES Y SUS DERIVADOS, ARTÍCULOS DE SEGURIDAD PARA VEHÍCULOS	ARIEL PIMENTEL GARCIA	521588
E/2018-34263	21/8/18	STATERA SOLUTIONS	SERVICIOS Y SOLUCIONES PROFESIONALES, INCLUYENDO PERO NO LIMITADO A SERVICIOS DE CONSULTORIA, LA VENTA Y/O ALQUILER DE PRODUCTOS, COMO APARATOS DE VIGILANCIA, GPS	JEFFRY ANTONIO SANTANA DE LA CRUZ	521316
E/2018-29802	30/7/18	STUDENT WELLNESS PROGRAM NDS	PROGRAMA PARA EL BIENESTAR DE LOS ALUMNOS QUE ANALIZA LAS NECESIDADES, CONSECUENCIAS Y BENEFICIOS DEL CURRICULUM ACADÉMICO DEL COLEGIO Y DE LAS ACTIVIDADES PARA ADAPTARLAS A LAS NECESIDADES GRUPALES E INDIVIDUALES DE LOS ESTUDIANTES.	MARIA LORAINE RODRÍGUEZ CASADO	523046
E/2018-35597	30/8/18	SUBO & VENDO	GESTIÓN DE NEGOCIOS: COMERCIO ELECTRÓNICO.	FIDEL SANTANA SEVERINO	522461
E/2018-35371	29/8/18	SUINDDOM	COMPRA, VENTA Y DISTRIBUCIÓN DE TELAS, MAQUINARIAS Y COMPONENTES DE MAQUINARIAS INDUSTRIALES.	WILLIAN BATISTA INOA	522203
E/2018-35874	3/9/18	SULAWESI	EXPORTACIÓN, IMPORTACIÓN Y COMERCIALIZACIÓN DE PESCADOS, MARISCOS, CRUSTÁCEOS, ALGAS, VIVOS Y/O EN CONSERVAS	IROEK GLENN VAN WINDT	522669
E/2018-34461	24/8/18	SUMINISTROS RIBALI	FABRICACION, MANUFACTURACION, PRODUCCION, IMPORTACION, EXPORTACION Y DISTRIBUCION DE PRODUCTOS Y EQUIPOS PARA LIMPIEZA	LEONARDO ENMANUEL RIVAS BARROETA	521611
E/2018-36138	4/9/18	SUPER BODEGA C&G	VENTA DE LOS PRODUCTOS BÁSICOS DE LA CANASTA FAMILIAR TALES COMO: PRODUCTOS DE LIMPIEZA, DESECHABLES, ALIMENTICIOS Y BEBIDAS.	ARELYS DE JESUS FRIAS	522812
E/2018-34915	27/8/18	SUPER CAFETERIA TRIXY	VENTA DE COMIDA Y BEBIDA RÁPIDA.	BIENVENIDO EUGENIO PAULINO, CRUZ MELVA BAUTISTA PEÑA	521832
E/2018-34880	29/8/18	SUPER COLMADO BRITHANY	VENTA DE PRODUCTOS DE CONSUMO MASIVO TALES COMO: COMESTIBLES, BEBIDAS, DESECHABLES, LIMPIEZA E HIGIENE PERSONAL.	JOSÉ RAMÓN REYES DÍAZ	522168
E/2018-32855	23/8/18	SUPER COLMADO HERMANOS HIDALGO 2H	VENTAS DE ARTÍCULOS DE COMIDA, BEBIDAS, Y DE MAS.	FREDDY DIAZ HIDALGO, NANCY DIAZ HIDALGO	521650
E/2018-36061	4/9/18	SUPER COLMADO HJM	VENTA DE LOS PRODUCTOS BÁSICOS DE LA CANASTA FAMILIAR TALES COMO: PRODUCTOS DE LIMPIEZA, DESECHABLES, ALIMENTICIOS Y BEBIDAS.	HECTOR JOSE MOYA ROJAS	522788
E/2018-35312	29/8/18	SUPER COLMADO SOLIDARIDAD	ESTABLECIMIENTO DE EXPENDIO DE ALIMENTOS Y BEBIDAS PARA EL CONSUMIDOR. COMPRA Y VENTA AL POR MAYOR Y DETALLE DE PROVISIONES FRESCAS PARA CONSUMO HUMANO E HIGIENE PERSONAL, FRUTAS,	JUANA FRANCISCA ROSARIO DE ORTEGAS, SIMON PEDRO ORTEGA MARTINEZ	522150
E/2018-35360	5/9/18	SUPER COLMADO YSALOP	VENTA DE LOS PRODUCTOS BÁSICOS DE LA CANASTA FAMILIAR TALES COMO: PRODUCTOS DE LIMPIEZA, DESECHABLES, ALIMENTICIOS Y BEBIDAS.	YSAURA MERCEDES LOPEZ CORONA	522840
E/2017-45271	31/8/18	SUPER CREL!	VENTA Y DISTRIBUCIÓN DE TODO TIPO DE PROVISIONES, VENTA DE PASTAS ALIMENTICIAS, DETERGENTES, HARINA, MAÍZ, VENTA DULCES.	HENRY MONTERO SOLIS	522524
E/2018-35858	3/9/18	SUPER GOMAS CHARRUA	IMPORTACIÓN, EXPORTACIÓN, VENTA AL POR MAYOR Y AL DETALLE DE NEUMÁTICOS.	JOSE LUIS ABELENDA ARROYO	522658
E/2018-31818	2/8/18	SUPER LILY	SUPERMERCADO CON VENTAS DE PROVISIONES AL POR MAYOR Y DETALLE. ALIMENTOS Y BEBIDAS, FRUTAS, VEGETALES, CARNES ETC.	LILIAN ALTAGRACIA ALMONTE DE ACOSTA, SUPER LILY SRL	523114
E/2018-34737	3/9/18	SUPER TIENDA TOHUSHE	VENTA DE PRENDA DE VESTIR, COSMÉTICOS Y PRODUCTOS DE BELLEZA, SUPERMERCADO, RETAURANT.	JINWEN ZHANG	522672
E/2018-33613	23/8/18	SUPERMERCADO EL TALAO	IMPORTACIÓN Y VENTA DE PRODUCTOS DE CONSUMO MASIVOS, TALES COMO: COMESTIBLES, BEBIDAS, DESECHABLES, LIMPIEZA E HIGIENE PERSONAL.	SOFIA DEL CARMEN COLLADO PEREZ	521519
E/2018-35536	5/9/18	SUPERTRUCKSRD O Y L	ALQUILER Y VENTA DE EQUIPOS PESADOS.	LUIS ALBERTO CORONADO CANO, OSCAR VELOZ ARENCIBIA	523116
E/2018-32023	27/8/18	SUPLEMUNDO	IMPORTACIÓN, EXPORTACIÓN, FABRICACIÓN, COMPRA, VENTA DE ARTÍCULOS DE FERRETERÍA Y PINTURA, VENTA DE AUDIOVISUALES, AUTOMOTORES, COMBUSTIBLES Y LUBRICANTES, EQUIPOS MÉDICOS Y LABORATORIOS	FAUSTO ANTONIO ARIAS SANCHEZ	521814
E/2018-35645	31/8/18	SUPLI AGRO G Y J	COMPRA Y VENTA, AL POR MAYOR Y DETALLE, DE BIENES Y SERVICIOS AGRÍCOLAS EN GENERAL.	GERARDO ANTONIO RODRIGUEZ VALERIO	522546
E/2018-35307	29/8/18	SUPLIDORA DE CARNES GALVEZ ROSARIO	COMPRA Y VENTA DE GANADOS PORCINOS Y BOBINOS, PROCESAMIENTO DE CARNES PARA VENTA, Y CUALQUIER OTRA RELACIONADA CON ESTA ACTIVIDAD COMERCIAL.	PELAGIO GALVEZ, RUBEN DARIO ACOSTA VELASQUEZ	522138
E/2018-33719	27/8/18	SVMPIAS	PUBLICIDAD, EVENTOS, BORDADOS, SERIGRAFÍAS, VENTAS AL POR MAYOR Y DETALLES DE ARTÍCULOS PROMOCIONALES E IMPRESIONES.	SOPHY OVANDO CABA, JENNY WILEYNNY BADILLO BLANCO	521837
E/2018-34520	28/8/18	SWEET RIVER	COMPRA Y VENTA DE ARTICULOS DE FERRETERIA, ALIMENTOS Y BEBIDAS.	ORLANDO SANCHEZ FELIZ	522099
E/2018-32209	29/8/18	SYE LEGAL ADVISORS	SERVICIOS JURÍDICOS EN GENERAL, CONSULTORÍAS Y ASISTENCIA LEGAL EN GENERAL.	STANLEY PEÑA RAMON	522344
E/2018-36029	4/9/18	SYL EVENTS	ORGANIZACIÓN DE TODO TIPO DE EVENTOS SOCIALES Y RECREACIÓN; ORGANIZACIÓN Y PROMOCIÓN DE CONCIERTOS Y ACTIVIDADES CONEXAS.	JUAN DOMINGO VICENTE DIPINO	522787
E/2018-32687	24/8/18	TA & GA GROUP	COMERCIALIZACIÓN DE TRAJES DE BAÑO, ACCESORIOS Y ROPA PLAYERA, MATERIALES TEXTILES, TALLER DE CONFECCIÓN Y COSTURA GENERAL	AMALIA MARGARITA TORRES RAMIREZ, ARMANDO RAMIRES GARCIA DE LOS SANTOS	521946
E/2018-30063	30/8/18	TABACALERA VICTOR RAFAEL SANTANA	CULTIVO DE TABACO, COMPRA Y VENTA DE TABACO.	VICTOR RAFAEL SANTANA	522417
E/2018-34770	24/8/18	TABERNÁCULO CASA DE AVIVAMIENTO TCA	ENTIDAD SIN FINES DE LUCRO DEDICADA A LA PREDICACIÓN DE LA PALABRA DE DIOS, MINISTERIO ONG. PARA LEVANTAR ESCUELAS, ORGANIZAR IGLESIAS Y TRABAJOS SOCIALES.	DAVID HERIBERTO BIERD FRANCISCO	521716
E/2017-46466	29/8/18	TAGNES SOLUTIONS	SERVICIOS EMPRESARIALES, CORPORATIVOS, CONTABLES, ADMINISTRACIÓN DE CONDOMINIOS, LEGALES	YRONELIS YONAIRA CASADO MINYETY DE MARTINEZ	522453
E/2018-34349	22/8/18	TAINO CAR WASH	LAVADO COMPLETO DE VEHICULOS DE MOTOR Y MINI BAR.	HENRY DE JESUS PAYANO FERNANDEZ	521389
E/2018-33422	14/8/18	TAINODOUND	SERVICIOS DE TECNOLOGÍA.	JOSUE DAVID MENA PEÑA	520630
E/2018-34682	23/8/18	TAJ MAHAL PARADISE RESORT	LA SOCIEDAD TENDRÁ POR OBJETO PRINCIPAL LA EXPLOTACIÓN, PROMOCIÓN, COMERCIALIZACIÓN, DESARROLLO Y ADMINISTRACIÓN DE ESTABLECIMIENTOS TURÍSTICOS, HOTELEROS Y RESIDENCIALES	JUSTINE HERIVEAUX MELO, NESTOR PORFIRIO MATEO TERRERO	521666
E/2018-36470	6/9/18	TALEMBERT	ESTRATEGIAS DE COMUNICACIÓN, PUBLICIDAD, ARTÍCULOS ARTESANALES, PERSONALIZADOS, ILUSTRACIÓN, PINTURA Y TALLERES ARTÍSTICOS.	TAMMY ELIZABETH LEMBERT MEJIA	523123
E/2018-23975	3/9/18	TALLER DE MECANICA ALJOZO	MECÁNICA EN GENERAL, DESABOLLADURA Y PINTURA.	ALBERTO ZORRILLA JOSE	522650
E/2018-35934	3/9/18	TALLER INDUSTRIAL SIMON'S	FABRICACIÓN DE PIEZAS METALMECÁNICAS, INGENIERÍA Y SERVICIOS RESIDENCIALES E INDUSTRIALES EN GENERAL, TALES COMO: MANTENIMIENTO, INSTALACIONES, ASESORÍA	ISAC GALILEO PEREZ DE LOS SANTOS	522708
E/2018-27169	5/9/18	TALLER NAVARRO	VENTA Y REPARACIÓN DE MOTORES ELÉCTRICOS Y EQUIPOS DE BOMBEO, FABRICACIÓN DE PRODUCTOS DE HERRERÍA Y SOLDADURA.	FREYTE ANTONIO NAVARRO VARGAS, NELSON NAVARRO DE LEON	522798
E/2018-35025	27/8/18	TAMIL MEDICAL	SUPLIDORES DE MATERIAL GASTABLE PARA USO MEDICO: GASAS, SOLUCIÓN, JERINGAS, ALGODÓN PLANCHADO, BAJANTES, BAJA LENGUA Y AFINES.	TAMARA LISBET TAMAREZ ESPINAL, YAMIL ANTONIO TAMAREZ ESPINAL	521896
E/2018-34879	27/8/18	TAPIZADOS S.J.M	FABRICACIÓN, REPARACIÓN Y COMERCIALIZACIÓN DE TODOS TIPOS DE MUEBLES.	ORLANDO MESA MEDRANO	521802
E/2018-34303	29/8/18	TAXI JOSUE-PEDRO-PUENTE	SERVICIO DE TRANSPORTE DE TAXI PRIVADO.	CRISTOBAL VIZCAINO DE LOS SANTOS	522136
E/2018-31271	22/8/18	TEAM PERSONALIZADOS JONH CARLOS	ELABORACIÓN DE PUBLICIDAD EN EL ÁMBITO EMPRESARIAL Y PERSONAL, DECORACIÓN DE NEGOCIOS Y VEHÍCULOS	JONHATAN MARTÍNEZ SANTOS, JUAN CARLOS MARTÍNEZ SANTOS	521351
E/2018-34470	27/8/18	TECSOL	CONSTRUCCIÓN CIVILES, ELÉCTRICAS Y MECÁNICAS.	JOEL ANSELMO BRITO ROTTE	521810
E/2018-35767	31/8/18	TEKTRONIC TECHNOLOGY	TENDRÁ COMO OBJETO LA VENTA, REPARACION E INSTALACION DE EQUIPOS ELECTRONICOS, INSTALACION DE REDES Y SISTEMAS DE SEGURIDAD, AUTOMATISACION Y DOMOTICA EN TODO EL TERRITORIO NACIONAL	EVELYN ALTAGRACIA SORIANO MARTÍNEZ	522606
E/2018-35107	28/8/18	TERRA AGROCORP	IMPORTACIONES DE MADERA Y PRODUCTOS DERIVADOS DE MADERA.	TERRA AGROCORP	521998
E/2018-34612	23/8/18	TERRA SDQ COMERCIAL	IMPORTACIONES DE MADERA Y PRODUCTOS DERIVADOS DE MADERA.	TERRA AGROCORP	521600
E/2018-29200	21/8/18	TERRACAMA 2018	ALQUILER, DISEÑO, CONSIGNACIÓN, INTERMEDIACIÓN, COMISIÓN, REPRESENTACIÓN, PROMOCIÓN, INVERSIÓN,CORRETAJE COMPRA Y VENTA DE PROPIEDADES INMOBILIARIAS E HIPOTECARIAS.	JUAN CARLOS PENDONES ACOSTA, SEGISMUNDO LOPEZ FERREIRAS	521420

[210] EXP.	[220] SOL. FECHA	[561] NOMBRE COMERCIAL	[510] ACTIVIDAD	[730] SOLICITANTE	[111] REGISTRO
E/2018-29201	21/8/18	TERRACAMA 2020	ALQUILER, DISEÑO, CONSIGNACIÓN, INTERMEDIACIÓN, COMISIÓN, REPRESENTACIÓN, PROMOCIÓN, INVERSIÓN, CORRETAJE, COMPRA Y VENTA DE PROPIEDADES INMOBILIARIAS E HIPOTECARIAS.	JUAN CARLOS PENDONES ACOSTA, SEGISMUNDO LOPEZ FERREIRAS	521419
E/2018-34548	23/8/18	THE BEAUTY OF RELAXATION IMPORTER	IMPORTAR PRODUCTOS DE BELLEZA Y CUIDADO PERSONAL.	YESENIA AIMEE MEDINA PRATS	521585
E/2018-36329	6/9/18	THE CHOCOLATE 03 BAR	VENTA DE BEBIDAS ALCOHÓLICAS.	FRANCISCO ALBERTO CASTRO GONZALEZ	523037
E/2018-36068	4/9/18	THE GUSTAZO TOURS	EXCURSIONES TURÍSTICAS NACIONAL E INTERNACIONAL, VENTA DE BOLETOS AÉREOS, PAQUETES TURÍSTICOS Y RESERVAS DE HOTELES.	ANA IRIS CASILLA SANTANA	522814
E/2018-35905	3/9/18	THE JOSNERWIN Y JOSDARWIN FASHION IMPORT	VENTA DE PRENDAS DE VESTIR, CALZADOS, ROPA DE CAMA, PRENDAS, PERFUMES Y CARTERAS.	DARWIN NEFTALY GONZALEZ MEZQUITA, YAJAIRA RAMIREZ DE GONZALEZ	522699
E/2018-36100	4/9/18	THE MONTREAL GLOBE	AGENCIA PUBLICITARIA, SERVICIOS DE MARKETING Y DIGITAL.	ALVARO MANUEL PEÑA SAHAD	522835
E/2018-35801	3/9/18	THE PARTY COFFEE BREAK	SERVICIOS DE HOSTELERÍA Y PAQUETES PARA EVENTOS ESPECIALES, PICADERA, BIZCOCHOS PERSONALIZADOS, POSTRES, INVITACIONES, TRANSPORTE, ESPACIO ACOGEDOR PARA BODAS Y CUMPLEAÑOS	REYNALDO CRUZ	522631
E/2018-24200	27/8/18	THE PASTA MAFIA	RESTAURANTE DE COMIDA ITALIANA (PASTA, PIZZERIA), VENTA DE COMIDA, EXPENDIO DE BEBIDAS.	GIUSEPPE BONARELLI SHIFFINO	521918
E/2018-34507	31/8/18	THE PINK DOOR BEAUTY SUPPLY	VENTAS AL POR MAYOR Y AL DETALLE, IMPORTACIÓN Y EXPORTACIÓN DE PRODUCTOS ASOCIADOS A LA SALUD Y CUIDADO PERSONAL.	MELISSA GOODIN MATA, JOSE LUIS GONZALEZ JUAREZ, MAIRA MAGDIEL GONZALEZ JUAREZ, MIGUEL ANGEL GONZALEZ JUAREZ	522786
E/2018-20297	27/8/18	THE POINT TREE.	SERVICIOS DE ALIMENTOS, BEBIDAS Y SERVICIOS TURÍSTICOS.	PLAYA GRANDE HOLDINGS, INC	521867
E/2018-35215	28/8/18	THE SEARCH D.R.	SERVICIOS DE LECCIONES Y EXCURSIONES DE SURF, HOSPEDAJE, RENTA DE TABLAS SURF, FOTOGRAFÍAS, EXCURSIONES EN GENERAL, VENTA DE PRODUCTOS DEPORTIVOS Y GUÍA DE TURISMOS.	GAUDY MIGUELINA ESTRELLA DE MIJARES	522085
E/2018-33957	30/8/18	THE STATEMENT ROOM	ALQUILER Y VENTA DE ROPA PARA MUJER.	MARIA SOLEDAD VARGAS GONZALEZ	522419
E/2018-36159	4/9/18	THE SUMMER BRUNCH	FIESTAS TEMÁTICAS, BRUNCH TEMÁTICOS, BRUNCH DE VERANO, PRODUCCIÓN DE EVENTOS ARTÍSTICOS.	YELFIN ROBERT INOA PEÑA	522894
E/2018-26343	20/8/18	THRONOS ENTERPRISE	FOMENTAR EL EMPRENDIMIENTO ACADÉMICO A TRAVÉS DE CONSULTAS PUNTUALES Y CAPACITACIÓN PROFESIONAL EN LOS NEGOCIOS E INVERSIONES ESPECIALMENTE EN LOS SECTORES DE TECNOLOGÍAS AVANZADAS, BIENES RAÍCES Y EL TURISMO	BRYAN ISMAEL CAMPOS HERNANDEZ, HOM-SIDI DE LA ROSA SANCHEZ	523038
E/2018-34291	30/8/18	TIENDA CARMEN VALENTIN	VENTA DE ROPAS Y EFECTOS DEL HOGAR.	DIAMNI ALTAGRACIA BRITO SANTANA	522458
E/2018-34324	24/8/18	TIENDA DE VARIEDAD SANTA TERESA JORNET	VENTA DE ROPA Y ZAPATOS NUEVOS Y USADOS.	MARIA DEL CARMEN GONZALEZ GARCIA	521774
E/2018-35351	3/9/18	TIENDA DE VARIEDADES CLAYSALA	VENTA DE ROPA PARA DAMAS, CABALLEROS Y NIÑOS. ACCESORIOS PARA DAMAS, PERFUMERÍA Y PRODUCTOS DE HIGIENE PERSONAL.	CLAYRET SALAZAR DE PAULINO	522698
E/2018-34802	24/8/18	TIENDA LEDER	VENTA DE CALZADOS Y PRENDAS DE VESTIR.	MARINO ALEXANDER VASQUEZ ROSARIO, OMAR JONATHAN RODRIGUEZ PEREZ	521787
E/2018-34434	22/8/18	TIVI GUNZ	PRODUCCIÓN ARTÍSTICA Y MUSICAL.	STIVI RANDY ALVAREZ PAREDES	522373
E/2018-29855	27/8/18	TNT SECURITY CORP	SERVICIOS DE SEGURIDAD.	MIKE RINCON MORILLO	521816
E/2018-35057	28/8/18	TOCC GROUP RD	ELABORACION, COMERCIALIZACION Y DISTRIBUCION DE CAFE. ASÍ COMO LA REPRESENTACIÓN DE MARCAS NACIONALES E INTERNACIONALES DE PRODUCTOS DE CONSUMO HUMANO.	HOLMAN EDUARDO FUENTES GARRIDO	522025
E/2018-33374	14/8/18	TOLURKO	SERVICIOS DE RESTAURANTE DE ESPECIALIDAD TURCA.	TOLGA MADENLIOGLU	522058
E/2018-34300	22/8/18	TOPHOMES AND TRAVEL	ALQUILER, VENTA Y ADMINISTRACIÓN DE PROPIEDADES COMO CASAS, APARTAMENTOS, VILLAS, FINCAS, TERRENOS. VENTAS DE EXCURSIONES TURÍSTICAS,VENTA DE HOSPEDAJES TODO INCLUIDO,	CARLOS MOQUETE BIDO	521369
E/2018-35320	29/8/18	TOQUES FESTIVOS BY FERREMAR PINTURAS	ALQUILER DE TRAJES PARA TODA OCASIÓN, DETALLES PERSONALIZADOS, REGALOS, EVENTOS FESTIVOS.	LIDIA MARTINEZ DE BAEZ	522161
E/2018-34098	3/9/18	TORIBIO Y DE LA CRUZ MULTISERVICES	MANTENIMIENTO INDUSTRIAL, REPARACIÓN, INSTALACIÓN, COMPRA Y VENTA DE REPUESTO Y EQUIPOS.	FAUSTO DE LA CRUZ DEOGRACIA, RAUL ANTONIO TORIBIO HERRERA	522660
E/2018-33497	3/9/18	TORO BUSINESS CATALYST	SERVICIO DE ASESORÍA Y CONSULTORÍA DE MERCADEO, FINANCIERA Y COMERCIAL, EXPORTACIÓN DE ALIMENTOS Y SUS DERIVADOS, COMERCIALIZACIÓN SERVICIOS DE TELECOMUNICACIONES.	RAFAEL DARIO RODRIGUEZ GOMEZ	522661
E/2018-34502	27/8/18	TOROLECA SMART TRAVEL RD	COMERCIALIZACIÓN DE BOLETOS AÉREOS, ASESORÍA TURÍSTICA, VENTA DE PAQUETES TURÍSTICOS NACIONALES E INTERNACIONALES.	MAIRA MAGDIEL GONZALEZ JUAREZ, MIGUEL ANGEL GONZALEZ	521851
E/2018-34251	29/8/18	TRANSCAMINO DEL CIBAO	CONSTRUCCIÓN Y DESARROLLO DE PROYECTOS INMOBILIARIO, EQUIPOS Y MAQUINARIAS DE CONSTRUCCIÓN, TRANSPORTE, TRASLADO DE CARGA, ALQUILER Y VENTA DE EQUIPOS PESADOS	JOSE FRANCISCO MATIAS RODRIGUEZ	522299
E/2018-35135	28/8/18	TRANSCOMERCIAL TABARELI	IMPORTACIÓN DE TODO TIPO DE VEHÍCULOS DE MOTOR, NUEVOS Y USADOS TALES COMO: YIPETAS, AUTOMÓVILES, CAMIONES, CAMIONETAS, AUTOBUSES, MINIBUSES, MOTOCICLETAS, EQUIPOS PESADOS, PATANAS, TRACTORES	FRANCISCO MANUEL LAZALA PUELLO	522016
E/2018-35181	28/8/18	TRANSJOUBERT CARGO	TRANSPORTE AUTOMOTOR DE CARGA N.C.P.	RAFAEL EMILIO JOUBERT CASTILLO	522043
E/2018-34840	3/9/18	TRANSPORTE RAMODU	SERVICIOS DE TRANSPORTE DE PASAJEROS.	JHONATAN RAFAEL MORETA	522684
E/2018-34377	22/8/18	TRANSPORTE BLADIMIR	TRANSPORTE DE CARGAS EN GENERAL, TANTO CARGAS PESADAS, LIVIANA, TRANSPORTE DE PASAJEROS, OPERACIONES DE GRÚAS.	MARIA MAGDALENA VALERIO JAQUEZ DE RODRIGUEZ, WILLIE BLADIMIR RODRIGUEZ VALERIO	521372
E/2018-35900	3/9/18	TRANSPORTE FAKE AK	VENTA, COMPRA Y ALQUILERES DE VEHÍCULOS. SERVICIO DE TRANSPORTE.	JUAN CARLOS GARCIA REYES	522681
E/2018-34807	5/9/18	TRANSPORTE KAZUCAN	SERVICIOS DE ACARREO POR TIERRA, MAR Y AIRE, TRANSPORTE DE PERSONAS Y MERCANCÍAS A NIVEL NACIONAL E INTERNACIONAL.	CANDIDO PARRA MARTINEZ	522859
E/2018-30844	26/7/18	TRANSPORTE M.A.L.P.	TRANSPORTE DE CARGAS Y MATERIALES EN TODO EL PAÍS.	TRANSPORTE M.A.L.P.,S.R.L.	521378
E/2018-34633	23/8/18	TRANSPORTE PEREZ CUEVAS	TRANSPORTE DE TODO TIPO DE CARGAS Y MERCANCÍAS.	JOSE MARIA PEREZ CUEVAS	521442
E/2018-35122	28/8/18	TRANSPORTE URBANO LOS ALTOS DE FRIUSA, MATA MOSQUITO	SERVICIOS DE TRANSPORTE URBANO.	ERIC DANILO DE LA ROSA MORA, RAFAEL CHALAS MARTINEZ, RAYDE MONTERO GREGORIO, SANTO JOSE HERNANDEZ SANCHEZ	522012
E/2018-32887	29/8/18	TRANSPORTE Y EQUIPOS DE CONSTRUCCION DIAZ, TECONS	VENTA Y ALQUILER DE EQUIPOS PESADOS, MATERIALES DE CONSTRUCCIÓN, AGREGADOS, SUPERVISIÓN DE OBRAS, MOVIMIENTO DE TIERRA, COMPACTACIÓN, DEMOLICIÓN.	RAPHY CONTRERAS ORTIZ	522297
E/2018-31934	6/9/18	TRAVEL UP	SERVICIOS DE TOUR-OPERADOR, COORDINACIÓN DE RENT-CAR, TICKETS AÉREOS, HOTELES, CRUCEROS, COMPAÑÍA DE AUTOBUSES, GUÍAS TURÍSTICOS, ORGANIZACIÓN Y COORDINACIÓN DE REUNIONES	ARISLEIDY MERCEDES SANTOS SUSANA, CLAUDIO HOMERO RAMIREZ MONTERO	523110
E/2018-34335	22/8/18	TREASURE OF THE SEA PCT	COMPRA Y VENTA DE SUVENIR, CUADROS, CAMISETA, RON, TABACOS, ASÍ COMO LAS ACTIVIDADES DE TOUR OPERADOR TURÍSTICO RECEPTIVO Y EMISIVO, SERVICIOS DE TODO TIPO DE ACTIVIDADES ACUÁTICAS	TREASURE OF THE SEA PUNTA CANA GIFT SHOP, S.R.L	521376
E/2018-35223	28/8/18	TREE FARM TOKEN DOMINICANA	EXPLOTACIÓN DE FINCAS AGRO FORESTALES, CULTIVO DE CAOBA , CORTE Y TRANSFORMACIÓN DE LA MISMA, Y CUALQUIER OTRO CULTIVO AGRICOLA .	ROCIO DE LA CINTA MARTINEZ CARMONA	522104
E/2018-33460	15/8/18	TRIPEALO	ACTIVIDADES TURÍSTICAS, EXCURSIONES, RESERVAS DE HOTELES Y VENTA DE BOLETOS AÉREOS.	PEDRO ISIDORO VILLANUEVA FIGUEROA	520687
E/2018-35928	3/9/18	TU NIVEL TECNOLÓGICO	ESPECIALISTAS EN VENTA DE TODO TIPO DE ACCESORIOS PARA CELULARES, REPARACIÓN DE EQUIPOS MÓVILES Y DESBLOQUEO.	KENIA ELIZABETH RAMIREZ PEREZ	522697
E/2018-34301	22/8/18	TULK GRUPO	SERVICIOS DE COMERCIALIZACIÓN, GESTIÓN, PRODUCCIÓN, ELABORACIÓN, ALMACENAMIENTO, IMPORTACIÓN Y EXPORTACIÓN DE PRODUCTOS DE CONSUMO MASIVO, TALES COMO: ALIMENTOS, FRUTAS, VEGETALES Y CARNES.	FRANCISCO ALEJANDRO LEBREAULT ACEVEDO	521346
E/2018-18509	21/8/18	TYLE COMERCIAL	COMPRA,VENTA Y FINANCIAMIENTO DE TODO TIPO DE VEHÍCULOS Y OBJETOS DE COMERCIO TALES COMO: MUEBLES, ELECTRODOMÉSTICOS, MOTOCICLETAS Y MAQUINARIAS DE TODO TIPO.	ENRIQUE CARABALLO MEJIA	521326
E/2018-34567	23/8/18	U. CARGO S. DOMINICANA	LA SOCIEDAD TIENE COMO OBJETO DE MANERA PRINCIPAL LA REALIZACIÓN DE TODA SUERTE DE OPERACIONES DE ESTIBA Y DESESTIBA	FRANCISCO JAVIER USO VAZQUEZ	521540
E/2018-32634	22/8/18	UCAGRO SOSTENIBLE	DISTRIBUCIÓN Y VENTA DE INSUMOS AGRÍCOLAS Y FERTILIZANTES.	ARIDIO RAMÓN UREÑA PEÑA, DIANELA ALTAGRACIA CASTRO DE UREÑA	521353
E/2018-36129	4/9/18	ULTIM DOMINICANA	COMERCIALIZACIÓN, SUMINISTRO, DISTRIBUCIÓN, REPRESENTACIÓN, COMPRA, VENTA, IMPORTACIÓN O EXPORTACIÓN DE MUEBLES Y MOBILIARIO PARA OFICINAS O EL HOGAR Y SUS ACCESORIOS	PABLO URGAL ALVAREZ	522889
E/2018-29255	29/8/18	UNIDAD DE ATENCION PRIMARIA DEL CENTRO NACIONAL DE NEUROCIENCIAS, CENACI	ES UNA ENTIDAD DEDICADA A LOS SERVICIOS DE ATENCIÓN PRIMARIA EN SALUD: CONSULTAS, SERVICIOS DOMICILIARIOS Y SERVICIOS MÉDICOS AFINES.	JOSÉ ANTONIO PAPPATERRA COMAS	522147
E/2018-34463	22/8/18	UNIDAD DISTRITAL DE ECOTURISMO LOCAL UDEL	ENTIDAD SIN FINES DE LUCRO DESTINADO A IMPLANTAR UN PLAN DE PROMOCIÓN Y EJECUCIÓN ECO TURÍSTICOS QUE CONTRIBUYA AL DESARROLLO SOSTENIBLE DEL DISTRITO MUNICIPAL, LAS PLACETAS, MUNICIPIO SAJOMA, SANTIAGO.	YUDELKA MARÍA RODRÍGUEZ DE ESPINAL	521407
E/2018-35851	3/9/18	UNION DE TECNICOS DE VEHICULOS DE MOTOR UNITEVEM	DEDICADA A DAR CURSOS TÉCNICOS, TEÓRICO Y PRÁCTICO A TRAVÉS DE LA ACADEMIA NACIONAL. CENTRO DE ENSEÑANZA.	UNION DE TECNICOS DE VEHICULOS DE MOTOR-UNITEVEM	522654
E/2018-35389	29/8/18	UNION DE TRANSPORTISTAS DE HONDO VALLE UTRAHOVA	TRANSPORTE DE PASAJEROS, ENTREGA DE PAQUETES Y VALORES, COMPRA, VENTA, IMPORTACIÓN Y DISTRIBUCIÓN DE GOMAS PARA VEHÍCULOS.	GIL NICOLAS SANCHEZ CASANOVA	522256
E/2018-35638	31/8/18	UNION NACIONAL DE ORGANIZACIONES COMUNITARIAS AFINEZ, UNADOCA	ORGANIZACIÓN SIN FINES DE LUCRO EN BUSCA DE MEJORAR CALIDAD DE VIDA DE LAS COMUNIDADES DE ESCASOS RECURSOS DE LA REPÚBLICA DOMINICANA E IMPULSAR SU DESARROLLO.	ROSA MARGARITA FELICIANO RODRIGUEZ	522495
E/2018-36041	4/9/18	UNIQUEFARM	COMPRA Y VENTA DE INMUEBLE Y PRODUCCIÓN AGROPECUARIA.	SCHICHL GUNTHER, SHANNON ROBERTSON	522819
E/2018-28587	23/8/18	UNIVERSAL SUNRISE CORP.	ASESORÍA Y FOMENTO DE INVERSIONES EN COMPAÑÍAS, ADMINISTRACIÓN DE ACCIONES, EMPRESARIALES, OBLIGACIONES, BIENES DE TERCEROS.	JOAQUÍN GUILLERMO ESTRELLA RAMIA	521417
E/2018-35026	3/9/18	UTOPIA GENTLEMEN'S CLUB	DISCOTECA, BAR, VENTA DE BEBIDAS ALCOHOLICAS, CLUB NOCTURNO, CLUB PARA CABALLEROS, CLUB PARA ADULTOS, SHOWS PARA ADULTOS, SHOWS NOCTURNOS, DISCO, NEGOCIO DE BAILE	OMAR ALEXANDER RAMOS, EDWIN RAUL CARRASQUILLO DEYA	522757
E/2018-33177	24/8/18	VALLAURIS	ADQUIRIR, CREAR, FOMENTAR, EXPLOTAR TODA CLASE DE EMPRESAS TENDENTE A PROMOVER EL TURISMO INTERNO INTERNACIONAL/ ADMINISTRAR HOTELES.	HOTEL ATLANTIS, S.A	521705
E/2018-35005	29/8/18	VAMACONST	CONSTRUCCIÓN DE EDIFICACIONES TALES COMO CASAS, APARTAMENTOS, EDIFICIOS COMERCIALES, CALLES, CARRETERAS, PUERTOS	CONSTRUCTORA MD, S.R.L.	522282
E/2018-34492	22/8/18	VAO COUTURE	VENTA Y DISTRIBUCIÓN DE ROPA, CALZADOS Y ACCESORIOS PARA DAMAS Y CABALLEROS.	PAULO AMAURIS VALDEZ POLANCO	521486
E/2018-34726	24/8/18	VAPEDUDE	VENTA DE VAPORIZADORES.	FABIAN ARTURO CORDERO DE PEÑA	521687
E/2018-36371	5/9/18	VARIEDADES BELLO ATARDECER	VENTA DE PRENDA Y ACCESORIOS DE VESTIR Y ELECTRODOMÉSTICO PARA EL HOGAR.	JOSEFINA ALTAGRACIA VARGAS RODRIGUEZ	522950

[210] EXP.	[220] SOL. FECHA	[561] NOMBRE COMERCIAL	[510] ACTIVIDAD	[730] SOLICITANTE	[111] REGISTRO
E/2018-34898	27/8/18	VARIEDADES MARIA DE LOS ANGELES DE REYES	TIENDA DE ROPA PARA DAMAS CABALLEROS Y NIÑOS. VENTA DE ACCESORIOS Y ELECTRODOMESTICOS.	MARIA DE LOS ANGELES DE REYES	521805
E/2018-36269	5/9/18	VARIEDADES YUDELANIA	VENTA DE ROPA NUEVAS Y USADAS PARA DAMAS, CABALLEROS Y NIÑOS, PERFUMES, CALZADOS Y ACCESORIOS PARA DAMAS.	YUDELANIA POLANCO DISLA	522852
E/2018-34688	5/9/18	VASQUEZ PEREZ INGENIEROS CONSULTORES	SERVICIOS GENERALES EN LAS ÁREAS DE INGENIERÍA, VENTAS DE EQUIPOS.	OSCAR RAFAEL MEJIA JAVIER	522959
E/2018-10951	20/8/18	VAXEL ADVISORS	PRESTACIÓN DE SERVICIOS LEGALES, CORPORATIVOS, FINANCIEROS Y DE CUMPLIMIENTO NORMATIVO.	SUZANNE BERGES GARRIDO, CLAUDIA CATHERINE ALVAREZ TRONCOSO , PAULA MICHELLE PUELLO MARTINEZ	521056
E/2018-36466	6/9/18	VAYTEX REPUBLICA DOMINICANA	DISEÑO, CREACIÓN, CONFECCIÓN, FABRICACIÓN, COMPRAVENTA, DISTRIBUCIÓN, IMPORTACIÓN, EXPORTACIÓN Y CONSIGNACIÓN, POR CUENTA PROPIA O DE TERCEROS	VAYOIL TEXTIL, SOCIEDAD ANONIMA	523122
E/2018-26824	22/8/18	VENTANIA COMERCIAL	NEGOCIOS DE COMPRA Y VENTA DE ALIMENTOS Y BEBIDAS, ENVÍO DE MERCANCIAS Y TRANSPORTE	VENTANIA COMERCIAL, SAS.	521452
E/2018-29637	24/8/18	VENTAS NACIONALES	IMPORTACIÓN Y EXPORTACIÓN, COMPRAR, VENDER Y DISTRIBUIR AL POR MAYOR Y AL DETALLE DE PRODUCTOS DERIVADOS DEL PETRÓLEO	VENTAS NACIONALES, S.R.L.	521680
E/2018-30908	20/8/18	VERAGO DRESSES & CONFECTION	CONFECCIÓN, COMPRA Y VENTA DE ROPA.	VALERIE SANTANA VICIOSO	521153
E/2018-32338	24/8/18	VERAS AGRAMONTE INVESTMENTS	COMERCIALIZACION DE MATERIALES FERRETEROS, PINTURA, EDIFICACION Y CONSTRUCCION, MATERIALES GASTABLES DE OFICINA, MUEBLES Y SUMINISTRO DE OFICINA	JERRY WILLIAM JUNIOR VERAS SANTANA, JENNIFER IVETTE AGRAMONTE SENCION	522083
E/2018-32028	5/9/18	VERENICE PLACIDO BEAUTY FACTORY 24 HORAS	SALÓN DE BELLEZA, TRATAMIENTOS ESTÉTICOS, MANICURA, PEDICURA, DEPILACIÓN, CUIDADO DEL CABELLO Y CUIDADO DE LA PIEL, TANTO PARA DAMAS COMO PARA CABALLEROS	HOMO SPA BEAUTY CENTER	523052
E/2018-36451	6/9/18	VESOL VERAS SOLUCIONES	COMERCIALIZACION DE LUBRICANTES, ADITIVOS Y PARTES PARA VEHICULOS, DISTRIBUCION Y REPRESENTACION DE MARCAS NACIONALES E IMPORTADAS. SERVICIOS INMOBILIARIOS	EDDY RAMON VERAS POLANCO	523117
E/2018-34575	23/8/18	VETERINARIA & QUINCALLERÍA TENARES	VENTAS DE PRODUCTOS PARA ANIMALES Y QUINCALLERÍA: CRISTALERIA, ALUMINIOS Y PLÁSTICOS.	JOSE JOAQUIN CAMPOS CORNIEL	521566
E/2018-33805	27/8/18	VIAJES FERME	AGENCIA DE VIAJES.	JACINTO JOSE FERNANDEZ HIRALDO	522277
E/2018-33692	17/8/18	VIAL FILMS	PRODUCCIÓN DE CINEMATOGRAFÍA DE LARGOMETRAJE DOMINICANO.	ARNULFO AMADO ARIAS PEREZ	521747
E/2018-26660	27/8/18	VICENTCION PROVISIONES	IMPORTACIÓN, EXPORTACIÓN, COMPRA Y VENTA AL POR MAYOR Y DETALLE DE TODO TIPO DE PROVISIONES ALIMENTICIAS, Y PRODUCTOS DE LIMPIEZAS PARA EL HOGAR.	RAYBELIS NATALID VICENTE ENCARNACION	521838
E/2018-26660	27/8/18	VICENTCION PROVISIONES	IMPORTACIÓN, EXPORTACIÓN, COMPRA Y VENTA AL POR MAYOR Y DETALLE DE TODO TIPO DE PROVISIONES ALIMENTICIAS, Y PRODUCTOS DE LIMPIEZAS PARA EL HOGAR.	RAYBELIS NATALID VICENTE ENCARNACION	521838
E/2018-32137	24/8/18	VICTORY AUTO GO+	IMPORTACIÓN, VENTAS Y DISTRIBUCIÓN DE NEUMÁTICOS Y ACCESORIOS PARA VEHÍCULOS.	ALBIN WILBERTO RAMOS MELO	521806
E/2018-35644	31/8/18	VIGIHUB	DESARROLLO DE TECNOLOGÍA IOT, SOFTWARES DE CONTROL DE PRODUCCIONES Y DESIGNACIONES DE ORIGEN CONTROLADO PARA EMPRESAS DEL SECTOR AGROINDUSTRIAL.	RAYNNIER ANTONIO GOMEZ CALDERON	522500
E/2018-31627	28/8/18	VILLA D' JEAN MARC PARADISSE	EXPORTACIÓN, IMPORTACIÓN, COMPRA, VENTA Y EXPENDIO DE BEBIDAS ALCOHÓLICAS Y TODO TIPO DE PRODUCTOS COMESTIBLES	JEAN MARC BOUTEILLER	522066
E/2018-35126	28/8/18	VILLA TAXI	SERVICIO DE TRANSPORTE DE TAXI.	EUGENIO PEREZ RONDON, MARGARITA SUAREZ ARIAS	522013
E/2018-35714	31/8/18	VISENSES STETHIC	DAR TODO TIPO DE TRATAMIENTO ESTÉTICO, TALES COMO TRATAMIENTO PARA EL CUIDADO DE LA PIEL Y MASAJES CORPORALES.	VIANNY LISSETTE OVALLE TAVAREZ	522574
E/2018-32222	21/8/18	VISION SEGUROS BY FERNANDO BALLISTA	DIFUSIÓN DE INFORMACIONES PERIÓDICAS SOBRE TEMAS DE SEGUROS, ASESORÍA Y CONSULTORIA SOBRE SEGUROS	FERNANDO ANTONIO BALLISTA DIAZ	521323
E/2018-34877	5/9/18	VIVENDI	PROCESAMIENTO, VENTA Y DISTRIBUCIÓN DE AGUA Y HIELO PARA EL CONSUMO HUMANO.	ISMAEL ANIBAL MEJIA DE LOS SANTOS	523073
E/2018-35314	29/8/18	VIVERO JARDINERIA EL HUERTO DEL ESTE	PRODUCCIÓN Y VENTA DE TODO TIPO DE PLANTAS ORNAMENTALES.	MIOSOTIS LIBERTAD DIAZ RODRIGUEZ	522159
E/2018-35227	28/8/18	VJ COMUNICACIONES	VENTA DE ARTÍCULOS TALES COMO: CELULARES ACCESORIOS DE COMPUTADORAS, DE TELÉFONO, ACTIVACIÓN Y DESBLOQUEO DE CELULARES , EFECTOS ELECTRÓNICOS	OSIRIS RAFAEL ARIAS LENDOR	522079
E/2018-34537	23/8/18	VLEENK	COMERCIALIZACIÓN DE PRODUCTOS TALES COMO COSMÉTICOS, ROPA Y ACCESORIOS DE BELLEZA.	RAYDA PATRICIA POLANCO OVIEDO	522021
E/2018-36208	5/9/18	VMC DETAILS	COMERCIALIZACIÓN AL POR MAYOR Y DETALLE DE TODO TIPO DE ARTÍCULO DECORATIVO PARA EL HOGAR U OFICINA, DE CUBERTERÍA Y UTENSILIOS DE COCINA	ATALA VIRGINIA MARTINEZ COROMINAS	522932
E/2018-30053	8/8/18	VODKAFE	CAFETERÍA	BISMARCK GARCIA RAMOS	521447
E/2018-35508	30/8/18	VONITA HAIR CLINIC AND SPA VOHACLIN	SERVICIOS DE BELLEZA EN GENERAL Y SPA.	JUAN DANELIO RIVAS TEJADA	522350
E/2018-36196	5/9/18	VSINSTRUCON	SERVICIOS DE INSTALACIÓN, REPARACIÓN Y MANTENIMIENTOS DE INSTALACIONES Y EQUIPOS ELÉCTRICOS	SANDY VLADIMIR SANCHEZ VARGAS	522926
E/2018-35805	3/9/18	VUO PARTNERS	SERVICIOS PROFESIONALES EN EL ÁREA DE CONSULTORIA, CONTABILIDAD, FINANZAS, RECURSOS HUMANOS, MARKETING Y TECNOLOGÍA.	MARÍA FRANCISCA VASQUEZ DE LOS SANTOS	522640
E/2018-28170	31/7/18	W.D.M LEGAL CONSULTING	SERVICIOS DE CONSULTORÍA Y ASESORÍA LEGAL EN MATERIA INMOBILIARIA, CORPORATIVA, CIVIL Y TURISMO.	WENDY DAYANARA MARTE NICASIO	522459
E/2018-33979	31/8/18	WAHB SOLUTIONS	SERVICIOS DE REFRIGERACIÓN Y ELECTRICIDAD.	ANDRIEL HERNANDEZ BATISTA	522521
E/2018-34834	24/8/18	WALKIS DECORACIONES	ORGANIZACIÓN Y PLANEACION DE TODO TIPO DE EVENTOS.	WALKIRIS DE LOS ANGELES LOPEZ GOMEZ	521762
E/2018-35083	28/8/18	WASTE NAP	COMPRA Y VENTA DE DESPERDICIOS DE CARTÓN Y PAPEL PARA EXPORTACIÓN.	UPI DOMINICANA, S.R.L. (UPIDOM)	521974
E/2018-36377	5/9/18	WASTER & WILMA	DUO ARTÍSTICO, CANTANTES.	JORGE LEONARDO GOMEZ MARTINEZ	522973
E/2018-35512	6/9/18	WATER CLOUD VIP	SERVICIO DE PARQUE ACUÁTICO (PISCINA), EXPENDIO DE ALIMENTOS Y BEBIDAS, LUGAR DE ESPARCIMIENTO FAMILIAR Y REALIZACIÓN DE EVENTOS.	FRANCISCO ARTURO RAMOS COLLADO	523092
E/2018-34260	21/8/18	WEALFULL	DESARROLLO, PROMOCIÓN Y OPERACIÓN DE BARES, RESTAURANTES Y GIFT SHOP.	ARTEM ALEXEYTSEV	521310
E/2018-35326	29/8/18	WELLNERIZE	SERVICIOS DE BIENESTAR COMO SPA, MASAJE, YOGA, NUTRICIÓN, BELLEZA, ESTÉTICA, QUIROPRÁCTICA, ACUPUNTURA, GIMNASIO	OSVALDO NADAL CABRERA	522184
E/2018-34578	3/9/18	WELLVET MED SOLUTIONS	CONSULTORIO MEDICO Y TERAPIA FÍSICA.	PEDRO JOSE SANCHEZ MONTESINO	522720
E/2018-36409	6/9/18	WHEELIES	RECREACIÓN INFANTIL.	WILQUIN HERNANDEZ ABREU	523085
E/2018-33572	29/8/18	WHOLESALE GRANITE GUADA R.D	COMPRA Y VENTA DE PIEDRA NATURALES Y SINTÉTICAS.	MARCO ANTONIO GUADA OTAIZA	522180
E/2018-33871	3/9/18	WIGO-5	COMPRA, VENTAS Y RENTAS DE PAQUETE DE INTERNET POR RAUTER, TELÉFONOS MÓVIL Y COMPUTADORAS.	JORGE DANIEL D' OLEO BAEZ	522682
E/2018-33966	27/8/18	WILPACK	FABRICACIÓN, IMPORTACIÓN, EXPORTACIÓN, COMERCIALIZACIÓN Y VENTA DE TODA CLASE DE EMPAQUES, ENVASES, PRODUCTOS PLÁSTICOS Y DE VIDRIO, CRISTALERÍA.	MARLIN WILLIAMS BRITO	521969
E/2018-26231	5/9/18	WILWIN CORPORATION-05	COMERCIALIZACIÓN, DISTRIBUCIÓN, VENTA, IMPORTACIÓN, ASESORÍA, COMPRA, SERVICIOS, REPRESENTACIÓN, PROMOCIÓN Y EXPORTACIÓN INMOBILIARIA.	WILQUIN SANTANA DE LOS SANTOS	523060
E/2018-34202	21/8/18	WJ TECHNOLOGY	COMERCIALIZACIÓN DE SOPORTE TÉCNICO O TERCERIZACIÓN. COMPRA Y VENTA DE EQUIPOS DE TECNOLOGÍA, IMPORTACIÓN Y EXPORTACIÓN DE EQUIPOS DE TECNOLOGÍA, VENTA DE SOFTWARE	JOSE MANUEL CONTRERAS PEREZ	521276
E/2018-34337	29/8/18	WM CONTINENTAL AVIATION CONSULTING	ASESORÍA TÉCNICA Y OPERACIONES DEL SECTOR AERONÁUTICO.	MILDRE MORELA OLIVARES LOPEZ, WILMAN ANTONIO CACERES FLORES	522315
E/2018-20840	13/6/18	WORLD OF SMILES	APOYAR LA MEJORA DE LA SALUD ORAL EN LAS COMUNIDADES CARENTES EN LA REPÚBLICA DOMINICANA Y LA AMPLIA COMUNIDAD GLOBAL, A TRAVÉS DE LA EDUCACIÓN, EL APOYO CLÍNICO Y LA INVESTIGACIÓN.	WORLD OF SMILES SONRISAS DEL MUNDO	521473
E/2018-36437	6/9/18	WORLDKAO TRADING	EXPORTACIÓN DE TODO TIPO DE FRUTAS Y VEGETALES Y DERIVADOS EN DIFERENTES PRESENTACIONES, EN CRUDO Y EMPACADO/ENLATADO. IMPORTACIÓN DE ARTÍCULOS FERRETEROS	XAVIER MASIP SALA	523105
E/2018-34758	24/8/18	WR WEIGHT ROOM RT	CENTRO DE ENTRENAMIENTO DE PESAS Y ACTIVIDADES FÍSICAS FUNCIONALES.	CHARLES C.J. ROLAND ROY, JOSE JOAQUIN ROSARIO CRUZ	521702
E/2018-36216	5/9/18	WRF TECNI SOTO	INSTALACIÓN, REPARACIÓN Y SERVICIOS TÉCNICOS ELÉCTRICOS Y AIRES ACONDICIONADOS RESIDENCIALES, COMERCIALES E INDUSTRIALES	RAYMOND SOTO RIVERA	522933
E/2018-34765	24/8/18	WUPO IMPORT	SERVICIOS DE COMERCIALIZACIÓN, GESTIÓN, PRODUCCIÓN, ELABORACIÓN, ALMACENAMIENTO, IMPORTACIÓN, EXPORTACIÓN DE: PRODUCTOS DE CONSUMO MASIVO TALES COMO: ALIMENTOS, FRUTAS, VEGETALES, CARNES.	FRANCISCO ALEJANDRO LEBREAULT ACEVEDO	521709
E/2018-30721	28/8/18	XXXEROS EROTIC ENTERTAINMENT	TIENDA DE ARTÍCULOS ERÓTICOS.	EROS BRACCINI	522120
E/2018-35447	29/8/18	YACCHAR	DEDICADA A LA ELABORACIÓN Y VENTA DE TRATAMIENTOS CAPILARES, PRODUCTOS PARA DESINTOXICAR, HIGIENE INTIMA.	VIRGINIA MENDEZ PILAR	522334
E/2018-27917	6/7/18	YANEX TODO PLUS	TIENDA DE PRENDAS DE VESTIR DE TODO TIPO, ACCESORIOS, TEJIDOS, MUEBLES, ELECTRODOMÉSTICOS Y AFINES.	O & G ENTERPRISE GROUP, S.R.L.	523043
E/2018-35716	3/9/18	YARITZA BAR	VENTA DE BEBIDAS ALCOHÓLICAS.	ROSANNA YARITZA DOTEL	522690
E/2018-31289	3/9/18	YAVIMER FASHION SALÓN	SALÓN DE BELLEZA PARA EL CUIDADO DEL CABELLO Y VENTA DE PRENDAS DE VESTIR.	MERCEDITA CABRERA	522626
E/2018-36283	5/9/18	YESHUS DISCOTC	EVENTOS ARTÍSTICOS, DE ENTRETENIMIENTO, ACTIVIDAD RECREATIVA	MARTHA CAROLINA VALERIO CASTILLO	522996
E/2018-32615	8/8/18	YO DECIDO	ORGANIZACIÓN SIN FINES DE LUCRO, DEDICADA A EL APOYO A LA COMUNIDAD.	YURI ENRIQUE RODRIGUEZ LORENZO	522002
E/2018-33922	30/8/18	YODENNY SOLUTIONS	IMPORTAR, EXPORTAR, VENDER, REPARAR ,DESBLOQUEAR Y COMERCIALIZAR TODO TIPO DE CELULARES, COMPUTADORAS, SMARTPHONE Y SMART TV	YODENNY BELTRE CUELLO	522354
E/2018-36325	5/9/18	YOFRANCO BELLEZA Y NUTRICION	EMPRESA DEDICADA A SERVICIOS DE BELLEZA Y VENTA DE PRODUCTOS DE NUTRICIÓN.	FRANCISCO ALBERTO HERRERA GUERRERO, YOCATY MUÑOZ MARTE	523034
E/2018-35840	5/9/18	YOHENDIS	VENTA DE ROPA Y ESTILISMO DE CABELLO.	MAGALIS PEREZ CUEVAS	522994
E/2018-26630	23/8/18	YOSCARLIN MUEBLES	VENTAS DE MUEBLES Y ELECTRODOMÉSTICOS.	JUAN SINENCIO HERNANDEZ CAPELLAN	521522
E/2018-34798	24/8/18	YOUNG FUNNY RD	ARTISTA URBANO.	CARLOS ALBERTO DE JESUS DELGADO FERNANDEZ	521788
E/2018-28316	5/9/18	YPRKETING	ADQUISICIÓN, VENTA, ARRENDAMIENTO, ADMINISTRACIÓN Y COMERCIALIZACIÓN DE MEDIOS DIGITALES, FRECUENCIAS Y MEDIOS DE COMUNICACIÓN, TALES COMO: CANALES DE TELEVISIÓN, EMISORAS DE RADIO,	YAMILE HAZIM PEREZ	523059
E/2018-34849	24/8/18	ZAPATARD	INGENIERIA EN TELECOMUNICACIONES,COMPRA Y VENTA DE SERVICIOS DE TELECOMUNICACIONES, DESARROLLO DE SOFTWARE Y PUBLICIDAD.	FRANCISCO JOSE ZAPATA COSMA	521781
E/2018-36074	4/9/18	ZEVELA HOME CONCEPT STORE	COMPRA Y VENTA DE MUEBLES Y ARTÍCULOS PARA EL HOGAR, OBRAS DE ARTE, DISEÑO Y DECORACIÓN DE INTERIORES, REMODELACIÓN DE ESPACIOS. COMERCIALIZACIÓN.	ROCIO ELIZABETH CASTELLANOS MATIAS	522811
E/2018-24928	5/9/18	ZHE CONSULTING	PRESTACIÓN DE SERVICIOS PROFESIONALES, CONSULTORIA Y ASISTENCIA ESPECIALIZADA EN ASUNTOS JURÍDICOS EN GENERAL.	ZHIHONG HE	523040
E/2018-36341	5/9/18	ZINOFF HOLDING	VENTA, ALQUILER Y CONSTRUCCIÓN DE BIENES INMUEBLES.	LUIS FERNANDO JULIAN CHALAS	523041
E/2018-34931	27/8/18	ZONA DE OFERTAS INMOBILIARIAS RD BY MANUEL HERRERA	SERVICIOS INMOBILIARIOS EN GENERAL: VENTAS, COMPRAS Y ALQUILERES DE PROPIEDADES INMOBILIARIAS.	MANUEL ALBERTO HERRERA	52184
E/2018-30748	22/8/18	ZULIK INVESTMENTS	GESTIÓN E IMPLEMENTACIÓN DE NEGOCIOS DE FINANCIAMIENTO.	OFAR, S.R.L.	521424

PUBLICACION SOLICITUD SIGNOS DISTINTIVOS

(MARCAS)

Esta publicación incluye todas las solicitudes recibidas del 23 de Agosto al 7 de Septiembre de 2018

(210) EXPD.	(220) SOL. FECHA	(511) C.I.	(561)MARCA	(730) SOLICITANTE
E/2018-32074	6/8/18	1	AGRIMINS (DENOMINATIVA)	COLINAGRO S.A
E/2017-45452	31/7/18	1	ARIASCO ROOT GOLD (DENOMINATIVA)	AGRO RESEARCH INTERNATIONAL DOMINICANA (AGID), S.A.S., MARC LAJEUNESSE
E/2018-28919	13/7/18	1	BUNEMA (DENOMINATIVA)	BIOAGRO INTERNATIONAL, S.R.L.
E/2018-28916	13/7/18	1	BUSAN (DENOMINATIVA)	BIOAGRO INTERNATIONAL, S.R.L.
E/2018-32914	10/8/18	1	CHARMAN (DENOMINATIVA)	WOLVERAGRO SRL
E/2018-32913	10/8/18	1	DAIZON (DENOMINATIVA)	WOLVERAGRO, S.R.L.
E/2018-24580	27/8/18	1	FIXER-W (DENOMINATIVA)	PEDRO RAMON DE JESUS PANTALEON RODRIGUEZ
E/2018-32522	8/8/18	1	FOTROM (DENOMINATIVA)	WOLVERAGRO, S.R.L.
E/2018-24579	27/8/18	1	KONZER-B (DENOMINATIVA)	PEDRO RAMON DE JESUS PANTALEON RODRIGUEZ
E/2018-24581	27/8/18	1	KONZER-F (DENOMINATIVA)	PEDRO RAMON DE JESUS PANTALEON RODRIGUEZ
E/2018-28913	13/7/18	1	METAM CONCENTRATE (DENOMINATIVA)	BIOAGRO INTERNATIONAL, S.R.L.
E/2018-34521	23/8/18	1	NOVOCRETE (DENOMINATIVA)	TULIO ANTONIO RODRIGUEZ TEJADA
E/2018-30235	23/7/18	1	P-AVANZADO (DENOMINATIVA)	YARA INTERNATIONAL ASA
E/2018-31044	27/7/18	1	PEAT SORB (DENOMINATIVA)	LEONEL GARCIA
E/2018-27643	4/7/18	1	PROSERZINC (DENOMINATIVA)	PROSERCAM, S.R.L
E/2018-32523	8/8/18	1	RASTOL (DENOMINATIVA)	WOLVERAGRO, S.R.L.
E/2018-34037	20/8/18	1	SCARTUS (DENOMINATIVA)	WOLVERAGRO, S.R.L.
E/2018-30239	23/7/18	1	YARAVITA BIOMARIS (DENOMINATIVA)	YARA INTERNATIONAL ASA
E/2018-30237	23/7/18	1	YARAVITA BIONUE (DENOMINATIVA)	YARA INTERNATIONAL ASA
E/2018-30171	23/7/18	2	PINTURAS MAQUIR (DENOMINATIVA)	JOSÉ ABELARDO FRANCISCO LÓPEZ FERREIRA
E/2018-30170	23/7/18	2	PINTURAS PRIME-PINT (DENOMINATIVA)	JOSÉ ABELARDO FRANCISCO LÓPEZ FERREIRA
E/2018-30169	23/7/18	2	PINTURAS TROYA (DENOMINATIVA)	JOSÉ ABELARDO FRANCISCO LÓPEZ FERREIRA
E/2018-32309	7/8/18	2	STAR GLASS (DENOMINATIVA)	PEÑA GUILLEN, S.A.
E/2018-29688	19/7/18	3	AVON MIGS (DENOMINATIVA)	AVON PRODUCTS, INC.
E/2018-24706	3/8/18	3	BIOFAC-INTEGRAL (DENOMINATIVA)	FUNDACION DE AYUDA CONTRA EL CANCER DE PIEL FACPI
E/2018-33215	13/8/18	3	CRAMER (DENOMINATIVA)	CARLOS CRAMER PRODUCTOS AROMÁTICOSS S.A.C.I.
E/2018-33238	13/8/18	3	DANDRENE (DENOMINATIVA)	DIVINE SKIN LABORATORIES, S.A. DE C.V.
E/2018-32526	8/8/18	3	DEYA BY DEWI PEÑA (DENOMINATIVA)	DEWI RACHELLE PEÑA TRONCOSO
E/2018-31129	30/7/18	3	F&B PARIS COSMETICS (DENOMINATIVA)	YOCANIA ESTEFANIA FRIAS BRITO, OSVALDO FRANCISCO FRIAS BRITO
E/2018-1713	13/8/18	3	JASPE (DENOMINATIVA)	JUANA MERCEDES DIAZ TAVAREZ
E/2018-30441	24/7/18	3	MEGALABS (DENOMINATIVA)	THE LATIN AMERICA TRADEMARK CORPORATION
E/2018-33236	13/8/18	3	NIA (DENOMINATIVA)	DIVINE SKIN LABORATORIES, S.A. DE C.V.
E/2018-32250	6/8/18	3	PROCAR (DENOMINATIVA)	CAROLYN ESPERANZA LEDESMA
E/2018-19824	21/8/18	3	PRODUCTOS ALAJA (DENOMINATIVA)	HECTOR GABRIEL ACOSTA TORRES
E/2018-33237	13/8/18	3	RADIA (DENOMINATIVA)	DIVINE SKIN LABORATORIES, S.A. DE C.V.
E/2018-33239	13/8/18	3	SPECTRAL (DENOMINATIVA)	DIVINE SKIN LABORATORIES, S.A. DE C.V.
E/2018-24780	2/8/18	3	SUPERSONIC (DENOMINATIVA)	AVON PRODUCTS, INC.
E/2018-21936	29/5/18	3	TRENDS NATURAL THERAPY (DENOMINATIVA)	HOUSE OF CHEATHAM, INC.
E/2018-29877	20/7/18	4	LUVID (DENOMINATIVA)	PABLO RAMÓN VIDAL ABREU, YOHANNA MARÍA HERNÁNDEZ TRINIDAD DE VIDAL
E/2018-31779	2/8/18	5	ACROGEN (DENOMINATIVA)	ACROMAX DOMINICANA, S.A.
E/2018-31778	2/8/18	5	ACROMED (DENOMINATIVA)	ACROMAX DOMINICANA, S.A.
E/2018-32075	6/8/18	5	AGRIMINS (DENOMINATIVA)	COLINAGRO S.A
E/2018-29017	13/7/18	5	ALC-LAB NEBULIT-DUO (DENOMINATIVA)	CRAL PHARMACEUTICAL, S.R.L.
E/2018-17492	2/5/18	5	ALERTAR (DENOMINATIVA)	MEDIFARMA, S.R.L.
E/2018-31424	31/7/18	5	ALO BABY (DENOMINATIVA)	BERNARDO ANTONIO MERCEDES ROSARIO
E/2018-15817	19/4/18	5	ANDROCHEM (DENOMINATIVA)	FRAPERCO, SRL
E/2018-21783	29/5/18	5	APARTOP (DENOMINATIVA)	INDUSTRIA FARMACEUTICA DEL CARIBE, SAS.
E/2017-45455	31/7/18	5	ARITHYME GUARD (DENOMINATIVA)	AGRO RESEARCH INTERNATIONAL DOMINICANA (AGID), S.A.S., MARC LAJEUNESSE
E/2018-33709	17/8/18	5	ATRI INYECTABLE (DENOMINATIVA)	SILVER PHARMA SRL
E/2018-21789	29/5/18	5	BELIVREX (DENOMINATIVA)	INDUSTRIA FARMACEUTICA DEL CARIBE, SAS.
E/2018-21195	24/5/18	5	BENELAC (DENOMINATIVA)	NATURAL BIOLOGICS, INC.
E/2018-33227	13/8/18	5	CERO PANZA (DENOMINATIVA)	MARCOS ANTONIO GUZMAN CONCEPCION
E/2018-6607	15/2/18	5	CETIRFAST (DENOMINATIVA)	COLLET COMERCIAL, S.R.L.
E/2018-19475	30/7/18	5	CLOZADEL (DENOMINATIVA)	EVLA PHARMA, S.R.L.
E/2018-33147	13/8/18	5	CO-CARELDOPA-TABLETS (DENOMINATIVA)	NOELIA ALTAGRACIA VASQUEZ PEÑA
E/2018-31939	3/8/18	5	DEX IBERICA LINCODEX FEED (DENOMINATIVA)	DEX IBERICA DOMINICANA, S. R. L.
E/2017-46582	19/3/18	5	DICLOPLEX WIN (DENOMINATIVA)	LABORATORIOS BRITANIA, S.R.L.
E/2018-5322	15/8/18	5	DILAMOX (DENOMINATIVA)	FARMACÉUTICA GLOBAL FARGLOSA, S.R.L.
E/2018-5318	15/8/18	5	DILFLUC (DENOMINATIVA)	FARMACÉUTICA GLOBAL FARGLOSA, S.R.L.
E/2018-31070	23/8/18	5	DIMPLE (DENOMINATIVA)	MYLAN LABORATORIES LIMITED
E/2018-32730	9/8/18	5	DOLO PLEX FORTE GIOMARPE (DENOMINATIVA)	GIOMARPE, S.R.L.
E/2017-36964	29/9/17	5	DORZOLOL (DENOMINATIVA)	TECNOQUIMICAS, S.A.
E/2018-31756	2/8/18	5	EMSULFAN (DENOMINATIVA)	EMCURE PHARMACEUTICALS LIMITED
E/2018-9772	14/8/18	5	ENCOR-IPD (DENOMINATIVA)	INSTITUCIONES PECUARIAS DOMINICANA, S.A.
E/2018-32411	7/8/18	5	EPURIS (DENOMINATIVA)	THE LATIN AMERICA TRADEMARK CORPORATION
E/2018-21788	29/5/18	5	EXCABIM (DENOMINATIVA)	INDUSTRIA FARMACEUTICA DEL CARIBE, SAS.
E/2018-30202	15/8/18	5	FEBENCUR - IPD (DENOMINATIVA)	INSTITUCIONES PECUARIAS DOMINICANAS, S.A.
E/2018-30453	23/8/18	5	FENEBRA (DENOMINATIVA)	LABORATORIOS PISA, S.A. DE C.V.
E/2018-30446	24/7/18	5	FICONAX (DENOMINATIVA)	LABORATORIOS PISA S.A. DE C.V.
E/2018-30012	9/8/18	5	FLOLACTO (DENOMINATIVA)	EDWARD MIGUEL PAULINO CASTILLO
E/2018-30205	15/8/18	5	FLORTRATO - IPD (DENOMINATIVA)	INSTITUCIONES PECUARIAS DOMINICANAS, S.A.
E/2018-33048	10/8/18	5	FLUNDEX (DENOMINATIVA)	APOTEX TECHNOLOGIES INC.
E/2018-24689	20/8/18	5	FRIXITAS (DENOMINATIVA)	CARLOS MOREL BARRERA
E/2018-32088	6/8/18	5	FULMEN DUO (DENOMINATIVA)	LATIN FARMA, S. A.

(210) EXPD.	(220) SOL. FECHA	(511) C.I.	(561)MARCA	(730) SOLICITANTE
E/2018-28390	31/7/18	5	GANADOMIN (DENOMINATIVA)	EDHERR VETERINARIA, S.R.L.
E/2018-29987	14/8/18	5	GENLICON (DENOMINATIVA)	INSTITUCIONES PECUARIAS DOMINICANAS, S.A.
E/2018-6608	15/2/18	5	GIRAPROX (DENOMINATIVA)	COLLET COMERCIAL, S.R.L.
E/2018-28525	11/7/18	5	GRANFOL (DENOMINATIVA)	GEFARCA, INDUSTRIA FARMACEUTICA PEREZESPINOSA, S.R.L. (GEINFAPER)
E/2017-38583	11/10/17	5	HEMAX (DENOMINATIVA)	BIOSIDUS S.A.
E/2018-31021	27/7/18	5	HERBALIFE NUTRITION HERBALIFELINE (DENOMINATIVA)	HERBALIFE INTERNATIONAL, INC.
E/2018-32311	7/8/18	5	HIDROKASA (DENOMINATIVA)	ALEJANDRA CONTRERAS DE DIAZ
E/2018-33013	10/8/18	5	IBUFLASH FORTE (DENOMINATIVA)	TECNOQUIMICAS, S.A.
E/2018-33012	10/8/18	5	IBUFLASH MIGRAN (DENOMINATIVA)	TECNOQUIMICAS, S.A.
E/2018-23321	8/8/18	5	IFOSFASEVEN (DENOMINATIVA)	SEVEN PHARMA DR, SRL
E/2018-32666	8/8/18	5	IMATISEVEN (DENOMINATIVA)	SEVEN PHARMA DR SRL
E/2018-14455	11/4/18	5	IPTIMYZE (DENOMINATIVA)	JOHNSON & JOHNSON
E/2018-32659	8/8/18	5	IRINOSEVEN (DENOMINATIVA)	SEVENPHARMA DR S.R.L.
E/2018-34086	20/8/18	5	IRUXOL (DENOMINATIVA)	T. J. SMITH & NEPHEW LIMITED
E/2018-21787	29/5/18	5	IVERMAX (DENOMINATIVA)	INDUSTRIA FARMACEUTICA DEL CARIBE, SAS.
E/2018-29969	20/7/18	5	JARINU XR (DENOMINATIVA)	PHARMACEUTICAL TECHNOLOGY S.A.
E/2018-17816	27/7/18	5	KETTALL (DENOMINATIVA)	GLOBAL FARMA, S.A.
E/2018-27491	3/7/18	5	KLENZ PAK (DENOMINATIVA)	ECOLAB USA INC.
E/2018-30448	24/7/18	5	KPBYN (DENOMINATIVA)	LABORATORIOS PISA S.A. DE C.V.
E/2018-16294	23/4/18	5	LALSTOP (DENOMINATIVA)	DANSTAR FERMENT AG
E/2018-25799	22/6/18	5	LODRIL H (DENOMINATIVA)	PHARMACEUTICAL TECHNOLOGY S.A.
E/2017-39795	27/7/18	5	LOSANTUS (DENOMINATIVA)	LABORATORIO MAGNACHEM INTERNATIONAL, S.R.L.
E/2017-39794	27/7/18	5	LUXITEX (DENOMINATIVA)	LABORATORIO MAGNACHEM INTERNATIONAL, S.R.L.
E/2018-20378	18/5/18	5	MAXIMUM-D3 (DENOMINATIVA)	DELIBRA SOCIEDAD ANONIMA
E/2018-30442	24/7/18	5	MEGALABS (DENOMINATIVA)	THE LATIN AMERICA TRADEMARK CORPORATION
E/2018-32200	6/8/18	5	NEBLUX (DENOMINATIVA)	AGRICULTURA AVANZADA DEL CARIBE AGRIVANC, S.R.L
E/2018-12706	27/3/18	5	NELIND (DENOMINATIVA)	COLLET COMERCIAL, S.R.L.
E/2018-29065	7/8/18	5	NEW CHAPTER (DENOMINATIVA)	NEW CHAPTER, INC.
E/2018-31972	3/8/18	5	NUTSA (DENOMINATIVA)	DR. ELIZARDO PÉREZ ESPINOSA, S.R.L., (ELIPESA)
E/2018-31775	2/8/18	5	OCULSIN (DENOMINATIVA)	ACROMAX DOMINICANA, S.A.
E/2018-30445	24/7/18	5	OFOXEL (DENOMINATIVA)	LABORATORIOS PISA S.A. DE C.V.
E/2017-40939	31/7/18	5	PAINIL (DENOMINATIVA)	ESKAYEF PHARMACEUTICALS LIMITED
E/2018-33007	10/8/18	5	PROASEPT (DENOMINATIVA)	LABORATORIO FARMACEUTICO PROQUIMED SRL
E/2018-5044	20/7/18	5	RAGILIX (DENOMINATIVA)	BALIARDA S.A.
E/2018-30452	24/7/18	5	REBTYK (DENOMINATIVA)	LABORATORIOS PISA S.A. DE C.V.
E/2018-32310	7/8/18	5	REVOLIZER (DENOMINATIVA)	ALEJANDRA CONTRERAS DE DIAZ
E/2018-33198	13/8/18	5	RITESTART MEN (DENOMINATIVA)	4LIFE TRADEMARKS, LLC
E/2018-33197	13/8/18	5	RITESTART WOMEN (DENOMINATIVA)	4LIFE TRADEMARKS, LLC
E/2018-28095	8/8/18	5	ROLLING (DENOMINATIVA)	ANYELO BENEDICTO RODRÍGUEZ VALERIO
E/2018-27837	5/7/18	5	SAFIDEL (DENOMINATIVA)	ZODIAC INTERNATIONAL CORPORATION
E/2018-30869	26/7/18	5	SEYAL (DENOMINATIVA)	ADAMA AGAN LTD.
E/2018-29397	17/7/18	5	SINOX (DENOMINATIVA)	INSECTICIDAS INTERNACIONALES DOMINICANA, S.A.
E/2018-30455	23/8/18	5	SUVEPUR (DENOMINATIVA)	LABORATORIOS PISA, S.A. DE C.V.
E/2018-17120	17/7/18	5	TAMIXAL (DENOMINATIVA)	ACROMAX DOMINICANA, S. A.
E/2018-16742	17/7/18	5	TAMIXIL (DENOMINATIVA)	ACROMAX DOMINICANA, S. A.
E/2018-30872	26/7/18	5	TAYTA (DENOMINATIVA)	ADAMA AGAN LTD.
E/2018-4862	17/8/18	5	TORADEN (DENOMINATIVA)	LABORATORIOS DE APLICACIONES MÉDICAS, S.R.L.
E/2018-32201	6/8/18	5	TORMENTO (DENOMINATIVA)	AGRICULTURA AVANZADA DEL CARIBE "AGRIVANC", S.R.L
E/2018-30207	15/8/18	5	TYFOSAN - IPD (DENOMINATIVA)	INSTITUCIONES PECUARIAS DOMINICANAS, S.A.
E/2018-30203	15/8/18	5	TYFOSUL -IPD (DENOMINATIVA)	INSTITUCIONES PECUARIAS DOMINICANAS, S.A.
E/2018-30209	15/8/18	5	TYLOFOSIN - IPD (DENOMINATIVA)	INSTITUCIONES PECUARIAS DOMINICANAS, S.A.
E/2018-28089	8/8/18	5	VALTIO (DENOMINATIVA)	ANYELO BENEDICTO RODRÍGUEZ VALERIO
E/2017-43374	15/11/17	5	VILAZIC (DENOMINATIVA)	ZODIAC INTERNATIONAL CORPORATION
E/2018-31344	31/7/18	5	VIOVA FEM (DENOMINATIVA)	MARTHA CECILIA TORRES
E/2017-44822	20/6/18	5	VITZENA (DENOMINATIVA)	JUAN RAMÓN RODRÍGUEZ TORRES
E/2018-33015	10/8/18	5	ZINKIDS (DENOMINATIVA)	TECNOQUIMICAS, S.A.
E/2018-32199	6/8/18	5	ZUCRE (DENOMINATIVA)	AGRICULTURA AVANZADA DEL CARIBE AGRIVANC, S.R.L
E/2018-32824	9/8/18	5	ZU-ONE (DENOMINATIVA)	AMBIORIX DE JESUS SALCEDO PEREZ
E/2018-6606	15/2/18	5	ZYRFAR (DENOMINATIVA)	COLLET COMERCIAL, S.R.L.
E/2018-29043	13/7/18	9	(TRIDIMENSIONAL)	POPSOCKETS LLC
E/2018-23290	24/7/18	9	CHARGER KING KINCHARG (DENOMINATIVA)	REYNALDO CRUZ LEMOS ALMONTE
E/2018-34164	21/8/18	9	CLARION (DENOMINATIVA)	CLARION CO., LTD.
E/2018-31544	1/8/18	9	SISTEMA INTEGRAL PARA NEGOCIOS SIINEG (DENOMINATIVA)	CHANEL RINCON GUZMAN
E/2018-31956	3/8/18	10	BIO HILL (DENOMINATIVA)	SANTIAGO ORTHODONTICS SORT, SRL
E/2016-7906	8/3/16	10	CEMFIX (DENOMINATIVA)	MEDIDENTAL SRL
E/2016-7910	8/3/16	10	GENTAFIX (DENOMINATIVA)	MEDIDENTAL SRL
E/2018-34664	23/8/18	10	GRASEBY (DENOMINATIVA)	SMITHS MEDICAL INTERNATIONAL LIMITED
E/2016-7905	8/3/16	10	NANOGEL (DENOMINATIVA)	MEDIDENTAL SRL
E/2018-30540	25/7/18	10	PIEL (DENOMINATIVA)	PROFAMILIA
E/2018-23658	11/6/18	10	PLAYSURE (DENOMINATIVA)	RAFAEL HERIBERTO ANTIGUA SOLIVEY
E/2018-23335	16/7/18	10	SAMPLIX (DENOMINATIVA)	GREINER BIO-ONE GMBH
E/2018-21630	18/7/18	10	SONOCONDOM (DENOMINATIVA)	ASOCIACION DOMINICANA PRO BIENESTAR LA FAMILIA INC
E/2018-30316	10/8/18	10	V.TUBE (DENOMINATIVA)	HOSPIFAR, S.R.L.
E/2018-24451	10/8/18	11	HUBBELL (DENOMINATIVA)	REMIGIO NIVAR COLUMNA
E/2018-31638	2/8/18	12	BRUNO DIESEL (DENOMINATIVA)	BRUNO DIESEL, S.A.
E/2018-14629	23/5/18	12	PEDALITOS (DENOMINATIVA)	GRULLON MERCANTIL, S.R.L.
E/2018-26980	29/6/18	14	HARRISON' S (DENOMINATIVA)	HARRISON, S.R.L.
E/2018-27265	2/7/18	16	RECIE. REVISTA CARIBEÑA DE INVESTIGACIÓN EDUCATIVA (DENOMINATIVA)	INSTITUTO SUPERIOR DE FORMACION DOCENTE SALOME UREÑA
E/2018-33005	10/8/18	16	REVISTA ALANDAR UCSD (DENOMINATIVA)	UNIVERSIDAD CATÓLICA SANTO DOMINGO (UCSD)
E/2018-25708	9/8/18	16	REVISTA BUSINESS SDO (DENOMINATIVA)	JOSE LUIS DE LOS SANTOS ROA
E/2018-33747	17/8/18	16	SABORES ANCESTRALES (DENOMINATIVA)	INICIA, LTD

PASA A LA PÁGINA SIGUIENTE

VIENE DE LA PÁGINA ANTERIOR

(210) EXPD.	(220) SOL. FECHA	(511) C.I.	(561)MARCA	(730) SOLICITANTE
E/2018-28575	11/7/18	18	NÉONOÉ (DENOMINATIVA)	LOUIS VUITTON MALLETIER
E/2018-32436	21/8/18	18	SEGURA'S (DENOMINATIVA)	RUTH MARCEL CASTILLO ALCANTARA
E/2018-28884	13/7/18	19	DALTILE CERAMIC & PORCELAIN (DENOMINATIVA)	FABIO SITA ZAGATO
E/2018-32031	3/8/18	21	ADOLETA (DENOMINATIVA)	ISAAC ALMANZAR LOPEZ
E/2018-32400	7/8/18	21	SUAPE PINGUINITO (DENOMINATIVA)	CHEDI JOSE HAGE HAGE
E/2018-31479	14/8/18	25	D' ANMON COLECCION (DENOMINATIVA)	OSCAR ENRIQUE SANTOS TAVARES
E/2018-23549	27/7/18	25	DANSHELDON DS 721 (DENOMINATIVA)	EMMANUEL ESCARLIN MARTINEZ LEISON / LINO PRIMITIVO ANDUJAR DOLORES
E/2018-30849	26/7/18	25	KAJOMA (DENOMINATIVA)	JOSE MIGUEL DOMINGUEZ RAMIREZ
E/2016-19193	9/6/16	25	LITTLE SUGAR (DENOMINATIVA)	WENDY YESMIN LUZON CARDENA
E/2018-31696	2/8/18	25	WILBER G.P (DENOMINATIVA)	WILLY GABRIEL CASTRO
E/2018-31739	2/8/18	29	CHEILJEDANG (DENOMINATIVA)	CJ CHEILJEDANG CORPORATION
E/2018-31741	2/8/18	29	CUPBAHN (DENOMINATIVA)	CJ CHEILJEDANG CORPORATION
E/2018-31745	2/8/18	29	HETBAHN (DENOMINATIVA)	CJ CHEILJEDANG CORPORATION
E/2018-27864	24/8/18	29	KORTADITOS (DENOMINATIVA)	PRODUCTOS CHEF, S.A.
E/2018-31744	2/8/18	29	MAXBON (DENOMINATIVA)	CJ CHEILJEDANG CORPORATION
E/2018-33044	10/8/18	29	POWERADE (DENOMINATIVA)	THE COCA-COLA COMPANY
E/2018-32675	8/8/18	29	SOLO SALUDABLE BY MIGUELINA (DENOMINATIVA)	REPOSTERIA MIGUELINA, S.R.L.
E/2018-33771	17/8/18	30	BALLA STIXX (DENOMINATIVA)	RIGO TRADING S.A.
E/2017-35294	13/10/17	30	BIFA (DENOMINATIVA)	SURTIDORA SAN FRANCISCO S. R. L.
E/2018-30615	25/7/18	30	BOCADELI HECHO EN MI TIERRA (LEMA COMERCIAL)	PRODUCTOS ALIMENTICIOS BOCADELI, S.A. DE C.V.
E/2018-22613	2/7/18	30	CAFÉ EL REY D' MONTAÑA (DENOMINATIVA)	CESAR IGLESIAS, S.A.
E/2018-33758	17/8/18	30	CONFLÉ TUTINO (DENOMINATIVA)	MARIO ESTEBAN SOSA TORRES
E/2018-33770	17/8/18	30	CREAM KISS (DENOMINATIVA)	RIGO TRADING, S.A.
E/2018-31734	2/8/18	30	CUPBAHN (DENOMINATIVA)	CJ CHEILJEDANG CORPORATION
E/2018-31736	2/8/18	30	DASIDA (DENOMINATIVA)	CJ CHEILJEDANG CORPORATION
E/2018-34469	22/8/18	30	DOÑA LILLIAN (DENOMINATIVA)	DISTRIBUIDORA JUAN CARLOS, S.R.L.
E/2018-34440	22/8/18	30	DRAGIBUS (DENOMINATIVA)	RIGO TRADING S.A.
E/2018-34171	21/8/18	30	DRAGON BREATH ROLLS (DENOMINATIVA)	KARIANA JANET TEJEDA OLIVO
E/2018-34439	22/8/18	30	FROGS (DENOMINATIVA)	RIGO TRADING S.A.
E/2018-31493	1/8/18	30	GABULIN (DENOMINATIVA)	GABINO ALEJANDRO VEGA MARTINEZ
E/2018-34442	22/8/18	30	GOLDBÄREN (DENOMINATIVA)	RIGO TRADING S.A.
E/2018-34443	22/8/18	30	GOLD-BEARS (DENOMINATIVA)	RIGO TRADING S.A.
E/2018-31737	2/8/18	30	HAECHANDLE (DENOMINATIVA)	CJ CHEILJEDANG CORPORATION
E/2018-34433	22/8/18	30	HARIBO (DENOMINATIVA)	HARIBO HOLDING GMBH & CO. KG
E/2018-34447	22/8/18	30	HARIBO MACHT KINDER FROH UND ERWACHSENE EBENSO (LEMA COMERCIAL)	HARIBO HOLDING GMBH & CO. KG
E/2018-31729	2/8/18	30	HETBAHN (DENOMINATIVA)	CJ CHEILJEDANG CORPORATION
E/2018-28946	13/7/18	30	IGLOO (DENOMINATIVA)	VICENTE FERRER UTATE SANCHEZ
E/2017-43504	16/11/17	30	JOHAN (DENOMINATIVA)	FRANCISCO JAVIER QUEZADA RODRIGUEZ
E/2018-34448	22/8/18	30	KIDS AND GROWN-UPS LOVE IT SO, THE HAPPY WORLD OF HARIBO (LEMA COMERCIAL)	HARIBO HOLDING GMBH & CO. KG
E/2018-34432	22/8/18	30	MAOAM (DENOMINATIVA)	HARIBO HOLDING GMBH & CO. KG
E/2017-34669	27/8/18	30	MARA COMBO ECONOMICO (DENOMINATIVA)	PALETAS MARA S.A. DE C.V.
E/2017-48384	18/6/18	30	MIEL ALGREY (DENOMINATIVA)	GREY DORIAN GUZMAN TEJADA
E/2018-33772	17/8/18	30	OSITOS DE ORO (DENOMINATIVA)	RIGO TRADING S.A.
E/2018-33776	17/8/18	30	PICO BALLA (DENOMINATIVA)	RIGO TRADING S.A.
E/2018-9076	5/3/18	30	PRESTIJ (DENOMINATIVA)	DISTRIBUIDORA EMIL, S.R.L.
E/2018-30848	26/7/18	30	QUE BUEN FEELING (LEMA COMERCIAL)	SOCIEDAD DE ALIMENTOS DE PRIMERA, S.A.
E/2018-23592	8/6/18	30	RICOCEREAL (DENOMINATIVA)	CORPORACION POIROTTO, S.R.L.
E/2018-23186	7/6/18	30	RICOFLAKES (DENOMINATIVA)	CORPORACION POIROTTO, SRL
E/2018-23594	8/6/18	30	RICOSNACK (DENOMINATIVA)	CORPORACION POIROTTO, S.R.L.
E/2018-34435	22/8/18	30	ROTELLA (DENOMINATIVA)	RIGO TRADING S.A.
E/2018-33775	17/8/18	30	STARMIX (DENOMINATIVA)	RIGO TRADING S.A.
E/2018-33711	17/8/18	30	SURYA (DENOMINATIVA)	MANUEL EMILIO PEÑA SUAREZ
E/2018-24923	21/8/18	30	TICO TICO (DENOMINATIVA)	INVERSIONES PODDIT, S.R.L.
E/2018-23586	8/6/18	30	TOSTYBARRA (DENOMINATIVA)	CORPORACION POIROTTO, S.R.L.
E/2018-23593	8/6/18	30	TOSTYCEREAL (DENOMINATIVA)	CORPORACION POIROTTO, S.R.L.
E/2018-23588	8/6/18	30	TOSTYFLAKES (DENOMINATIVA)	CORPORACION POIROTTO, S.R.L.
E/2018-23591	8/6/18	30	TOSTYSNACK (DENOMINATIVA)	CORPORACION POIROTTO, S.R.L.
E/2018-33777	17/8/18	30	TROPIFRUTTI (DENOMINATIVA)	RIGO TRADING S.A.
E/2018-34446	22/8/18	30	VIVE UN SABOR MAGICO, VEN AL MUNDO HARIBO (LEMA COMERCIAL)	HARIBO HOLDING GMBH & CO. KG
E/2018-33780	17/8/18	30	WORMS (DENOMINATIVA)	RIGO TRADING, S.A.
E/2018-33779	17/8/18	30	WUMMIS (DENOMINATIVA)	RIGO TRADING, S.A.
E/2018-25033	30/7/18	30	YOVESA (DENOMINATIVA)	ANTONIO ARIDIO GARCÍA HERRERA
E/2018-29810	19/7/18	31	AGROFAMILIA DE DOMINICANA (DENOMINATIVA)	ALIADE CONSORTIUM, S.A.S.
E/2018-30312	24/7/18	31	PIMIENTO MORRÓN TOBBY (DENOMINATIVA)	FRANCISCO ANTONIO ALMONTE BUENO
E/2018-18982	10/5/18	32	AGUA AURORA AZUL (DENOMINATIVA)	ROMAN NUÑEZ
E/2018-33834	17/8/18	32	AGUA BELLA EPOCA (DENOMINATIVA)	HABRAN ORSAN CALCANO JAVIER
E/2018-28839	12/7/18	32	AGUA BIENVENIDA (DENOMINATIVA)	HENRY LOPEZ BAUTISTA
E/2018-32061	6/8/18	32	AGUA NIMA (DENOMINATIVA)	NELIS ALTAGRACIA SORIANO DE PEREZ
E/2018-33586	15/8/18	32	ASEA (DENOMINATIVA)	ASEA, LLC
E/2018-31748	2/8/18	32	CHEILJEDANG (DENOMINATIVA)	CJ CHEILJEDANG CORPORATION
E/2018-31746	2/8/18	32	HANPPURI (DENOMINATIVA)	CJ CHEILJEDANG CORPORATION
E/2018-33626	15/8/18	32	MEDIA LUNA (DENOMINATIVA)	CERVECERÍA ATER, S.R.L.
E/2018-33581	15/8/18	32	NADA LE GANA A GATORADE (DENOMINATIVA)	STOKELY-VAN CAMP, INC.
E/2018-33628	15/8/18	32	OVEJA GRIS (DENOMINATIVA)	CERVECERIA ATER, S.R.L.
E/2018-33490	15/8/18	32	SÉ SABIO CUANDO TENGAS SED (LEMA COMERCIAL)	ANGEL DANELI MILANESE HERRERA
E/2018-33120	13/8/18	32	SORBITO FRÍO (DENOMINATIVA)	JUGOS DEL REY, E.I.R.L.
E/2018-18108	4/5/18	33	CENOTE (DENOMINATIVA)	SPI GROUP S.A.R.L.
E/2018-30224	23/7/18	33	EIGHT YEARS IN THE DESERT (DENOMINATIVA)	E. & J. GALLO WINERY
E/2018-32647	8/8/18	33	LA VOZ G18 (DENOMINATIVA)	ISIDRO BORDAS, S.A.
E/2018-28976	13/7/18	33	LES DEMOISELLES DE LA MEDITERRANEE (DENOMINATIVA)	PAUL SAPIN
E/2018-21744	20/7/18	34	AAYFF (DENOMINATIVA)	INVERSIONES CEIBA, S.R.L.
E/2018-34125	21/8/18	34	DON PORFIRIO CIGARS (DENOMINATIVA)	PORFIRIO DE JESUS LOPEZ NIETO
E/2018-18997	27/7/18	34	ODEN'S (DENOMINATIVA)	GN TOBACCO SWEDEN AB
E/2018-34124	21/8/18	34	PUTIN CIGARS (DENOMINATIVA)	PORFIRIO DE JESUS LOPEZ NIETO
E/2018-20073	19/7/18	35	BABYSHOWER.DO MD (DENOMINATIVA)	MODESTO GUARIONEX REYES FUERTE
E/2018-31437	31/7/18	35	CÁMARA DE COMERCIO Y PRODUCCIÓN DE LA PROVINCIA DE SANTO DOMINGO (DENOMINATIVA)	CÁMARA DE COMERCIO Y PRODUCCIÓN DE LA PROVINCIA DE SANTO DOMINGO
E/2018-26227	10/8/18	35	ORTEGA POV (DENOMINATIVA)	PAMELA ORTEGA DE LOS SANTOS
E/2018-24504	7/8/18	35	PROMOCIÓN MÉDICA PROMED (DENOMINATIVA)	PROMOCIÓN MÉDICA, S.A.
E/2018-24046	12/6/18	36	EMERGENT TECHNOLOGY (DENOMINATIVA)	RESPONSIBLE GOLD OPERATIONS LTD.
E/2018-30662	25/7/18	36	TU INICIAL ES TU CASA (DENOMINATIVA)	ASOCIACION LA NACIONAL DE AHORROS Y PRESTAMOS PARA LA VIVIENDA
E/2018-34033	20/8/18	37	BALCONES DEL DIAMANTE (DENOMINATIVA)	JAVIER ROA & ASOCIADOS, S.R.L.

(210) EXPD.	(220) SOL. FECHA	(511) C.I.	(561)MARCA	(730) SOLICITANTE
E/2018-29677	19/7/18	37	CIUDAD CARACOLI (DENOMINATIVA)	GRUPO PUNTACANA, S.A. , PUNTACANA BEACH & GOLF S.A.S
E/2018-31901	14/8/18	37	GAMC. SRL (DENOMINATIVA)	GERMAURI ANEURI MEREJILDO CASTRO SRL
E/2018-32685	8/8/18	38	COMENTANDO LO QUE PASO (DENOMINATIVA)	JOSE RAFAEL LAHOZ
E/2017-38180	9/10/17	39	MSC MEDITERRANEAN SHIPPING (DENOMINATIVA)	MSC MEDITERRANEAN SHIPPING COMPANY HOLDING SA
E/2018-32294	7/8/18	41	#HACKIEMOS ELSISTEMA (DENOMINATIVA)	ELAINE FELIZ DOMINGUEZ
E/2018-27371	3/7/18	41	BE A PRO FOR A DAY (LEMA COMERCIAL)	CORPORACION CATOX, S.R.L.
E/2018-33334	14/8/18	41	CONFERENCIA MOTIVACIONAL 3 MUJERES SOÑADORAS (DENOMINATIVA)	LUISA APOLINAR ORTIZ
E/2018-25666	20/7/18	41	CULTURA DE CALIDAD POR ALEJANDRO MORONTA (DENOMINATIVA)	BONUS SOLUCIONES, S.R.L.
E/2018-27930	24/7/18	41	DEIVY ONE HERNANDEZ (DENOMINATIVA)	FELIX ANTONIO HERNANDEZ HILARIO
E/2018-28937	7/8/18	41	EL BÉISBOL ESTA CONTIGO BY ENTRENA (DENOMINATIVA)	ENTRENA, S.R.L.
E/2018-33885	17/8/18	41	EL INMEDIATO DE LOTOBET (DENOMINATIVA)	WELLINGTON ASCANIO ACOSTA FERREIRA
E/2018-33884	17/8/18	41	EL SUPER-RÁPIDO DE LOTOBET (DENOMINATIVA)	WELLINGTON ASCANIO ACOSTA FERREIRA
E/2018-24978	18/6/18	41	FENABANCA LIVE (DENOMINATIVA)	FEDERACION NACIONAL DE BANCAS DE LOTERIAS (FENABANCA)
E/2018-20957	23/5/18	41	IKIGAI (DENOMINATIVA)	CESAR AUGUSTO FERNANDEZ ROSELL
E/2018-30332	24/7/18	41	JOS THE R (DENOMINATIVA)	JOSE ANTONIO FERRERAS CUEVAS
E/2018-19814	19/7/18	41	LA LEYENDA LA VIDA (DENOMINATIVA)	ELVIS WILSON LARA MARTINEZ
E/2018-24136	13/6/18	41	LA REPARTIDERA DE LOTEKA (DENOMINATIVA)	LOTEKA, SRL
E/2018-33883	17/8/18	41	MATCH THE DEALER (DENOMINATIVA)	MASQUE PUBLISHING, INC.
E/2018-30132	20/8/18	41	MISS JULIMAR DOMINICANA (DENOMINATIVA)	JULIANA FLORES VASQUEZ
E/2018-28465	11/7/18	41	MONEYTOR : HOW THEY DID IT (DENOMINATIVA)	RAFAEL HERIBERTO ANTIGUA SOLIVEY
E/2018-32283	7/8/18	41	MUJERES BENDITAS (DENOMINATIVA)	OVERJOY ENTERTAINMENT, S.R.L.
E/2018-31413	31/7/18	41	OPK KADABRA (DENOMINATIVA)	ORLANDO POLANCO TAVAREZ
E/2018-33886	17/8/18	41	PASEGUIDA DE LOTOBET (DENOMINATIVA)	WELLINGTON ASCANIO ACOSTA FERREIRA
E/2018-22134	30/7/18	41	PREMIO NACIONAL DE LA SALUD-PRENASALUD (DENOMINATIVA)	FUNDACIÓN DOMINICANA DE ACCIDENTE CEREBRAL, INC.
E/2018-29619	18/7/18	41	REFLEXIONANDO CON SALVADOR HOLGUIN (DENOMINATIVA)	SALVADOR MAYOBANEX HOLGUIN ESPINAL
E/2018-20070	9/7/18	41	SANTO DOMINGO MARATHON & HALF MARATHON SDC (DENOMINATIVA)	SANTO DOMINGO CORRE, S. R. L.
E/2018-31959	3/8/18	41	SI, SOMOS BUENOS (DENOMINATIVA)	CESAR AUGUSTO ASIATICO BARRUOS
E/2018-29332	17/7/18	41	VIVIR HOY! (LEMA COMERCIAL)	ALEJANDRA CUEVAS
E/2018-24560	18/7/18	42	AUTO SUBASTA DR RAINIER ACOSTA (DENOMINATIVA)	YAIL RAINIER ACOSTA SILVA
E/2017-31316	15/8/17	42	BRAINY (DENOMINATIVA)	COGNITIVA INC
E/2018-29066	13/7/18	42	EUROMETAL SYSTEM (DENOMINATIVA)	EUROMETAL ARJONA, SRL
E/2018-24277	13/6/18	42	WESER (DENOMINATIVA)	PHARMA DEVELOPMENT, S.A.
E/2018-16671	25/4/18	43	ASIAPAN - ASIAN CUISINE (DENOMINATIVA)	COPERWARRANTY, SRL
E/2018-32103	6/8/18	45	FIDAL (DENOMINATIVA)	SYLVIO GILLES JULIEN HODOS
E/2017-45450	11/7/18	1 5	AGRO GOLDARI (DENOMINATIVA)	AGRO RESEARCH INTERNATIONAL DOMINICANA (AGID), S.A.S., MARC LAJEUNESSE
E/2017-45448	11/7/18	1 5	AGRO GOLDARI SD (DENOMINATIVA)	AGRO RESEARCH INTERNATIONAL DOMINICANA (AGID), S.A.S., MARC LAJEUNESSE
E/2018-33881	17/8/18	1 5	NIPSIT (DENOMINATIVA)	SUMITOMO CHEMICAL CO., LTD.
E/2018-32673	8/8/18	1 9 18 22 25 28 36 41	CLEAN WAVES (DENOMINATIVA)	ANHEUSER-BUSCH INBEV S.A., PARLEY, LLC
E/2018-31063	27/7/18	12 39	EXCESS (DENOMINATIVA)	CONSTRUCTION NAVALE BORDEAUX
E/2018-31842	2/8/18	16 25	PRINKY (DENOMINATIVA)	GUSTAVO ALEXI DE LEON JIMENEZ
E/2018-28036	6/7/18	16 28 29 30	3B (DENOMINATIVA)	EVELYN HUED ESTRADA
E/2018-24894	18/6/18	16 29	VISKASE (DENOMINATIVA)	VISKASE COMPANIES, INC
E/2018-31852	2/8/18	18 25	ALESSI SPORT (DENOMINATIVA)	NOVUS, INC.
E/2018-31853	2/8/18	18 25	BRUNO ROSSI (DENOMINATIVA)	NOVUS, INC.
E/2018-31838	2/8/18	18 25	CLEE (DENOMINATIVA)	NOVUS, INC.
E/2018-31845	2/8/18	18 25	DCODE (DENOMINATIVA)	NOVUS, INC.
E/2018-31849	2/8/18	18 25	EUROSTUDIO (DENOMINATIVA)	NOVUS, INC.
E/2018-31841	2/8/18	18 25	IDORE (DENOMINATIVA)	NOVUS, INC.
E/2018-31851	2/8/18	18 25	ISADORA (DENOMINATIVA)	NOVUS, INC.
E/2018-31843	2/8/18	18 25	MARCO MORETTI (DENOMINATIVA)	NOVUS, INC.
E/2018-31832	2/8/18	18 25	MAURO ALESSI (DENOMINATIVA)	NOVUS, INC.
E/2018-29025	13/7/18	18 35	NOVUS (DENOMINATIVA)	NOVUS, INC.
E/2018-28705	12/7/18	29 30 31 32	LIMONES R.H. MEJÍA (DENOMINATIVA)	R. H. MEJIA & CO., S. R. L.
E/2018-28698	12/7/18	29 31 32	NARANJAS R.H. MEJÍA (DENOMINATIVA)	R. H. MEJIA & CO., S. R. L.
E/2018-28700	12/7/18	29 32	CÍTRICOS R.H. MEJÍA R.H. MEJÍA (DENOMINATIVA)	R.H. MEJIA & CO., S.R.L.
E/2018-21092	23/5/18	3 5	CARMENTA (DENOMINATIVA)	CARMENTA CARE, S.L.
E/2018-11784	21/3/18	3 5	MULATA (DENOMINATIVA)	LABORATORIO BRITANIA, S.R.L.
E/2018-14789	13/4/18	3 5	XETLEY (DENOMINATIVA)	XETLEY, S.A.
E/2018-31790	2/8/18	3 35	DECIEM (DENOMINATIVA)	DECIEM BEAUTY GROUP INC.
E/2018-31785	2/8/18	32 35 41	CIUDAD PRESIDENTE (DENOMINATIVA)	CERVECERIA NACIONAL DOMINICANA, S.A.
E/2018-23510	8/6/18	34 43	TEE OFF LOUNGE (DENOMINATIVA)	PLAYA DORADA GOLF CLUB, S.A.
E/2018-30044	20/7/18	35 36	CLUB PREFERENCIAL POPULAR (DENOMINATIVA)	BANCO POPULAR DOMICANO, S.A. - BANCO MULTIPLE
E/2018-26577	27/6/18	35 36	E-COMMERCE AZUL+ (DENOMINATIVA)	GRUPO POPULAR, S.A.
E/2018-25691	21/6/18	35 36	E-LINK (DENOMINATIVA)	GRUPO POPULAR, S.A.
E/2018-30420	21/8/18	35 36	OFICINA DIGITAL POPULAR (DENOMINATIVA)	BANCO POPULAR DOMINICANO, S.A - BANCO MULTIPLE.
E/2018-32229	6/8/18	35 39 43	FLAGSHIP (DENOMINATIVA)	AMERICAN AIRLINES, INC.
E/2018-29163	16/7/18	36 42	BOFAML (DENOMINATIVA)	BANK OF AMERICA CORPORATION
E/2018-33442	14/8/18	4 35 39 40	LIPIGAS (DENOMINATIVA)	EMPRESAS LIPIGAS S.A.
E/2018-15065	16/4/18	5 25	PERIODWEAR (DENOMINATIVA)	ESSITY HYGIENE AND HEALTH AKTIEBOLAG
E/2018-34063	20/8/18	6 35	PLYCEM (DENOMINATIVA)	THE PLYCEM COMPANY, INC.
E/2018-22848	5/6/18	7 11	CLOVER (DENOMINATIVA)	STARBUCKS CORPORATION
E/2018-34963	27/8/18	9 11 20	KTC (DENOMINATIVA)	CECOMSA, S.R.L.
E/2018-31658	2/8/18	9 14 21 25	OPIA (DENOMINATIVA)	CARLOS FEDERICO GEORGE TERRERO
E/2018-25345	20/6/18	9 18 25	SK8-HI (DENOMINATIVA)	VANS, INC.
E/2018-32285	7/8/18	9 35 38 42	AUTENTIA (DENOMINATIVA)	AUTENTIA S.A.
E/2018-30875	26/7/18	9 38 42	QUALCOMM (DENOMINATIVA)	QUALCOMM INCORPORATED
E/2018-30676	25/7/18	9 41	SAMSUNG ONYX (DENOMINATIVA)	SAMSUNG ELECTRONICS CO., LTD.
E/2018-17617	2/5/18	9 42	TURI (DENOMINATIVA)	APPLE INC.

RENOVACIONES

MARCAS DE FABRICA

	(511) CL. INTL	(561) MARCA DE FABRICA	(732) TITULAR
99618	1	DISEÑO DE LA LETRA W (ESTILIZADA)	WILSONART LLC
170531	1	DRECEL (MIXTA)	DREXEL CHEMICAL COMPANY
171542	1	FERTISOL (DENOMINATIVA)	FERTILIZANTES QUIMICOS DOMINICANOS, S.A. (FERQUIDO)
169571	1	ISOPAR (DENOMINATIVA)	EXXON MOBIL CORPORATION
169008	1	NEW FOL (DENOMINATIVA)	MAI DOMINICANA, S.R.L.
171545	1	STENDER (DENOMINATIVA)	AGRONEGOCIOS DOMINCANOS, C. POR A.
28135	1	ULTRATHENE (DENOMINATIVA)	EQUISTAR CHEMICALS, L.P.
99619	1	WILSONART (DENOMINATIVA)	WILSONART LLC
99773	2	AMERSHIELD (DENOMINATIVA)	PPG INDUSTRIES OHIO, INC,
99771	2	DISEÑO DE LA LETRA W (ESTILIZADA)	WILSONART LLC
170779	3	BANANA REPUBLIC (DENOMINATIVA)	BANANA REPUBLIC (ITM) INC.
168141	3	CARELLIUS-ULTRA PLUS (DENOMINATIVA)	LABORATORIO KARENST
169881	3	CLEAN HOUSE C.H. (DENOMNATIVA)	SANTO GERALDO PEREZ MEJIA
172503	3	DART (DENOMINATIVA)	SUMMA INDUSTRIAL, S.A. DE C.V.
17009	3	DISEÑO DE TRES PILARES CON CORONA	CONVATEC, INC.
171000	3	GAP (DENOMINATIVA)	GAP (ITM) INC.
169659	3	GENIFIQUE (DENOMINATIVA)	LANCOME PARFUMS ET BEAUTE & CIE
166287	3	GLAMOUR (MIXTA)	GINA Y JASIVE, S.A. DE C.V.
168991	3	MOROCCANOIL (DENOMINATIVA)	MOROCCANOIL ISRAEL LTD
168909	3	MOROCCANOIL (MIXTA)	MOROCCANOIL ISRAEL LTD
168433	3	NATURA AMO (MIXTA)	NATURA COSMETICOS S.A.
172510	3	OLE (DENOMINATIVA)	SUMMA INDUSTRIAL, S.A. DE C.V.
171013	3	SMOOTH MINERALS (DENOMINATIVA)	AVON PRODUCTS, INC.
166288	3	ULTRA-NET (MIXTA)	GINA Y JASIVE, S.A. DE C.V.
2191	4	ESSO (DENOMINATIVA)	EXXON MOBIL CORPORATION
98917	4	OIL EXPRESS Y LOGO	EXXON MOBIL CORPORATION
45681	5	" MERISLON (DENOMINATIVA)"	EISAI R&D MANAGEMENT CO. LTD.
28142	5	" VARIHESIVE (DENOMINATIVA)"	CONVATEC, INC.
170647	5	AKOREN (DENOMINATIVA)	C. FEDERICO GOMEZ G., C. POR A.
99565	5	AMLOMAG (DENOMINATIVA)	LABORATORIO MAGNACHEM INTERNATIONAL, S.A.
171561	5	AUTOCODIFICACION (MIXTA)	ASCENSIA DIABETES CARE HOLDINGS AG
139112	5	AUTOGEL (DENOMINATIVA)	IPSEN PHARMA S.A.S.
100859	5	CECEFTUN (DENOMINATIVA)	C. FEDERICO GOMEZ G., C. POR A.
169613	5	CLIPPER (MIXTA)	INSECTICIDAS INTERNACIONALES DOMINICANA, S.A.
166102	5	COMBIGAN (DENOMINATIVA)	ALLERGAN, INC.
101162	5	CORABLETA (DENOMINATIVA)	C. FEDERICO GOMEZ G., C. POR A.
169637	5	CROP STAR (MIXTA)	INSECTICIDAS INTERNACIONALES DOMINICANA, S.A.
172401	5	DEORO (DENOMINATIVA)	SUMMA INDUSTRIAL, S.A. DE C.V.
99051	5	DEXA (DENOMINATIVA)	FEDERICO GOMEZ G., C. POR A.
169610	5	DISEÑO ARBITRARIO DE FIGURA OVALADAS (MIXTA)	AMGEN, INC.
17035	5	DISEÑO DE TRES PILARES CON CORONA (MIXTA)	CONVATEC, INC.
100860	5	DOLGA (DENOMINATIVA)	C. FEDERICO GOMEZ G., C. POR A.
170486	5	DREXEL (MIXTA)	DREXEL CHEMICAL COMPANY
170487	5	DREXEL (MIXTA)	DREXEL CHEMICAL COMPANY
170482	5	DREXEL (MIXTA)	DREXEL CHEMICAL COMPANY
100861	5	DUROPEN (DENOMINATIVA)	C. FEDERICO GOMEZ G., C. POR A.
45308	5	DUSODRIL (DENOMINATIVA)	MERCK SANTE SOCIEDAD ANONIMA SIMPLIFICADA
170477	5	DUX (MIXTA)	GENFAR, S.A.
100857	5	ERECTOPEN (DENOMINATIVA)	C. FEDERICO GOMEZ G., C. POR A.
169986	5	FIGURATIVA	BASILEA PHARMACEUTICA INTERNATIONAL LTD.
169842	5	FLEZACOR (DENOMINATIVA)	LABORATORIOS STEIN S.A.
171409	5	FLOXISTEIN (DENOMINATIVA)	LABORATORIOS STEIN S.A.
170931	5	GENTAX (DENOMINATIVA)	LABORATORIO MAGNACHEM INTERNATIONAL, S.A.
45307	5	GLUCOPHAGE (DENOMINATIVA)	MERCK SANTE, S.A.S.
100906	5	HUMAN DESIGN (MIXTA)	PFIZER HEALTH AB
168985	5	LUDOXA (DENOMINATIVA)	ZODIAC INTERNATIONAL CORPORATION
169518	5	MAI NATURA (DENOMINATIVA)	MAI DOMINICANA, S.R.L.
169678	5	METACALMANS (DENOMINATIVA)	SOUBEIRAN CHOBET S.R.L.
169193	5	ONGLYZA (DENOMINATIVA)	ASTRAZENECA AB
171777	5	PAÑO FIN (DENOMINATIVA)	EFFICIENT LABORATORIES, INC.
100858	5	PENFORT (DENOMINATIVA)	C. FEDERICO GOMEZ G., C. POR A.
170089	5	PROFESIONAL PERSONAL HEALTHCARE (DENOMINATIVA)	MARIA DEL CARMEN BARROSO FERNANDEZ
169380	5	PROQUIDENT (DENOMINATIVA)	HOSPIFAR C. POR A.
45533	5	RINALIN (DENOMINATIVA)	MEDA PHARMA GMBH & CO. KG.
99052	5	SIMVAST (DENOMINATIVA)	C. FEDERICO GOMEZ G., C. POR A.
169102	5	SOFION (MIXTA)	INSECTICIDAS INTERNACIONALES DOMINICANA, S.A.
28347	5	STOMAHESIVE (DENOMINATIVA)	CONVATEC, INC.
170056	5	SUPRACOF (DENOMINATIVA)	C. FEDERICO GOMEZ G., C. POR A.
169660	5	TOREZA (DENOMINATIVA)	MERCK KGAA
100840	5	TOTELLE (DENOMINATIVA)	WYETH LLC
99569	5	TRANSIT (DENOMINATIVA)	C. FEDERICO GOMEZ G., C. POR A.
97718	5	TYPHERIX (DENOMINATIVA)	GLAXOSMITHKLINE BIOLOGICALS S.A.
169988	5	VANESTRIN (DENOMINATIVA)	C. FEDERICO GOMEZ G., C. POR A.
168930	5	VORIFAS (DENOMINATIVA)	ZODIAC INTERNATIONAL CORPORATION
168984	5	ZILAFUR (DENOMINATIVA)	ZODIAC INTERNATIONAL CORPORATION
98913	6	ASSOLAN (DENOMINATIVA)	QUIMICA AMPARO LTDA
45162	6	CISA Y DISEÑO (MIXTA)	CISA S.P.A.
171374	6	METALDECK ACESCO (DENOMINATIVA)	ACEMETAL S.A.
165810	7	JIANG WANG (DENOMINATIVA)	PORFIRIO DOMINGUEZ SANTOS
45551	7	RICOH Y DISEÑO	RICOH COMPANY LTD
168964	7	VAL VER VALVER AIR SPEED, S.L. (MIXTA)	VALVER AIR SPEED, S.L.
45564	8	JEEP (DENOMINATIVA)	FCA US LLC
169229	9	AVAIRA (DENOMINATIVA)	COOPERVISION INTERNATIONAL HOLDING COMPANY LP
165707	9	FANIA ALL STARS (DENOMINATIVA)	CODIGO MUSIC, LLC
45553	9	JEEP (DENOMINATIVA)	FCA US LLC
45615	9	JEEP (DENOMINATIVA)	FCA US, LLC.
171512	9	RED EPIC (MIXTA)	RED.COM, LLC
45616	9	RICOH Y DISEÑO	RICOH COMPANY LTD
100637	9	RLX POLO SPORT Y DISEÑO (MIXTA)	THE POLO / LAUREN COMPANY, L.P.
170535	9	YUASA (MIXTA)	GS YUASA CORPORATION
28315	10	ACCUSEAL (DENOMINATIVA)	CONVATEC, INC.
171407	10	AUTOCODIFICACION (MIXTA)	ASCENSIA DIABETES CARE HOLDINGS AG
28450	10	COLODRESS (DENOMINATIVA)	CONVATEC, INC.
16990	10	DISEÑO DE TRES PILARES CON CORONA (MIXTA)	CONVATEC, INC.
28314	10	ILEODRESS (DENOMINATIVA)	CONVATEC, INC.
28452	10	STOMAHESIVE (DENOMINATIVA)	CONVATEC, INC.
167542	10	SURGILON (DENOMINATIVA)	COVIDIEN LP

(111) REG.	(511) CL. INTL	(561) MARCA DE FABRICA	(732) TITULAR
100956	11	DISEÑO DE LA LETRA W (ESTILIZADA)	WILSONART LLC
100947	11	DURACELL (DENOMINATIVA)	DURACELL U.S. OPERATIONS, INC.
45562	11	JEEP (DENOMINATIVA)	FCA US LLC
170286	11	TREBOL (DENOMINATIVA)	CORPORACION CERAMICA S.A.
100347	11	VS (MIXTA)	THE PROCTER & GAMBLE COMPANY
100348	11	VS SASSOON (MIXTA)	THE PROCTER & GAMBLE COMPANY
99787	11	WILSONART (DENOMINATIVA)	WILSONART LLC
170610	12	(FIGURATIVA)	SUMITOMO RUBBER INDUSTRIES, LTD.
170453	12	ALFETTA (DENOMINATIVA)	FIAT AUTO S.P.A.
170454	12	AVANZA (DENOMINATIVA)	TOYOTA JIDOSHA KABUSHIKI KAISHA (TOYOTA MOTOR CORPORATION)
100387	12	CHRYSLER (DENOMINATIVA)	FCA US, LLC.
169416	12	FLUENCE (DENOMINATIVA)	RENAULT S.A.S.
168968	12	GARY FISHER (DENOMINATIVA)	TREK BICYCLE CORPORATION
169064	12	GIANT (MIXTA)	GIANT MANUFACTURING CO., LTD.
170607	12	GIULIETTA (DENOMINATIVA)	FIAT AUTO S.P.A.
166033	12	POSH (DENOMINATIVA)	IMPORTADORA LA PLAZA, C. POR A.
101472	12	TIGRA (DENOMINATIVA)	OPEL AUTOMOBILE GMBH
169787	14	AZUKITA (DENOMINATIVA)	WENDY YASMIN DEL ROSARIO LUZON CARDENA
45556	14	JEEP (DENOMINATIVA)	FCA US LLC
45580	14	JEEP (DENOMINATIVA)	FCA US, LLC.
171430	14	ULYSSE NARDIN (MIXTA)	MANUFACTURE ET FABRIQUE DE MONTRES ET CHRONOMÉTRES ULYSSE NARDIN LE LOCLE, S.A.
27318	16	EXXON (DENOMINATIVA)	EXXON MOBIL CORPORATION
100617	16	GBM (LOGO)	GBM DOMINCANA, S.A.
45565	16	JEEP (DENOMINATIVA)	FCA US LLC
99401	16	OIL EXPRESS Y LOGO	EXXON MOBIL CORPORATION
99450	16	QUERUBIN GEL (DENOMINATIVA)	ABSORMEX CMPC TISSUE, S.A. DE C.V.
99449	16	SOFT TAILS (DENOMINATIVA) (DENOMINATIVA)	ABSORMEX CMPC TISSUE, S.A. DE C.V.
16836	16	THE CHRISTIAN SCIENCE MONITOR	THE CHRISTIAN SCIENCE PUBLISHING SOCIETY
100109	17	DISEÑO DE LETRA W (ESTILIZADA)	WILSONART LLC
27319	17	EXXON (DENOMINATIVA)	EXXON MOBIL CORPORATION
45576	18	ARBOL (DISEÑO)	TBL LICENSING LLC
169152	18	CADINI (MIXTA)	CADINI S.R.L.
45577	18	JEEP (DENOMINATIVA)	FCA US, LLC.
100457	18	RLX POLO SPORT (MIXTA)	THE POLO / LAUREN COMPANY, L.P.
45578	18	TIMBERLAND (DENOMINATIVA)	TBL LICENSING LLC
27286	19	EXXON (DENOMINATIVA)	EXXON MOBIL CORPORATION
168389	19	MORTEROS CIBAO (DENOMINATIVA)	CEMENTOS CIBAO S.A.
99767	19	WILSONART (DENOMINATIVA)	WILSONART LLC
99769	19	WILSONART (DENOMINATIVA)	WILSONART LLC
99778	20	DISEÑO DE LA LETRA W (ESTILIZADA)	WILSONART LLC
45563	20	JEEP (DENOMINATIVA)	FCA US LLC
99779	20	WILSONART (DENOMINATIVA)	WILSONART LLC
27276	21	EXXON (DENOMINATIVA)	EXXON MOBIL CORPORATION
170722	21	LOCK & LOCK (MIXTA)	LOCK & LOCK CO. LTD.
99466	21	RATIONAL Y DISEÑO (MIXTA)	RATIONAL AKTIENGESELLSCHAFT
45568	23	JEEP (DENOMINATIVA)	FCA US LLC
45575	25	ARBOL (DISEÑO)	TBL LICENSING LLC
45570	25	ARBOL (DISEÑO)	TBL LICENSING LLC
98578	25	DISEÑO DE UN HOMBRE MUSCULOSO	GOLD'S GYM LICENSING LLC
45569	25	JEEP (DENOMINATIVA)	FCA US LLC
100442	25	RLX POLO SPORT (MIXTA)	THE POLO / LAUREN COMPANY, L.P.
170987	25	RLX POLO SPORT (MIXTA)	THE POLO / LAUREN COMPANY, L.P.
45571	25	TIMBERLAND (DENOMINATIVA)	TBL LICENSING LLC
45596	28	JEEP (DENOMINATIVA)	FCA US, LLC.
100484	28	RLX POLO SPORT (MIXTA)	THE POLO / LAUREN COMPANY, L.P.
171750	28	WHAC-A-MOLE (DENOMINATIVA)	MATTEL, INC.
99944	29	DELICIOSA (DENOMINATIVA)	MERCASID, S.A.
28323	29	DIAMANTE (DENOMINATIVA)	MERCASID, S.A.
170862	29	D'KOCINA (DENOMINATIVA)	MERCASID, S.A.
168874	29	LA NUTRE ML 2672 (DENOMINATIVA)	VIRGINIA
28055	29	MAIZARROZ MAZORCA (DENOMINATIVA)	MERCASID, S.A.
170719	29	MARGARINA LA FINA (DENOMINATIVA)	MERCASID, S.A.
170720	29	MARGARINA NATURA (DENOMINATIVA)	MERCASID, S.A.
170855	29	MARGARINA SERRANA (DENOMINATIVA)	MERCASID, S.A.
27896	29	POPULAR (DENOMINATIVA)	PRODUCTOS CHEF, S.A.
98056	29	PURA VIDA (DENOMINATIVA)	GLORIA, S.A.
171691	29	SALAMI SUPER ESPECIAL GUISADO INDUVECA (DENOMINATIVA)	INDUVECA, S.A.
170850	29	SUAVE (DENOMINATIVA)	MERCASID, S.A.
170718	29	SUPERIOR (DENOMINATIVA)	MERCASID, S.A.
166376	30	" HIELO MIGUELITO (MIXTA)"	ABRAHAM ARTURO LUNA MARMOLEJOS
169511	30	ENVIROKIDZ (DENOMNATIVA)	NATURE'S PATH FOODS INC.
169572	30	GAMESA (MIXTA)	CORPORATIVO INTERNACIONAL MEXICANO, S. DE R.L. DE C.V.
170661	30	HARINA MASAPAN (DENOMINATIVA)	MERCASID, S.A.
169947	30	HARINA MAZORCA DE ORO (DENOMINATIVA)	MERCASID, S.A.
28054	30	HARINARROZ MAZORCA (DENOMINATIVA)	MERCASID, S.A.
100532	30	JUNIOR (DENOMINATIVA)	MERCASID, S.A.
169567	30	NATURE'S PATH (DENOMINATIVA)	NATURE'S PATH FOODS INC.
101878	30	PEPPERIDGE FARM Y DISEÑO	PEPPERIDGE FARM, INCORPORATED
99491	31	MORENITA (DENOMINATIVA)	MERCASID, S.A.
172621	32	ARIZONA (MIXTA)	BEVERAGE MARKETING USA, INC.
168855	32	DISEÑO DE UN ENVASE O BATELLA DE ESPACIOS CENTRAL Y LATERALES BLANCOS Y EXTREMOS LINEALES NEGROS. (TRIDIMENSIONAL)	PARAMOUNT INTERNATIONAL EXPORT, LTD.
168854	32	FIJI (MIXTA)	PARAMOUNT INTERNATIONAL EXPORT, LTD.
169372	32	H2OH! (MIXTA)	THE CONCENTRATE MANUFACTURIN COMPANY OF IRELAND
101048	32	HIGHLAND SPRING (DENOMINATIVA)	HIGHLAND SPRING LIMITED
169216	32	LUCOZADE (DENOMINATIVA)	LUCOZADE RIBENA SUNTORY LIMITED
169647	32	OKF (DENOMINATIVA)	OKF CORPORATION
101300	32	RED BULL (DENOMINATIVA)	RED BULL GMBH
6565	32	SEVEN UP (DENOMINATIVA)	THE CONCENTRATE MANUFACTURING CORPORATION
170736	32	SNAPPLE NATUREL (DENOMINATIVA)	SNAPPLE BEVERAGE CORP. A DELAWARE CORPORATION
169545	33	CACIQUE (DENOMINATIVA)	R & A BAILEY & CO
27939	33	MOSKOVSKAYA OSOBAYA (DENOMINATIVA)	AMBER IP BRANDS SÁRL
169960	33	NOILLY PRAT (MIXTA)	ETABLISSEMENTS NOILLY PRAT ET CIE
27938	33	STOLICHNAYA (MIXTA)	ZHS IP AMERICAS SÁRL
167928	34	DA BOMB (DENOMINATIVA)	REMBERTO ANDRES ESTRELLA GOMEZ
45595	34	JEEP (DENOMINATIVA)	FCA US, LLC.
103017	34	PALERMO (DISEÑO)	TABACALERA DEL ESTE, S.A.
169719	34	STATE EXPRESS 555 (MIXTA)	CTBAT INTERNATIONAL CO. LIMITED
168969	35	SAVINGSDGE (DENOMINATIVA)	VISA INTERNATIONAL SERVICE ASSOCIATION

PASA A LA PÁGINA SIGUIENTE

VIENE DE LA PÁGINA ANTERIOR

(111) REG.	(511) CL. INTL	(561) MARCA DE FABRICA	(732) TITULAR
101337	36	HERTZ (DENOMINATIVA)	HERTZ SYSTEM, INC.
100790	36	SURAMERICANA (DENOMINATIVA)	GRUPO DE INVERSIONES SURAMERICANA S.A.
99463	37	OIL EXPRESS Y LOGO	EXXON MOBIL CORPORATION
101328	39	ONEWORLD Y DISEÑO (MIXTA)	ONEWORLD ALLIANCE LLC
101076	41	MEDICO DE CABECERA (DENOMINATIVA)	JULIO AMADO CASTAÑOS GUZMAN
171728	41	RED BULL BATALLA DE LOS GALLOS (DENOMINATIVA)	RED BULL GMBH
171696	41	RED BULL CLASICO VITILLA (DENOMINATIVA)	RED BULL GMBH
96912	43	MOVENPICK (ETIQUETA)	MP INVEST AG
100165	44	VS (DISEÑO)	THE PROCTER & GAMBLE COMPANY
109465	44	VS SASSOON (PALABRA Y DISEÑO)	THE PROCTER & GAMBLE COMPANY
100907	1, 5	ENDOCEPTIVO (DENOMINATIVA)	BAYER INTELLECTUAL PROPERTY GMBH
100693	1, 5	FERROSAN (DISEÑO DE ETIQUETA)	PFIZER CONSUMER HEALTHCARE AB
99102	11, 21	RATIONAL (MIXTA)	RATIONAL AKTIENGESELLSCHAFT
99120	11, 21	RATIONAL Y DISEÑO (MIXTA)	RATIONAL AKTIENGESELLSCHAFT
99152	11, 21	RATIONAL Y DISEÑO (MIXTA)	RATIONAL AKTIENGESELLSCHAFT
99153	11, 21	RATIONAL Y DISEÑO (MIXTA)	RATIONAL AKTIENGESELLSCHAFT
170748	12, 19	AQUA-STOP (DENOMINATIVA)	CANO INDUSTRIAL, C. POR A.
100440	16, 25, 26	RLX POLO SPORT Y DISEÑO (MIXTA)	THE POLO / LAUREN COMPANY, L.P.
170840	16, 36	BETTER HOMES AND GARDENS (MIXTA)	MEREDITH CORPORATION
45581	18, 20	JEEP (DENOMINATIVA)	FCA US, LLC.
170425	19, 21	CELIMA (DENOMINATIVA)	CERAMICA LIMA S.A.
97885	20, 22	POSTURISED (DENOMINATIVA)	LA REINA, C. POR A.
97886	20, 22	POSTURISED CENTER (DENOMINATIVA)	LA REINA, C. POR A.
97884	20, 22	POSTURISED DE LA REINA (DENOMINATIVA)	LA REINA, C. POR A.
98539	20, 22	SLEEP SYSTEM (DENOMINATIVA)	LA REINA, C. POR A.
98540	20, 22	SLEEP SYSTEM DE LA REINA (DENOMINATIVA)	LA REINA, C. POR A.
97887	20, 22	SPRING WORLD (DENOMINATIVA)	MATERIAS PRIMAS, CXA.
45579	22, 27	JEEP (DENOMINATIVA)	FCA US, LLC.
100203	22, 30, 31	INPROLAC EXPERTO EN NUTRICION (LOGO)	MERCASID, S.A.
100204	22, 30, 31	INPROLAC EXPERTO EN NUTRICION (SLOGAN)	MERCASID, S.A.
100202	22, 30, 31	INPROLAC-MUUUCHA LECHE (LOGO)	MERCASID, S.A.
100201	22, 30, 31	MUJUUCHA LECHE LOGO	MERCASID, S.A.
169174	29, 30	IMPERIAL (DENOMINATIVA)	MERCASID, S.A.
95867	29, 30	JAPONITOS (Y SU DISEÑO)	PRODUCTOS ALIMENTICIOS BOCADELI, S.A. DE C.V.
95860	29, 30	KALAPOS (Y SU DISEÑO)	PRODUCTOS ALIMENTICIOS BOCADELI, S.A. DE C.V.
100517	29, 30	SOL DE ORO (DENOMINATIVA)	MERCASID, S.A.
169781	3, 21	NATURAL CARE TOM'S OF MAINE (MIXTA)	TOM'S OF MAINE, INC.
171027	3, 25	BR (MIXTA)	BANANA REPUBLIC (ITM) INC.
169113	3, 4, 14, 18, 28, 35	AERO (DENOMINATIVA)	ABG-AERO IPCO, LLC.
171534	3, 5, 10, 16, 44	FIGURATIVA	CONVATEC, INC.
101476	3, 6	ALPINE (DENOMINATIVA)	ALPINE OVERHEAD DOORS, INC,
169067	35, 36, 41, 42	MOORE STEPHENS (DENOMINATIVA)	MOORE STEPHENS INTERNATIONAL LICENSING LIMITED
170812	5, 32	OPTIMUS (DENOMINATIVA)	GRUPO OMNILIFE, S.A. DE C.V.
170123	6, 9, 35	TESA (MIXTA)	TALLERES DE ESCORIAZA, S.A.
45560	7, 11	JEEP (DENOMINATIVA)	FCA US LLC
45549	7, 8	JEEP (DENOMINATIVA)	FCA US LLC
45550	7, 8	JEEP (DENOMINATIVA)	FCA US LLC
45558	7, 8	JEEP (DENOMINATIVA)	FCA US LLC
169438	7, 8, 9, 10, 11, 42	LEISTER (MIXTA)	LEISTER BRANDS AG
170435	8, 11, 21, 24	OSTER (MIXTA)	SUNBEAN PRODUCTS, INC.
101331	9, 36, 38	B OF A (DENOMINATIVA)	BANK OF AMERICA CORPORATION

CAMBIO DE TITULAR

MARCAS DE FABRICA

(111) # REG.	(511) CL. INT	(561) MARCA DE FABRICA	(732) TITULAR
181876	3	CLARIFEXSCRUB (DENOMINATIVA)	INDUSTRIAL FARMACEUTICA CANTABRIA, S.A.
225659	3	DON LORENZO (DENOMINATIVA)	COMERCIAL ABREU TORIBIO, S.R.L.
146168	3	IRALTONE (DENOMINATIVA)	INDUSTRIAL FARMACEUTICA CANTABRIA, S.A.
165446	3	LICOFORTE (DENOMINATIVA)	INDUSTRIAL FARMACEUTICA CANTABRIA, S.A.
144098	3	NATURAIS ELVIASA (DENOMINATIVA)	LABORATORIO BRITANIA, S.R.L.
217788	3	NEORETIN DISCROM CONTROL (DENOMINATIVA)	INDUSTRIAL FARMACEUTICA CANTABRIA, S.A.
189097	3	RADIOCARE (DENOMINATIVA)	INDUSTRIAL FARMACEUTICA CANTABRIA, S.A.
53101	3	SPARKLE (DENOMINATIVA)	GPCP IP HOLDINGS LLC
105593	4	CEPSA (C/GRAFICO)	COMPAÑIA ESPAÑOLA DE PETROLEOS, S.A.U.
132779	5	ENDOCARE (DENOMNATIVA)	INDUSTRIAL FARMACEUTICA CANTABRIA, S.A.
132778	5	HELIOCARE (DENOMINATIVA)	INDUSTRIAL FARMACEUTICA CANTABRIA, S.A.
183160	5	INMUNOFERON (DENOMINATIVA)	INDUSTRIAL FARMACEUTICA CANTABRIA, S.A.
249821	5	MEGAVET (DENOMINATIVA)	GERMAN DARIO MONROY MATALLANA / YEBRAIL HERNAN VERA VALLEJO / PABLO FREY NOVOA BACCA
192582	5	MEROLA C (MIXTA)	INDUSTRIAL FARMACEUTICA CANTABRIA, S.A.
175042	5	PRODERMA (DENOMINATIVA)	INDUSTRIAL FARMACEUTICA CANTABRIA, S.A.
155526	5	REGAXIDIL (DENOMINATIVA)	INDUSTRIAL FARMACEUTICA CANTABRIA, S.A.
27882	7	SATO (DENOMINATIVA)	SATO HOLDINGS KABUSHIKI KAISHA=
165707	9	FANIA ALL STARS (DENOMINATIVA)	CODIGO MUSIC, LLC
194764	9	THE SHARPER IMAGE (DENOMINATIVA)	THREESIXTY BRANDS GROUP LLC
189385	10	ACHIEVE (DENOMINATIVA)	MERIT MEDICAL SYSTEMS, INC.
189388	10	TEMNO (DENOMINATIVA)	MERIT MEDICAL SYSTEMS, INC.
189389	10	TEMNO EVOLUTION (DENOMINATIVA)	MERIT MEDICAL SYSTEMS, INC.
189390	10	TRU-CUT (DENOMINATIVA)	MERIT MEDICAL SYSTEMS, INC.
194763	11	THE SHARPER IMAGE (DENOMINATIVA)	THREESIXTY BRANDS GROUP LLC
166033	12	POSH (DENOMINATIVA)	IMPORTADORA LA PLAZA, C. POR A.
168389	19	MORTEROS CIBAO (DENOMINATIVA)	CEMENTOS CIBAO S.A.
46744	25	BILLABONG (DENOMINATIVA)	BOARDRIDERS IP HOLDINGS, LLC.
168850	25	CADINI (MIXTA)	CADINI S.R.L.
55493	25	DISEÑO DE OLAS	GSM (OPERATIONS) PTY LTD.W
48650	25	DISEÑO DE OLAS	BOARDRIDERS IP HOLDINGS, LLC.
186554	25	NOVUS SHOES (MIXTA)	NOVUS, INC.
237498	25	VI (MIXTA)	XIAOXUAN ZHOU
164299	25	XCEL (DENOMINATIVA)	BOARDRIDERS IP HOLDINGS, LLC.
234936	30	CARIBBEAN COFFEE & TEA (DENOMINATIVA)	MUNDO MARKETING, S.R.L.
212934	30	PRODUCTOS DON LORENZO (DENOMINATIVA)	COMERCIAL ABREU TORIBIO, S.R.L.
165622	31	CLAUSE VEGETABLE SEEDS (MIXTA)	H.M. CLAUSE
2018/11450	41	MASTERCHEF DOMINICANA (DENOMINATIVA)	SHINE TV LIMITED
2018/11452	41	MASTERCHEF LOS SABORES DEL CARIBE (DENOMINATIVA)	SHINE TV LIMITED
2018/11451	41	MASTERCHEF RD (DENOMINATIVA)	SHINE TV LIMITED
212382	41	PF BLACK CARD (DENOMINATIVA)	PFI INTERNATIONAL
96912	43	MOVENPICK (ETIQUETA)	MOVENPICK HOLDING AG
96912	43	MOVENPICK (ETIQUETA)	MP INVEST AG
131922	43	MÖVENPICK (MIXTA)	MÖVENPICK HOLDING AG
131922	43	MÖVENPICK (MIXTA)	MP INVEST AG
180498	18, 35	BILLABONG (DENOMINATIVA)	BOARDRIDERS IP HOLDINGS, LLC.
223661	3, 5	BIRETIX (DENOMINATIVA)	INDUSTRIAL FARMACEUTICA CANTABRIA, S.A.
216272	3, 5	BIRETIX GEL (DENOMINATIVA)	INDUSTRIAL FARMACEUTICA CANTABRIA, S.A.
201135	38, 41	MUTV (DENOMINATIVA)	MANCHESTER UNITED FOOTBALL CLUB
245841	7, 8, 9	HIKOKI (DENOMINATIVA)	KOKI HOLDINGS CO., LTD.
101331	9, 36, 38	B OF A (DENOMINATIVA)	BANK OF AMERICA CORPORATION

RENOVACIONES

NOMBRES COMERCIALES

(111) REG.	(561) NOMBRE COMERCIAL	(510) ACTIVIDAD	(732) TITULAR
256817	ALCEQUIEZ FERRETERIA	VENTA DE MATERIALES DE CONSTRUCCION Y FERRETERIA.	JOSE ALBERTO ALCEQUIEZ CARVAJAL
93996	ALER-PROD	IMPORTACION, REPRESENTACION, DISTRIBUCION Y VENTA DE PRODUCTOS MEDICINALES.	ALER-PROD
247572	AP CENTRO MEDICO VETERINARIO	SERVICIOS MEDICOS VETERINARIOS.	ANGELINA DEL CARMEN PIMENTEL BENITEZ
22479	ARQUITECTO GABRIEL ACEVEDO & ASOCIADOS, CXA.	TRABAJOS DE ARQUITECTOS Y DE INGENIERIA CIVIL.	ARQUITECTO GABRIEL ACEVEDO & ASOCIADOS, CXA.
261773	ARRENDAMIENTOS PERFRAN, SL	COMPRAVENTA Y ARRENDAMIENTO DE TODA CLASE DE INMUEBLES.	PEDRO FRANCISCO GARCIA CISNERO
250347	ARTE MARMOL	VENTA DE ARTESANIA Y REVESTIMIENTO DE MARMOL.	RAYMOND MARTIN CAMACHO CURY
91831	ASOCIACION CRISTIANA INTERNACIONAL MIZPA	PROMOVER Y ESTIMULAR LA EVANGELIZACION DE LAS ALMAS MEDIANTE LA PREDICACION.	ASOCIACION CRISTIANA INTERNACIONAL MIZPA
250681	ASOCIACION DE COMERCIANTES DEL BARRIO CHINO	ASOCIACION DE LOS COMERCIANTES EN EL AREA DEL BARRIO CHINO DE SANTO DOMINGO.	SU KING FUNG LION
258160	ASOCIACION DOMINICANA DE FISCALES DE CARRERA ADOFIC	OBJETIVO OBRAR Y COLABORAR PARA INSTITUCIONALIZAR, MODERNIZAR Y REFORMAR PROGRESIVAMENTE EL MINISTERIO PUBLICO.	ASOCIACION DOMINICANA DE FISCALES DE CARRERA ADOFIC
262671	AZUL SENSATORI	HOTELES, APARTA HOTELES, CONDOMINIOS, PLAZA COMERCIAL.	JORGE LUIS FELIZ GERMAN
245344	BANCO FIHOGAR DE AHORRO Y CREDITO (MIXTA)	INTERMEDIACION FINANCIERA.	BANCO DE AHORRO Y CREDITO FIHOGAR, C. POR A.
248148	CALIDAD QUE SUPERA	PROCESAMIENTO DE AGUA Y FABRICACION DE SABORES.	DELIRIUM C POR A
255017	CASA DE RESTAURACION Y ADORACION CAREADO	PROCLAMACION, PREDICACION, ENSEÑANZA DE LOS VALORES CRISTIANOS.	RAMON ANTONIO RINCON REYES / CLARIBEL ESPINOSA SANTANA
258752	CENTRO EDUCATIVO PHYLO	ENSEÑANZA BASICA E INICIAL.	OLGA CELESTE GUZMAN VARGAS
95111	CIBAO SOFT	PROGRAMACION DE COMPUTADORAS Y ACTIVIDAD RELACIONADA..	MELIDO MARRERO
258172	CLUB DEPORTIVO Y CULTURAL EL PROGRESO	SIN FINES DE LUCRO PARA FOMENTAR LA EDUCACION, CAPACITACION DE NUESTROS MORADORES.	CLUB DEPORTIVO Y CULTURAL EL PROGRESO
254880	COLEGIO EVANGELICO SIMON BOLIVAR DE SANTIAGO	IMPARTIR CLASES EN LOS NIVELES: INICAL, BASICO Y MEDIA.	IGLESIA EVANGELICA MISIONERA, INC.
246673	COLEGIO LUZ DE SALVACION	EDUCACION INICAL Y BASICA.	MIOSOTIS ALFONSINA DIAZ
251848	COMERCIALIZADORA DIVERSA COMEDISA	VENTA DE MATERIAL DE PRODUCTOS MEDICOS EN GENERAL.	COMERCIALIZADORA DIVERSA (COMEDISA)
249019	COMPAÑIA CONSTRUCTIVA CONTINENTAL	FOMENTAR, COORDINAR, ORGANIZAR O PROMOVER LA CREACION DE EMPRESAS Y ACTIVIDADES QUE PROMUEVAN EL DESARROLLO ECONOMICO DEL PAIS.	CORPORACION DE CREDITO CONTINENTAL, S.A.
249791	CONFEDERACION DE PASTORES DEFENSORES DEL EVANGELIO DEL SUROESTE COPADESU	LUCHAR POR LA DEFENSA INTEGRAL DEL EVANGELIO DE NUESTRO SEÑOR Y SALVADOR JESUCRISTO.	ISIDORO EVERTZ
259242	CONSTRUCTORA DINSA	CONSTRUCCCION DE VIVIENDAS,	DIONICIO RAFAEL SANCHEZ VARGAS.
94154	CONSULTORES EDUCACIONALES	CONSULTORIA, ASESORIA, INVESTIGACION Y DESARROLLO DEL AREA EDUCACIONAL.	ALINA J. BELLO DOTEL
252230	COOLEGIO CRISTIANO MONTERO DE SION	EDUCACION Y FORMACION DE LOS VALORES INTELECTUALES, SOCIALES, ESPIRITUALES Y FISICOS DE LOS HABITANTES DE NUESTRA COMUNIDAD.	FELIX ANTONIO ARMANDO SEVERINO / SANTA BERKIS ZAPATA
21870	CORPORACION ZONA FRANCA IND. STO. DGO. ESTE	PROMOCION, ORGANIZACION DE ACTIVIDADES INDUSTRIALES.	CORPORACION ZONA FRANCA IND. STO. DGO. ESTE, CXA
248354	DFERMIN AUTO PARTS	VENTA AL POR MENOR DE PARTES, PIEZAS Y ACCESORIOS PARA AUTOMOVILES.	FERMIN DE JESUS RODRIGUEZ
94204	DISTRIBUIDORA FARMACEUTICA RYMER	VENTA DE PRODUCTOS FARMACEUTICOS, MEDICINAS NATURALES Y PRODUCTOS MISCELANEOS.	JUAN RYMER
258024	DREXEL CHEMICAL COMPANY	LA FABRICACION Y COMERCIALIZACION DE PRODUCTOS AGROQUIMICOS.	DREXEL CHEMICAL COMPANY
99676	FEDERACION DE ORGANIZACIONES PARA EL DESARROLLO DEL MUNICIPIO DE NIZAO.	FOMENTAR LA UNION Y APOYO MUTUO ENTRE LAS ORGANIZACIONES SIGNATARIAS.	FEDERACION DE ORGANIZACIONES PARA EL DESARROLLO DEL MUNICIPIO DE NIZAO.
94318	FRUTOS & VEGETALES HEREDIA	COMPRA, VENTA, DISTRIBUCION Y COMERCIALIZACION DE TODO TIPO DE FRUTOS Y VEGETALES.	MODESTO HEREDIA MELENCIANO
245520	FUNDACION BHD	REALIZAR OBRAS Y OFRECER SERVICIOS EN BENEFICIOS DE LA SOCIEDAD, ASI COMO CAMPAÑAS DE RESPONSABILIDAD SOCIAL.	BANCO BHD, S.A.
258460	FUNDACION CULTURAL ENRIQUE LOYNAZ	INVESTIGACION HISTORICA Y ARTISTICA Y LA PROMOCION DE LA CULTURA.	ALEJANDRO HERRERA MORENO
97320	GBM (LOGO)	VENTA, ALQUILER, REPARACION, ARRENDAMIENTO Y ASESORIAS DE EQUIPOS DE COMPUTOS.	GBM DOMINICANA S.A.
257079	GESTION DE COMPRAS CORPORATIVAS, GECCO	DISTRIBUCION DE PRODUCTOS PARA LA INDUSTRIA Y LA OFICINA (UNIFORMES, EQUIPOS DE SEGURIDAD, MATERIALES ELECTRICOS, CINTAS PLASTICAS Y EQUIPOS ELECTRONICOS).	BOLIVAR DE REGLA SANCHEZ TEJEDA

PASA A LA PÁGINA SIGUIENTE

VIENE DE LA PÁGINA ANTERIOR

(111) REG.	(561) NOMBRE COMERCIAL	(510) ACTIVIDAD	(732) TITULAR
253311	GRUPO EMPRESARIAL ALASKA	ACTIVIDAD RELACIONADA CON LA INDUSTRIA DEL AGUA Y DEL HIELO.	GRUPO EMPRESARIAL ALASKA
253427	HACIENDA LOMAS DE LOS RIOS	SIEMBRA, COSECHA, PROCESAMIENTO DE PRODUCTOS AGRICOLAS Y AGROPECUARIA.	GRANADINAS
96465	HYLSA	VENTA Y DISTRIBUCION DE NEUMATICOS, TUBOS. BATERIAS, LUBRICANTES Y ACCESORIOS PARA VEHICULOS DE MOTOR.	HYLSA
90426	IDICA	OPERARA EN EL AREA DE INVESTIGACION, DISEÑO, INGENIERIA CONTROL AUTOMATICO.	JOSE LUIS MORENO SAN JUAN
261025	IGLESIA PENTECOSTAL ESPIRITU SANTO FUEGO Y SANTIDAD	PREDICAR EL EVANGELIO DE JESUCRISTO.	HILARIO HEREDIA GONZALEZ / SAGRARIO MEDINA MORENO DE HEREDIA
258972	IMPORTADORA DE GANO BRAULIO	IMPORTACION Y EXPORTACION DE PRODUCTOS AGRICOLAS.	BRAULIO ENRIQUE ISENIA MATIAS
251338	INATEC INDUSTRIAL NACIONAL DE TECNOLOGIA	VENTA, SERVICIO Y CONSULTORIA PARA PRODUCTORES DE HORMIGON PREMEZCLADO.	IVAN ISMAR AVILES APONTE
256185	INBODECA	PRESTAMOS HIPOTECARIOS DE MENOR Y MAYOR CUANTIA.	JOSE ODALIS SANCHEZ SAVIÑON
257929	INMOBILIARIA PEDRO A. SANTANA B	INVERSIONES, COMPRA, CONSTRUCCION, VENTA Y FINANCIAMIENTO DE PROYECTOS INMOBILIARIOS.	PEDRO AUGUSTO SANTANA BAUTISTA
257686	INVERSIONES LENOVE	INVERSIONES INMOBILIARIAS.	JIAN NING WU
255018	INVERTEC	PRESTAMO EN GENERAL, HIPOTECARIO, FINANCIAMENTO VEHICULAR.	INVERSORA INTERNACIONAL INVERTECA, LTD.
255783	JOPSA (ING. JORGE POLANCO Y ASOCIADOS)	TODAS LAS ACTIVIDADES RELACIONADAS CON LA INGENIERIA CIVIL, MECANICA, ELECTRONICA, QUIMICA, AGRONOMIA	JOSE RAMON POLANCO PEÑA
259505	KG CONSTRUCTORA	CONSTRUCCION Y DISEÑO, PROPIO DE LA INGENIERA CIVIL.	KG CONSTRUCTORA
106530	LA CALIDAD COMO PRINCIPIO ACTIVO	ELABORACION, DISTRIBUCION Y VENTA DE PRODUCTOS QUIMICOS Y FARMACEUTICOS.	ETHICAL PHARMACEUTICAL
97409	LABORATORIOS FELTREX	FABRICACION Y COMERCIALIZACION DE PRODUCTOS FARMACEUTICOS.	CESAR AUGUSTO JIMENEZ HERNANDEZ
95582	LALUYCRI INMOBILIARIA	COMPRA Y VENTA DE BIENES INMUEBLES.	LUIS FERMIN TEJADA REYNOSO
245011	LIA BLUE INVESTMENT	VENTA DE ACCESORIOS Y PRENDAS DE VESTIR.	EULALIA DEL CARMEN DURAN DURAN
94473	LIC. ATILE GUERRERO MEJIA & ASOCIADOS	SERVICIOS DE CONTABILIDAD FINANCIERA A COMPAÑIAS Y PERSONAS FISICAS COMERCIANTES.	MAYRA GUERRERO DE RAMON
257987	LOPEZ-GRULLON ABOGADOS & CONSULTORES	SERVICIOS Y CONSULTORIAS JURIDICAS, INMOBILIARIAS, CONTABLES Y AFINES.	MARIA CRISTINA GRULLON LARA / VICTOR MANUEL LOPEZ DIAZ
259744	LOS PROFESIONALES DE LA DESINFECCION (LEMA COMERCIAL)	PRODUCTOS QUIMICOS DE USO MEDICO, ELABORACION, COMERCIALIZACION, DISTRIBUCION DE LOS MISMOS.	LABORATORIOS PROQUIMED S.A.
249347	M & M WORLD PLASTIC	VENTA, DISTRIBUCION, EXPORTACION E IMPORTACION DE TANQUES Y ENVASES PLASTICOS.	JUAN MANUEL DE LEON ACOSTA Y MARCOS LEONCIO GOMEZ AQUINO
252338	MASSTECH DOMINICANA	ADMINISTRACION FINANCIERA Y TECNICA DE EMPRESAS QUE OFREZCAN SERVICIOS PROFESIONALES.	MASSTECH DOMINICANA, S.A.
95654	MEDEK PHARMA	VENTA DE PRODUCTOS MEDICOS Y FARMACEUTICOS.	GILAD BEN DAVID
255860	MENDEZ TECHNOLOGY SOLUTIONS	DESARROLLO DE SOFTWARE.	ISMAEL AQUILES MENDEZ MATOS
263875	MG TIRES	IMPORTACION Y VENTA DE GOMAS PARA KARTISMO.	RAFAEL FEDERICO LUCIANO ARVELO
260156	N Y M PICADERA Y SUPER FRIA	EXPENDIO DE COMIDA, BEBIDAS Y PICADERAS.	CELSO NUÑEZ MARTINEZ
100263	NEWSOFT	DESARROLLO DE APLICACIONES, COMPRA, VENTA, DISTRIBUCION, COMERCIALIZACION, MERCADEO, IMPORTACION Y EXPORTACION DE SOFTWARES EN GENERAL	NEWSOFT, S.A.
95711	OIL EXPRESS Y LOGO	SERVICIOS DE CAMBIO DE ACEITES Y LUBRICANTES.	EXXON MOBIL CORPORATION
258229	ORICARGO DOMINICANA	CONSOLIDADORA DE CARGA AEREA Y MARITIMA, GESTION ADUANAL.	MARIA ISABEL LOPEZ OSPINA
263542	PLASTIGRAF	FABRICACION DE ARTICULOS PLASTICOS E IMPRESION DE LOS MISMOS.	EDUARDO RAFAEL BADIA RODRIGUEZ
257999	PRIETO & CO	BRINDAR SERVICO DE REPRESENTACIONES, COMISIONES, COMPRAS, VENTAS, PERMUTAS AL POR MAYOR Y AL DETALLE.	PRIETO & CO., C POR A.
258241	PRIETO PEÑA	BRINDAR SERVICIOS DE BIENES RAICES, COMPRA Y VENTA, PERMUTA, CORRETAJE Y OTROS . ACTOS JURIDICOS	PRIETO PEÑA, SRL.
256698	PRODUCTOS DEL SOL	VENTA DE CALENTADORES SOLARES.	JOSE LUIS CHABEBE AWAD
263348	ROLLINS RINCON DE VARIEDADES	ACCESORIOS PARA DAMAS, CABALLEROS Y NIÑOS, ROPAS, PERFUMES, CRISTALERIA, COSMETICOS.	LUZ LUPERIA ROLLINS CROOKE
257838	RUIZ PEREZ & ASOCIADOS	ASESORIA Y SERVICIOS LEGALES EN GENERAL.	JOSE JAVIER RUIZ PEREZ
255221	SAN LUIS DOMINCANA	INSTITUCION SIN FINES DE LUCRO ESTABLECIDA PARA OPERAR ACADEMIA DE ENTRENAMIENTO DE BEISBOL EN LA REPUBLICA DOMINICANA.	SAN LUIS DOMINICANA, INC.
258245	SANCHEZ MOSCOSO INMOBILIARIA	BRINDAR SERVICIOS DE BIENES RAICES, COMPRA Y VENTA, PERMUTA, CORRETAJE Y OTROS ACTOS JURIDICOS .	SANCHEZ MOSCOSO INMOBILIARIA, SRL.
93876	SANTANA BATISTA & ASOCIADOS	TRABAJOS DE CONTABILIDAD, AUDITORIAS Y AFINES.	SANTANA BATISTA & ASOCIADOS
93838	SIERRA VIRGEN	COMPRA DE ACCIONES, PARTES, BONOS, INVERSIONES, MOBILIARIAS E INMOBILIARIAS.	SIERRA VIRGEN
95901	SIGA	COMERCIALIZACION, EXPORTACION E IMPORTACION DE MAQUINARIAS, EQUIPOS Y HERRAMIENTAS INDUSTRIALES.	OCTAVIO SILVESTRE S.
93953	TALLERES DE ORACION Y VIDA	INTRODUCIR DE MODO PROGRESIVO A SUS INTEGRANTES EN LA VIDA DE ORACION Y EN UNA SINTESIS VITAL DE ELLA CON LAS ACTIVIDADES TEMPORALES ORDINARIAS, MEDIANTE EL MODO PROPIO DE ESTOS TALLERES.	DIGNA CAROLINA MORROBEL B.
99998	TODO GOMA	VENTAS DE GOMAS.	FOUAD SAID DAGHER
250747	VERSIONES	AGENCIA DE SERVICIOS DE TRADUCCION Y DE INTERPRETE, OFICIALES O NO, EN CUALQUIER IDIOMA.	GUILLERMO JOSE ANGEL GOMEZ CANAAN
249335	WORLD HABITAT	NEGOCIO , LA COMPRA, PROMOCION,EXHIBICION, VENTA Y ADMINISTRACION DE PROYECTOS INMOBILIARIOS.	WORLD HABITAT, S.R.L.

CAMBIO DE TITULAR

NOMBRES COMERCIALES

# REG. (111)	(561) NOMBRE COMERCIAL	(510) ACTIVIDAD	(732) TITULAR
94479	ABONO ORGANICO ENDY	PRODUCCION, DISTRIBUCION Y VENTA DE ABONOS ORGANICOS.	SILVIA CAROLINA SARANTE GONZALEZ
373370	AC VIDRIERA REGIONAL DEL NORDESTE	IMPORTACION Y VENTAS DE VIDRIOS, METALES, PUERTAS Y PERSIANAS.	VIDRIERA DEL NORDESTE
448504	ALB INTERNACIONAL DE OCIO	CREACIÓN, EXPLOTACIÓN Y GESTIÓN DE CASINOS Y SALAS DE JUEGO Y ACTIVIDADES CONEXAS.	ALB INTERNACIONAL DE OCIO, S.L.
521822	APLIK INGENIERIA	CONSTRUCCION Y EDIFICACION, FERRETERIA, PINTURA, CONSULTORIA, MUEBLES Y MOBILIARIO.	VERARDI INVERSIONES, S.R.L.
396730	AZPAT KITE SURFING AQUATIC SPORTS	ENSEÑANZA Y APRENDIZAJE DE BUCEO, KITE SURFING, VELA, SURF, Y OTROS DEPORTES ACUÁTICOS.	AZPAT KITE SURFING AQUATIC SPORTS, S.R.L.
500047	CARIBBEAN MEDICAL MARKETING SOLUTION CMMS	SERVICIOS DE ASESORIA A EMPRESAS DEL AREA MEDICA (MERCADEO, PROMOCION Y PUBLICIDAD.)	DELSA DIAZ
75802	CARIBBEAN Y COFFEE & TEA Y LOGO	COMERCIALIZACION Y VENTA DE CAFÉ Y TE -BEBIDAS DE CAFÉ Y TE.	MUNDO MARKETING, S.R.L.
420937	CDRD CITY DEVELOPMENT	COMERCIALIZACION, FABRICACION, IMPORTACION Y EXPORTACION DE MERCANCIAS.	ROBERTO ARTURO BERROA ESPAILLAT
352012	CENTRO PSICOPEDAGOGICO CRISTIANO PIEDRA ANGULAR	EDUCACION INICIAL Y BASICA.	MINISTERIO EVANGELISTICO PENTECOSTAL
405377	CHIFEMU GROUP CHIFEMU	CONSTRUCCION DE OBRAS PUBLICAS Y PRIVADAS, FABRICACION DE TEXTILES.	JENNY VIVIANA HERNANDEZ ALCANTARA
459799	CONSULTA MEDICAS SANTA ELENA	CONSULTAS MEDICAS EN GENERAL	ORLANDO RAFAEL NUÑEZ ACOSTA
252883	COQUETTE EXPRESS	LAVADO Y SECADO DEL PELO, MAQUILLAJE, PEDICURE Y MANICURA, ASESORIA ESTETICA, DE IMAGEN Y ESTILISMO.	MINELBA ALTAGRACIA TEJADA BATISTA
300458	DIAFARMED	VENTA DE MEDICAMENTOS GENERICOS, MATERIAL GASTABLE HOSPITALARIOS Y AFINES.	DIANA FLORENTINO ALCANTARA
335915	DISTRIBUIDORA TOA	VENTA DE MEDICAMENTOS GENERICOS, MATERIAL GASTABLE CLINICOS Y HOSPITALARIOS Y AFINES.	DIANA FLORENTINO ALCANTARA
355293	ESTANCIA CORAZON BY HERMANOS DAJER CUIDADO DIURNO	BRINDAR SERVICIOS DE CUIDADO A PERSONAS ENVEJECIENTES.	DILIA MARIA DE LA ALTAGRACIA DAJER GUZMAN
477802	FARMACIA MONTE VERDE	COMERCIALIZACION DE MEDICAMENTOS Y VARIEDADES EN GENERAL.	KEDNER ETIENNE
456826	FUN LEARNING	CENTRO DE CLASES EXTRACURRICULARES, ESTIMULACION TEMPRANA.	DAYANA CANDELARIO ESTRADA
382126	GAMEDCA MATERIALES MEDICOS	IMPORTACION, COMPRA, DISTRIBUCION, REPRESENTACION Y VENTA DE MATERIAL GASTABLE.	DOMINGO ANTONIO SANTIAGO MUNOZ
24109	GLORI-GAS	AGENCIA DE GAS.	GLORI-GAS S.R.L.
290995	GRUPO FINANCIERO INVERTEC	IMPORTACION Y VENTA DE VEHICULOS NUEVOS Y USADOS.	INVERSORA INTERNACIONAL INVERTECA, LTD.
315912	IC INTERCAPITAL PUESTO DE BOLSA	EMPRESA INTERMEDIADORA DE VALORES EN LA REPUBLICA DOMINCANA.	IC INTERCAPITAL PUESTO DE BOLSA, S.A.
334904	IGLESIA BAUTISTA EL FARO	ENTIDAD SIN FINES DE LUCRO. CLASE PARA FAMILIA, CULTO DE ADORACION, AYUDA PARA SORDO/MUDOS.	BENJAMIN STEVEN JORDAN
258972	IMPORTADORA DE GANO BRAULIO	IMPORTACION Y EXPORTACION DE PRODUCTOS AGRICOLAS.	CONFESOR NIVAR RODRIGUEZ
297320	INMUNOFERON	VENTA DE ESTE PRODUCTO FARMACEUTICO Y SUPLEMENTO ALIMENTICIO EN SUS PRESENTACIONES.	INDUSTRIAL FARMACEUTICA CANTABRIA, S.A.DIFERENTES
255018	INVERTEC	PRESTAMO EN GENERAL, HIPOTECARIO, FINANCIAMENTO VEHICULAR.	INVERSORA INTERNACIONAL INVERTECA, LTD.
259505	KG CONSTRUCTORA	CONSTRUCCION Y DISEÑO, PROPIO DE LA INGENIERA CIVIL.	KG CONSTRUCTORA
403418	LAPEJET CORPORATION LAPEJET CORP.	CONSTRUCCION DE OBRAS PUBLICAS Y PRIVADAS.	CECILIA ALEXANDRA GARCIA HERRERA
504420	LATIDO URBANO	PROYECTOS DE DIFUSION DEL URBANISMO Y TEMAS DE LA CIUDAD.	CARMEN IMBERT BRUGAL
510452	LIOG	COMPRAR, VENDER Y ALQUILAR BIENES INMUEBLES E INVERSIONES FINANCIERAS EN GENERAL.	LIOG, SRL.
295139	MAX LIFE	TODO TIPO DE EVENTOS DE ENTRETENIMIENTO, ASI COMO CHARLAS DE SUPERACION PERSONAL.	EVEXIA NUVEM E.I.R.L.
320884	MR. OPTIC	OPTICAS QUE VENDEN LENTES, MONTURAS, GAFAS, EXAMENES DE LA VISTA, IMPORTACION Y DISTRIBUCION DE MERCAS Y PRODUCTOS OPTICOS, ORGANIZACION DE UNA CADENA DE TIENDAS	ESTEBIN UBEN CESPEDES
322007	MR. OPTIC (ROTULO)	OPTICAS QUE VENDEN LENTES, MONTURAS, GAFAS, EXAMENES DE LA VISTA, IMPORTACION Y DISTRIBUCION DE MERCAS Y PRODUCTOS OPTICOS, ORGANIZACION DE UNA CADENA DE TIENDAS	ESTEBIN UBEN CESPEDES
495956	NDS DOMINICANA NATIONAL DISTRIBUTION SERVICES DOMINICANA	COMERCIALIZACION, FABRICACION, SUMINISTRO, DISTRIBUCION, REPRESENTACION, ALMACENAMIENTO, TRANSPORTACION, EMPAQUE, COMPRA, VENTA DE PROVISIONES.	NDS DOMINICANA, S.A.S.
326105	PARA QUE VEAS Y TE VEAS BIEN	OPTICAS QUE VENDEN LENTES, MONTURAS, GAFAS, EXAMENES DE LA VISTA, IMPORTACION Y DISTRIBUCION DE MERCAS Y PRODUCTOS OPTICOS	ESTEBIN UBEN CESPEDES
257999	PRIETO & CO	BRINDAR SERVICO DE REPRESENTACIONES, COMISIONES, COMPRAS, VENTAS, PERMUTAS AL POR MAYOR Y AL DETALLE.	PRIETO & CO, SRL
258241	PRIETO PEÑA	BRINDAR SERVICIOS DE BIENES RAICES, COMPRA Y VENTA, PERMUTA, CORRETAJE Y OTROS ACTOS JURIDICOS .	PRIETO PEÑA, SRL.
313641	PROTECCIÓN INTEGRAL EMPRESARIAL, PIE	VENTA Y PROVISION DE ARTICULOS DE SEGURIDAD INDUSTRIAL Y CAPACITACION	PROTECCIÓN INTEGRAL EMPRESARIAL (PIE), S.R.L.
427349	PUERTO PLATA COAST THERAPY	CENTRO DE BELLEZA Y CENTRO DE ESTÉTICA, ASÍ COMO LA PROMOCIÓN DE TRATAMIENTOS PARA EL EMBELLECIMIENTO, CONSERVACIÓN E HIGIENE DE LA PIEL.	MATHIEU PAUL FONTIX
230032	PUNTACANA INTERNATIONAL SCHOOL	GESTIONAR E IMPLEMENTAR EN GENERAL, LA PROMOCION Y DESARROLLO SOCIO CULTURAL Y ECONOMICO DE LA REGION DE PUNTA CANA.	FUNDACION GRUPO PUNTACANA
514922	RALLY NATIONAL CONTACT CENTER	CALL CENTER.	YORJAN ISMAEL DIAZ DIAZ
322547	RED DOT TECH	PRESTACION DE SERVICIOS TECNOLOGICOS, QUE INCLUYEN INSTALACION, MANTENIMIENTOS Y REPARACION DE HARDWARE.	RED DOT TECH, S.A.S.
521881	REWELL INTERNATIONAL	IMPORTAR, EXPORTAR, DISTRIBUCION, COMERCIALIZACION, COMPRA Y VENTA DE EQUIPOS ELECTRICOS, LINEAS BLANCA Y MARRON.	SILVIA MONICA BERCEDO URDANETA

PASA A LA PÁGINA SIGUIENTE

VIENE DE LA PÁGINA ANTERIOR

# REG. (111)	(561) NOMBRE COMERCIAL	(510) ACTIVIDAD	(732) TITULAR
387818	RR ESTETIC CENTER	TRATAMIENTO, CUIDADO Y EMBELLECIMIENTO DE LA PIEL.	MARGARITA GERTRUDIS SUERO MONTILLA
258245	SANCHEZ MOSCOSO INMOBILIARIA	BRINDAR SERVICIOS DE BIENES RAICES, COMPRA Y VENTA, PERMUTA, CORRETAJE Y OTROS ACTOS JURIDICOS .	SANCHEZ MOSCOSO INMOBILIARIA, SRL.
485968	SCHUCA	FABRICA Y DISTRIBUCION COSMETICOS.	SCHUCA SRL
322340	SOFIMAC TECHNOLOGY SOTE	SERVICIOS DE ANALISIS, DISEÑO, DESARROLLO, CONSULTORIA, IMPLEMENTACION, INTEGRACION, COMERCIALIZACION, EJECUCION Y ADMINISTRACION DE HARDWARE.	OCTAVIA ALTAGRACIA MENDEZ BAEZ
468265	STUDIO FINANCIERO BY TERRERO MEJIA	SERVICIOS FINANCIEROS, INCLUYENDO ASESORIA, CONSULTORIA Y CAPACITACION EN GENERAL.	ROSA MEJIA FRANCO Y NAPOLEON M. TERRERO DEL MONTE
93953	TALLERES DE ORACION Y VIDA	INTRODUCIR DE MODO PROGRESIVO A SUS INTEGRANTES EN LA VIDA DE ORACION Y EN UNA SINTESIS VITAL DE ELLA CON LAS ACTIVIDADES TEMPORALES ORDINARIAS, MEDIANTE EL MODO PROPIO DE ESTOS TALLERES.	DIGNA CAROLINA MORROBEL B.

CAMBIO DE DIRECCION

NOMBRES COMERCIALES

(111). # REG	(561) NOMBRE COMERCIAL	(732) TITULAR	(732) NUEVA DIRECCION
466738	EMOTIONS BY KV	VIVIAN KATHERINE FELIZ GARCIA	C /Club de Leones casi Esq. Mesoneria No.126, Ensanche Ozama, Santo Domingo Este.
258972	IMPORTADORA DE GANO BRAULIO	CONFESOR NIVAR RODRIGRUEZ	Calle Moca No. 312, sector Villas Agrícolas, de esta Ciudad de Santo Domingo, Distrito Nacional, Capital de la Rep. Dom.

CAMBIO DE DIRECCION

MARCAS DE FABRICA

(111) # REG.	(511) CLASE INTL	(561) MARCA DE FABRICA	(732) TITULAR	(732) NUEVA DIRECCION
173480	1	METALOSATE (DENOMINATIVA)	ALBION LABORATORIES	67 South Main Street Suite 100, Layton LT, United States of America 84041.
244928	1	NUTRILAC (DENOMNATIVA)	ARLA FOODSINGREDIENTS GROUP P/S	Sonderhoj 10-12 8260 Viby J Dinamarca.
169302	3	DERMISA (DENOMINATIVA)	MONTANI COSMETICS, INC.	333 North Michigan Ave., #706, Chicago Illinois, 60601, Estados Unidos de América.
171013	3	SMOOTH MINERALS (DENOMINATIVA)	AVON PRODUCTS, INC.	601 Midland Avenue, Rye, New York, 10580, United States of América.
170477	5	DUX (MIXTA)	GENFAR, S.A	Parque Industrial Caucadesa Km 43 Panamericana Villa Rica, Cauca Colombia.
168985	5	LUDOXA (DENOMINATIVA)	ZODIAC INTERNATIONAL CORPORATION	Calle 50, Edificio Global Plaza 6to Piso, Ciudad de Panamá, Republica de Panamá.
168930	5	VORIFAS (DENOMINATIVA)	ZODIAC INTERNATIONAL CORPORATION	Calle 50, Edificio Global Plaza 6to Piso, Ciudad de Panamá, Republica de Panamá.
168984	5	ZILAFUR (DENOMINATIVA)	ZODIAC INTERNATIONAL CORPORATION	Calle 50, Edificio Global Plaza 6to Piso, Ciudad de Panamá, Republica de Panamá.
27882	7	SATO (DENOMINATIVA)	SATO HOLDINGS KABUSHIKI KAISHA	7-1 Shimomeguro 1-chome, Meguro-ku, Tokio, Japón.
98578	25	DISEÑO DE UN HOMBRE MUSCULOSO	GOLD'S GYM LICENSING LLC	4001 Maple Avenue, Suite 200 Dallas, Texas 75219 Estados Unidos de América.
185024	29	DISEÑO DE CARACTERES GRIEGOS (MIXTA)	FAGE INTERNATIONAL, S.A.	145, rue du Kiem L-8030, Strassen Luxemburgo.
194794	29	FAGE (DENOMINATIVA)	FAGE INTERNATIONAL, S.A.	145, rue du Kiem L-8030, Strassen Luxemburgo.
198899	29	FAGE SPLIT CUP (DENOMINATIVA)	FAGE INTERNATIONAL, S.A.	145, rue du Kiem L-8030, Strassen Luxemburgo.
183795	29	FAGE TOTAL (DENOMINATIVA)	FAGE INTERNATIONAL, S.A.	145, rue du Kiem L-8030, Strassen Luxemburgo.
198300	29	FRU YO (DENOMINATIVA)	FAGE INTERNATIONAL ,S.A.	145, rue du Kiem L-8030, Strassen Luxemburgo.
198895	29	SPLIT CUP (DENOMINATIVA)	FAGE INTERNATIONAL, S.A.	145, rue du Kiem L-8030, Strassen Luxemburgo.
101337	36	HERTZ (DENOMINATIVA)	HERTZ SYSTEM, INC.	8501 Williams Road, Estero, FL 33928 United Estates Of América.
99464	41	SPANISH 21 (DENOMINATIVA)	MASQUE PUBLISHING, INC.	8400 Park Meadows Drive, Lone Tree, Colorado 80124, Estados Unidos de América.
212285	1, 2, 10, 16, 17	BEMIS (DENOMINATIVA)	BEMIS COMPANY, INC.	2301 Industrial Drive Neenah, WI 54956 Estados Unidos de América.
213753	10, 16, 17	FIGURATIVA	BEMIS COMPANY, INC.	2301 Industrial Drive Neenah, WI 54956 Estados Unidos de América.
169781	3, 21	NATURAL CARE TOM'S OF MAINE (MIXTA)	TOM'S OF MAINE, INC.	2 Stoner Street, Suite 302, Kennebunk, Maine 04043, Estados Unidos.
169067	35, 36, 41, 42	MOORE STEPHENS (DENOMINATIVA)	MOORE STEPHENS INTERNATIONAL LICENSING LIMITED	150 Aldersgate Street London EC1A 4AB, Reino Unido

PUBLICACIONES DE SIGNOS DISTINTIVOS DE
LOGOS, ETIQUETAS Y DISEÑOS

(540) MARCA: FilmFe Professional Finish (Mixta)
(511) CLASE: 1
(210) EXP. NO.: 18/33137
(730) SOLICITANTE: Emil Felipe Cabrera Disla
(220) FECHA SOLICITUD: 13 de agosto de 2018

(540) MARCA: BARBER STYLE FOR B MEN (Mixta)
(511) CLASE: 3
(210) EXP. NO.: 18/32843
(730) SOLICITANTE: Tecnoglobal PH7, S.A. de C.V.
(220) FECHA SOLICITUD: 9 de agosto de 2018

(540) MARCA: PROGLOSS (Mixta)
(511) CLASE: 3
(210) EXP. NO.: 18/28690
(730) SOLICITANTE: Sanny Yadella Batista Naar / Ronald Eduardo Miranda Lazala
(220) FECHA SOLICITUD: 12 de julio de 2018

(540) MARCA: DAKUMAR (Mixta)
(511) CLASE: 7
(210) EXP. NO.: 18/32239
(730) SOLICITANTE: Sino Holdings Group CO., LTD.
(220) FECHA SOLICITUD: 6 de agosto de 2018

(540) MARCA: eureka (Mixta)
(511) CLASE: 7
(210) EXP. NO.: 18/21492
(730) SOLICITANTE: Midea América Corp.
(220) FECHA SOLICITUD: 25 de mayo de 2018

(540) MARCA: HYUNDAI (Mixta)
(511) CLASE: 8
(210) EXP. NO.: 18/30232
(730) SOLICITANTE: Hyundai Corporation Holdings CO., LTD.
(220) FECHA SOLICITUD: 23 de julio de 2018

(540) MARCA: icook (Mixta)
(511) CLASE: 8
(210) EXP. NO.: 18/27896
(730) SOLICITANTE: Alticor, Inc.
(220) FECHA SOLICITUD: 5 de julio de 2018

(540) MARCA: Colmapp (Mixta)
(511) CLASE: 9
(210) EXP. NO.: 18/30220
(730) SOLICITANTE: Cervecería Nacional Dominicana, S.A.
(220) FECHA SOLICITUD: 23 de julio de 2018

(540) MARCA: Colmapp (Mixta)
(511) CLASE: 9
(210) EXP. NO.: 18/30245
(730) SOLICITANTE: Cervecería Nacional Dominicana, S.A.
(220) FECHA SOLICITUD: 23 de julio de 2018

(540) MARCA: DRIARTE (Mixta)
(511) CLASE: 9
(210) EXP. NO.: 18/31008
(730) SOLICITANTE: Flua Lighting CO., LTD.
(220) FECHA SOLICITUD: 27 de julio de 2018

(540) MARCA: made with Qualcomm Technologies (Mixta)
(511) CLASE: 9
(210) EXP. NO.: 18/27041
(730) SOLICITANTE: Qualcomm Incorporated
(220) FECHA SOLICITUD: 29 de junio de 2018

(540) MARCA: SUNGROW (Mixta)
(511) CLASE: 9
(210) EXP. NO.: 18/32044
(730) SOLICITANTE: Sungrow Power Supply CO., LTD.
(220) FECHA SOLICITUD: 3 de agosto de 2018

(540) MARCA: WEEBILL (Mixta)
(511) CLASE: 9
(210) EXP. NO.: 18/33638
(730) SOLICITANTE: Guilin Zhishen Information Technology CO., LTD.
(220) FECHA SOLICITUD: 15 de agosto de 2018

(540) MARCA: MINIgo (Mixta)
(511) CLASE: 18
(210) EXP. NO.: 17/48469
(730) SOLICITANTE: Guangdong Saiman Investment CO., LTD.
(220) FECHA SOLICITUD: 29 de diciembre de 2017

(540) MARCA: icook (Mixta)
(511) CLASE: 21
(210) EXP. NO.: 18/27893
(730) SOLICITANTE: Alticor, Inc.
(220) FECHA SOLICITUD: 5 de julio de 2018

(540) MARCA: EGP Style&Life (Mixta)
(511) CLASE: 25
(210) EXP. NO.: 18/27005
(730) SOLICITANTE: Eddy Junior García Pérez
(220) FECHA SOLICITUD: 29 de junio de 2018

PASA A LA PÁGINA SIGUIENTE

VIENE DE LA PÁGINA ANTERIOR

(540) MARCA: TRYAMYDE (Mixta)
(511) CLASE: 25
(210) EXP. NO.: 18/33359
(730) SOLICITANTE: Edwin Arias Adames / Rafael Antonio Encarnación Lebrón
(220) FECHA SOLICITUD: 14 de agosto de 2018

(540) MARCA: (Figurativa)
(511) CLASE: 29
(210) EXP. NO.: 18/31755
(730) SOLICITANTE: CJ Cheiljedang Corporation
(220) FECHA SOLICITUD: 2 de agosto de 2018

(540) MARCA: (Figurativa)
(511) CLASE: 29
(210) EXP. NO.: 18/31762
(730) SOLICITANTE: CJ Cheiljedang Corporation
(220) FECHA SOLICITUD: 2 de agosto de 2018

(540) MARCA: (Figurativa)
(511) CLASE: 29
(210) EXP. NO.: 18/31765
(730) SOLICITANTE: CJ Cheiljedang Corporation
(220) FECHA SOLICITUD: 2 de agosto de 2018

(540) MARCA: (Figurativa)
(511) CLASE: 30
(210) EXP. NO.: 18/31728
(730) SOLICITANTE: CJ Cheiljedang Corporation
(220) FECHA SOLICITUD: 2 de agosto de 2018

(540) MARCA: (Figurativa)
(511) CLASE: 30
(210) EXP. NO.: 18/31753
(730) SOLICITANTE: CJ Cheiljedang Corporation
(220) FECHA SOLICITUD: 2 de agosto de 2018

(540) MARCA: (Figurativa)
(511) CLASE: 30
(210) EXP. NO.: 18/31754
(730) SOLICITANTE: CJ Cheiljedang Corporation
(220) FECHA SOLICITUD: 2 de agosto de 2018

(540) MARCA: (Figurativa)
(511) CLASE: 30
(210) EXP. NO.: 18/31763
(730) SOLICITANTE: CJ Cheiljedang Corporation
(220) FECHA SOLICITUD: 2 de agosto de 2018

(540) MARCA: (Figurativa)
(511) CLASE: 30
(210) EXP. NO.: 18/33769
(730) SOLICITANTE: Rigo Trading, S.A.
(220) FECHA SOLICITUD: 17 de agosto de 2018

(540) MARCA: HARIBO (Mixta)
(511) CLASE: 30
(210) EXP. NO.: 18/34426
(730) SOLICITANTE: Haribo Holding GmbH & CO. KG
(220) FECHA SOLICITUD: 22 de agosto de 2018

(540) MARCA: Champion Petfoods (Mixta)
(511) CLASE: 31
(210) EXP. NO.: 18/22847
(730) SOLICITANTE: Champion Petfoods LP
(220) FECHA SOLICITUD: 5 de junio de 2018

(540) MARCA: (Figurativa)
(511) CLASE: 32
(210) EXP. NO.: 18/31764
(730) SOLICITANTE: CJ Cheiljedang Corporation
(220) FECHA SOLICITUD: 2 de agosto de 2018

(540) MARCA: DON CESARIO (Mixta)
(511) CLASE: 32
(210) EXP. NO.: 18/29673
(730) SOLICITANTE: Almacenes El Frutal, S.R.L.
(220) FECHA SOLICITUD: 19 de julio de 2018

(540) MARCA: MG Spirit (Mixta)
(511) CLASE: 33
(210) EXP. NO.: 18/30868
(730) SOLICITANTE: Destilerías M.G., S.L.
(220) FECHA SOLICITUD: 26 de julio de 2018

(540) MARCA: SLANDER (Mixta)
(511) CLASE: 33
(210) EXP. NO.: 18/30229
(730) SOLICITANTE: E. & J. Gallo Winery
(220) FECHA SOLICITUD: 23 de julio de 2018

(540) MARCA: VALORI (Mixta)
(511) CLASE: 33
(210) EXP. NO.: 18/12252
(730) SOLICITANTE: Azienda Agrícola Masciarelli S.A.S. Di Masciarelli M. & C.
(220) FECHA SOLICITUD: 23 de marzo de 2018

(540) MARCA: Don PEDRO ESCOBAL (Mixta)
(511) CLASE: 34
(210) EXP. NO.: 18/17990
(730) SOLICITANTE: Luis Ramón Peña Canario
(220) FECHA SOLICITUD: 4 de mayo de 2018

(540) MARCA: PER ARDUA AD ALTA Legacy BAHAMAS (Mixta)
(511) CLASE: 34
(210) EXP. NO.: 18/33854
(730) SOLICITANTE: Dwight Walter Mervin Sawyer II, Ralph Rudolph Hanna II
(220) FECHA SOLICITUD: 17 de agosto de 2018

(540) MARCA: MP comercializadora marketing personal CO (Mixta)
(511) CLASE: 35
(210) EXP. NO.: 17/26080
(730) SOLICITANTE: Marketing Personal, S.A.
(220) FECHA SOLICITUD: 18 de mayo de 2018

(540) MARCA: vwr (Mixta)
(511) CLASE: 35
(210) EXP. NO.: 18/28639
(730) SOLICITANTE: VWR International Holdings, Inc.
(220) FECHA SOLICITUD: 11 de julio de 2018

(540) MARCA: YOYOSO (Mixta)
(511) CLASE: 35
(210) EXP. NO.: 18/33582
(730) SOLICITANTE: Ma Huanhuan
(220) FECHA SOLICITUD: 15 de agosto de 2018

(540) MARCA: Emergent Payments (Mixta)
(511) CLASE: 36
(210) EXP. NO.: 18/24052
(730) SOLICITANTE: Emergent Payments, Inc.
(220) FECHA SOLICITUD: 12 de junio de 2018

(540) MARCA: good SHOT Ozuna Productions (Mixta)
(511) CLASE: 41
(210) EXP. NO.: 18/30008
(730) SOLICITANTE: Enyer Alejandro Ozuna
(220) FECHA SOLICITUD: 22 de agosto de 2018

(540) MARCA: serra-nÕva LEGAL SOLUTIONS (Mixta)
(511) CLASE: 45
(210) EXP. NO.: 18/33518
(730) SOLICITANTE: Claudia Margarita Serra Nova
(220) FECHA SOLICITUD: 15 de agosto de 2018

(540) MARCA: Oceania (Mixta)
(511) CLASE: 18, 24, 25
(210) EXP. NO.: 18/31831
(730) SOLICITANTE: Novus, Inc.
(220) FECHA SOLICITUD: 2 de agosto de 2018

(540) MARCA: (Figurativa)
(511) CLASE: 18, 25
(210) EXP. NO.: 18/17173
(730) SOLICITANTE: Corneliani S.P.A.
(220) FECHA SOLICITUD: 27 de abril de 2018

(540) MARCA: CORNELIANI (Mixta)
(511) CLASE: 18, 25
(210) EXP. NO.: 18/17170
(730) SOLICITANTE: Corneliani S.P.A.
(220) FECHA SOLICITUD: 27 de abril de 2018

(540) MARCA: CORNELIANI ID (Mixta)
(511) CLASE: 18, 25
(210) EXP. NO.: 18/17174
(730) SOLICITANTE: Corneliani S.P.A.
(220) FECHA SOLICITUD: 27 de abril de 2018

(540) MARCA: Aventuras del Quijote de José Cestero Colección limitada (Mixta)
(511) CLASE: 21, 25
(210) EXP. NO.: 18/32344
(730) SOLICITANTE: Neolis Partners, S.R.L. / José Sócrates Pérez Cestero
(220) FECHA SOLICITUD: 7 de agosto de 2018

(540) MARCA: Ciudad Intramuros de José Cestero Colección limitada (Mixta)
(511) CLASE: 21, 25
(210) EXP. NO.: 18/32663
(730) SOLICITANTE: José Sócrates Pérez Cestero
(220) FECHA SOLICITUD: 8 de agosto de 2018

(540) MARCA: Megalabs (Mixta)
(511) CLASE: 3, 5, 10, 16, 39, 42, 44
(210) EXP. NO.: 18/29050
(730) SOLICITANTE: The Latin America Trademark Corporation
(220) FECHA SOLICITUD: 13 de julio de 2018

(540) MARCA: L.V (Mixta)
(511) CLASE: 3, 9, 14, 16, 18, 24, 25, 35, 38, 41
(210) EXP. NO.: 18/29412
(730) SOLICITANTE: Louis Vuitton Malletier
(220) FECHA SOLICITUD: 17 de julio de 2018

(540) MARCA: (Figurativa)
(511) CLASE: 33, 43
(210) EXP. NO.: 18/31618
(730) SOLICITANTE: Grupo Osborne, S.A.
(220) FECHA SOLICITUD: 1 de agosto de 2018

(540) MARCA: avid AN IHG HOTEL (Mixta)
(511) CLASE: 35, 43
(210) EXP. NO.: 18/30679
(730) SOLICITANTE: Six Continents Limited
(220) FECHA SOLICITUD: 25 de julio de 2018

(540) MARCA: RCC RESERVA CRISTOBAL COLON Cigars, Jewelry & Souvenirs (Mixta)
(511) CLASE: 39, 40
(210) EXP. NO.: 18/16974
(730) SOLICITANTE: Reservas Cristóbal Colón Cigar, S.R.L.
(220) FECHA SOLICITUD: 27 de abril de 2018

(540) MARCA: Qualcomm (Mixta)
(511) CLASE: 9, 38, 42
(210) EXP. NO.: 18/27828
(730) SOLICITANTE: Qualcomm Incorporated
(220) FECHA SOLICITUD: 5 de julio de 2018

(540) MARCA: MATERCO PEGAMENTO PARA CERÁMICA (Mixta)
(511) CLASE: 1
(210) EXP. NO.: 18/33321
(730) SOLICITANTE: Eduardo Andrés Díaz de León / Enrique Buten Berroa
(220) FECHA SOLICITUD: 14 de agosto de 2018

(540) MARCA: ACK-Bello (Mixta)
(511) CLASE: 3
(210) EXP. NO.: 18/26511
(730) SOLICITANTE: Ana Julia Ortíz Tavarez
(220) FECHA SOLICITUD: 17 de julio de 2018

(540) MARCA: Megalabs (Mixta)
(511) CLASE: 3
(210) EXP. NO.: 18/29059
(730) SOLICITANTE: The Latin América Trademark Corporation
(220) FECHA SOLICITUD: 13 de julio de 2018

(540) MARCA: Palcon-D (Mixta)
(511) CLASE: 3
(210) EXP. NO.: 18/34101
(730) SOLICITANTE: Productos Químicos Laureano Castro, S.R.L.
(220) FECHA SOLICITUD: 20 de agosto de 2018

PASA A LA PÁGINA SIGUIENTE

VIENE DE LA PÁGINA ANTERIOR

(540) MARCA: Pequitas by Baby DREAMS (Mixta)
(511) CLASE: 3
(210) EXP. NO.: 18/22442
(730) SOLICITANTE: Papelera Internacional, Sociedad Anónima
(220) FECHA SOLICITUD: 1 de junio de 2018

(540) MARCA: ANTARTICA (Mixta)
(511) CLASE: 4
(210) EXP. NO.: 16/12548
(730) SOLICITANTE: Iris Oneida Santiago López
(220) FECHA SOLICITUD: 14 de abril de 2016

(540) MARCA: RP3 (Mixta)
(511) CLASE: 4
(210) EXP. NO.: 18/32129
(730) SOLICITANTE: Carlos Núñez Vargas
(220) FECHA SOLICITUD: 6 de agosto de 2018

(540) MARCA: Big Puff (Mixta)
(511) CLASE: 5
(210) EXP. NO.: 18/31819
(730) SOLICITANTE: Nevada Zona Libre, S.A.
(220) FECHA SOLICITUD: 15 de agosto de 2018

(540) MARCA: Evalax (Mixta)
(511) CLASE: 5
(210) EXP. NO.: 18/33653
(730) SOLICITANTE: Healthco Limited
(220) FECHA SOLICITUD: 15 de agosto de 2018

(540) MARCA: Megalabs (Mixta)
(511) CLASE: 5
(210) EXP. NO.: 18/29058
(730) SOLICITANTE: The Latin América Trademark Corporation
(220) FECHA SOLICITUD: 13 de julio de 2018

(540) MARCA: Pequitas by Baby DREAMS (Mixta)
(511) CLASE: 3
(210) EXP. NO.: 18/22441
(730) SOLICITANTE: Papelera Internacional, Sociedad Anónima
(220) FECHA SOLICITUD: 1 de junio de 2018

(540) MARCA: (Figurativa)
(511) CLASE: 6
(210) EXP. NO.: 18/30823
(730) SOLICITANTE: María Isabel Contreras Mayi
(220) FECHA SOLICITUD: 26 de julio de 2018

(540) MARCA: Viccy Matic (Mixta)
(511) CLASE: 7
(210) EXP. NO.: 18/29526
(730) SOLICITANTE: Juan Carlos Valera Cadenas
(220) FECHA SOLICITUD: 18 de julio de 2018

(540) MARCA: (Tridimensional)
(511) CLASE: 9
(210) EXP. NO.: 18/29043
(730) SOLICITANTE: Popsockets LLC
(220) FECHA SOLICITUD: 13 de julio de 2018

(540) MARCA: Colmapp (Mixta)
(511) CLASE: 9
(210) EXP. NO.: 18/30240
(730) SOLICITANTE: Cervecería Nacional Dominicana, S.A.
(220) FECHA SOLICITUD: 23 de julio de 2018

(540) MARCA: Colmapp (Mixta)
(511) CLASE: 9
(210) EXP. NO.: 18/30242
(730) SOLICITANTE: Cervecería Nacional Dominicana, S.A.
(220) FECHA SOLICITUD: 23 de julio de 2018

(540) MARCA: Colmapp (Mixta)
(511) CLASE: 9
(210) EXP. NO.: 18/30243
(730) SOLICITANTE: Cervecería Nacional Dominicana, S.A.
(220) FECHA SOLICITUD: 23 de julio de 2018

(540) MARCA: FANIA (Mixta)
(511) CLASE: 9
(210) EXP. NO.: 18/32747
(730) SOLICITANTE: Código Music, LLC.
(220) FECHA SOLICITUD: 9 de agosto de 2018

(540) MARCA: FULL MUSIC Radio (Mixta)
(511) CLASE: 9
(210) EXP. NO.: 18/13068
(730) SOLICITANTE: Angel Rafael Ponce Sabeta / Newman Hamilton Peña Pêña
(220) FECHA SOLICITUD: 2 de abril de 2018

(540) MARCA: INBO (Mixta)
(511) CLASE: 9
(210) EXP. NO.: 18/30125
(730) SOLICITANTE: Robin Jesús Liriano Jiménez
(220) FECHA SOLICITUD: 23 de julio de 2018

(540) MARCA: PRENTREPRISE TOP POWER SOLUTIONS (Mixta)
(511) CLASE: 9
(210) EXP. NO.: 18/24842
(730) SOLICITANTE: Freddy Antonio Vásquez Reyes
(220) FECHA SOLICITUD: 23 de agosto de 2018

(540) MARCA: Imágenes Digitales BY OPIFRA (Mixta)
(511) CLASE: 10
(210) EXP. NO.: 18/30630
(730) SOLICITANTE: Opifra, S.R.L.
(220) FECHA SOLICITUD: 25 de julio de 2018

(540) MARCA: Megalabs (Mixta)
(511) CLASE: 10
(210) EXP. NO.: 18/29056
(730) SOLICITANTE: The Latin América Trademark Corporation
(220) FECHA SOLICITUD: 13 de julio de 2018

(540) MARCA: NodFord (Mixta)
(511) CLASE: 10
(210) EXP. NO.: 18/30193
(730) SOLICITANTE: Nodford International CO., LTD.
(220) FECHA SOLICITUD: 23 de julio de 2018

(540) MARCA: ROCKY LIGHT (Mixta)
(511) CLASE: 11
(210) EXP. NO.: 18/33357
(730) SOLICITANTE: Optimar Importaciones, S.R.L.
(220) FECHA SOLICITUD: 14 agosto de 2018

(540) MARCA: AEI PLATINUM Suspension and Steering Parts (Mixta)
(511) CLASE: 12
(210) EXP. NO.: 18/34589
(730) SOLICITANTE: Área Export & Import Corporation, S.R.L.
(220) FECHA SOLICITUD: 23 de agosto de 2018

(540) MARCA: AEI SBP SECURE BRAKE PARTS (Mixta)
(511) CLASE: 12
(210) EXP. NO.: 17/35112
(730) SOLICITANTE: Área Export & Import Corporation, S.R.L.
(220) FECHA SOLICITUD: 22 de agosto de 2018

(540) MARCA: Clutch Set EXEDY (Mixta)
(511) CLASE: 12
(210) EXP. NO.: 18/30892
(730) SOLICITANTE: Kabushiki Kaisha Exedy
(220) FECHA SOLICITUD: 26 de julio de 2018

(540) MARCA: Megalabs (Mixta)
(511) CLASE: 16
(210) EXP. NO.: 18/29055
(730) SOLICITANTE: The Latin América Trademark Corporation
(220) FECHA SOLICITUD: 13 de julio de 2018

(540) MARCA: Suave Ultra (Mixta)
(511) CLASE: 16
(210) EXP. NO.: 18/18016
(730) SOLICITANTE: Papelera Internacional, Sociedad Anónima
(220) FECHA SOLICITUD: 4 de mayo de 2018

(540) MARCA: Suave Ultra (Mixta)
(511) CLASE: 16
(210) EXP. NO.: 18/18024
(730) SOLICITANTE: Papelera Internacional, Sociedad Anónima
(220) FECHA SOLICITUD: 4 de mayo de 2018

(540) MARCA: Suave Ultra BASIC ROLL (Mixta)
(511) CLASE: 16
(210) EXP. NO.: 18/18023
(730) SOLICITANTE: Papelera Internacional, Sociedad Anónima
(220) FECHA SOLICITUD: 4 de mayo de 2018

(540) MARCA: Suave Ultra KING ROLL (Mixta)
(511) CLASE: 16
(210) EXP. NO.: 18/18021
(730) SOLICITANTE: Papelera Internacional, Sociedad Anónima
(220) FECHA SOLICITUD: 4 de mayo de 2018

(540) MARCA: Suave Ultra LARGE ROLL (Mixta)
(511) CLASE: 16
(210) EXP. NO.: 18/18017
(730) SOLICITANTE: Papelera Internacional, Sociedad Anónima
(220) FECHA SOLICITUD: 4 de mayo de 2018

(540) MARCA: Suave Ultra MEGA ROLL (Mixta)
(511) CLASE: 16
(210) EXP. NO.: 18/18019
(730) SOLICITANTE: Papelera Internacional, Sociedad Anónima
(220) FECHA SOLICITUD: 4 de mayo de 2018

(540) MARCA: ALICIA MENDOZA, AM (Mixta)
(511) CLASE: 25
(210) EXP. NO.: 18/32046
(730) SOLICITANTE: Alicia Jacquelin Mendoza Paulino
(220) FECHA SOLICITUD: 3 de agosto de 2018

(540) MARCA: Psycho Bunny (Mixta)
(511) CLASE: 25
(210) EXP. NO.: 18/31835
(730) SOLICITANTE: RG2 LLC.
(220) FECHA SOLICITUD: 2 de agosto de 2018

(540) MARCA: REDU SHAPER (Mixta)
(511) CLASE: 25
(210) EXP. NO.: 18/29415
(730) SOLICITANTE: Distribuidora Jadash, S.R.L.
(220) FECHA SOLICITUD: 17 de julio de 2018

(540) MARCA: Tina FASHION (Mixta)
(511) CLASE: 25
(210) EXP. NO.: 18/32205
(730) SOLICITANTE: Juan Lin
(220) FECHA SOLICITUD: 6 de agosto de 2018

(540) MARCA: Tropical Republic (Mixta)
(511) CLASE: 25
(210) EXP. NO.: 18/32513
(730) SOLICITANTE: Karla Dharina Velázquez Ortiz
(220) FECHA SOLICITUD: 8 de agosto de 2018

(540) MARCA: MAGIC Tracks (Mixta)
(511) CLASE: 28
(210) EXP. NO.: 18/29417
(730) SOLICITANTE: Distribuidora Jadash, S.R.L.
(220) FECHA SOLICITUD: 17 de julio de 2018

(540) MARCA: BEKSUL (Mixta)
(511) CLASE: 29
(210) EXP. NO.: 18/31772
(730) SOLICITANTE: CJ Cheiljedang Corporation
(220) FECHA SOLICITUD: 2 de agosto de 2018

(540) MARCA: (Figurativa)
(511) CLASE: 30
(210) EXP. NO.: 18/31766
(730) SOLICITANTE: CJ Cheiljedang Corporation
(220) FECHA SOLICITUD: 2 de agosto de 2018

(540) MARCA: (Figurativa)
(511) CLASE: 30
(210) EXP. NO.: 18/33751
(730) SOLICITANTE: Rigo Trading, S.A.
(220) FECHA SOLICITUD: 17 de agosto de 2018

PASA A LA PÁGINA SIGUIENTE

VIENE DE LA PÁGINA ANTERIOR

(540) MARCA: (Figurativa)
(511) CLASE: 30
(210) EXP. NO.: 18/33752
(730) SOLICITANTE: Rigo Trading, S.A.
(220) FECHA SOLICITUD: 17 de agosto de 2018

(540) MARCA: (Figurativa)
(511) CLASE: 30
(210) EXP. NO.: 18/33753
(730) SOLICITANTE: Rigo Trading, S.A.
(220) FECHA SOLICITUD: 17 de agosto de 2018

(540) MARCA: (Figurativa)
(511) CLASE: 30
(210) EXP. NO.: 18/33754
(730) SOLICITANTE: Rigo Trading, S.A.
(220) FECHA SOLICITUD: 17 de agosto de 2018

(540) MARCA: (Figurativa)
(511) CLASE: 30
(210) EXP. NO.: 18/33755
(730) SOLICITANTE: Rigo Trading, S.A.
(220) FECHA SOLICITUD: 17 de agosto de 2018

(540) MARCA: (Figurativa)
(511) CLASE: 30
(210) EXP. NO.: 18/33757
(730) SOLICITANTE: Rigo Trading, S.A.
(220) FECHA SOLICITUD: 17 de agosto de 2018

(540) MARCA: (Figurativa)
(511) CLASE: 30
(210) EXP. NO.: 18/33767
(730) SOLICITANTE: Rigo Trading, S.A.
(220) FECHA SOLICITUD: 17 de agosto de 2018

(540) MARCA: (Figurativa)
(511) CLASE: 30
(210) EXP. NO.: 18/33768
(730) SOLICITANTE: Rigo Trading, S.A.
(220) FECHA SOLICITUD: 17 de agosto de 2018

(540) MARCA: Best best (Mixta)
(511) CLASE: 30
(210) EXP. NO.: 18/28624
(730) SOLICITANTE: Drimys Assets Finance, S.A.
(220) FECHA SOLICITUD: 11 de julio de 2018

(540) MARCA: Best best (Mixta)
(511) CLASE: 30
(210) EXP. NO.: 18/28625
(730) SOLICITANTE: Drimys Assets Finance, S.A.
(220) FECHA SOLICITUD: 11 de julio de 2018

(540) MARCA: CaféTotáo Yaris (Mixta)
(511) CLASE: 30
(210) EXP. NO.: 18/20112
(730) SOLICITANTE: Yaris Carmen Calderón de Peña de Del Rosario
(220) FECHA SOLICITUD: 13 de junio de 2018

(540) MARCA: CASABE MICASSAVA ARTESANAL & NATURAL (Mixta)
(511) CLASE: 30
(210) EXP. NO.: 18/17601
(730) SOLICITANTE: Marielisa Altagracia Salcedo Abreu
(220) FECHA SOLICITUD: 2 de mayo de 2018

(540) MARCA: FRUTI BOTONETAS (Mixta)
(511) CLASE: 30
(210) EXP. NO.: 18/26698
(730) SOLICITANTE: Drimys Assets Finance, S.A.
(220) FECHA SOLICITUD: 28 de junio de 2018

(540) MARCA: gel-oso (Mixta)
(511) CLASE: 30
(210) EXP. NO.: 18/35449
(730) SOLICITANTE: Unión Hermanos Sociedad Anónima
(220) FECHA SOLICITUD: 29 de agosto de 2018

(540) MARCA: HARIBO (Mixta)
(511) CLASE: 30
(210) EXP. NO.: 18/34425
(730) SOLICITANTE: Haribo Holding GmbH & Co., KG
(220) FECHA SOLICITUD: 22 de agosto de 2018

(540) MARCA: HARIBO (Mixta)
(511) CLASE: 30
(210) EXP. NO.: 18/34428
(730) SOLICITANTE: Haribo Holding GmbH & Co., KG
(220) FECHA SOLICITUD: 22 de agosto de 2018

(540) MARCA: MAOAM (Mixta)
(511) CLASE: 30
(210) EXP. NO.: 18/34429
(730) SOLICITANTE: Haribo Holding GmbH & Co., KG
(220) FECHA SOLICITUD: 22 de agosto de 2018

(540) MARCA: Ricos (Mixta)
(511) CLASE: 30
(210) EXP. NO.: 18/21733
(730) SOLICITANTE: CMI Holding
(220) FECHA SOLICITUD: 28 de mayo de 2018

(540) MARCA: SHIP (Mixta)
(511) CLASE: 30
(210) EXP. NO.: 18/33902
(730) SOLICITANTE: Azaconsa, S.L.
(220) FECHA SOLICITUD: 17 de agosto de 2018

(540) MARCA: BARENBRUG (Mixta)
(511) CLASE: 31
(210) EXP. NO.: 18/31220
(730) SOLICITANTE: Semillas Lenovo, S.R.L.
(220) FECHA SOLICITUD: 30 de julio de 2018

(540) MARCA: LENOVO TOP SEEDS (Mixta)
(511) CLASE: 31
(210) EXP. NO.: 18/31222
(730) SOLICITANTE: Semillas Lenovo, S.R.L.
(220) FECHA SOLICITUD: 30 de julio de 2018

(540) MARCA: SUR PottyKat (Mixta)
(511) CLASE: 31
(210) EXP. NO.: 18/31799
(730) SOLICITANTE: Sur Química Internacional, S.A.
(220) FECHA SOLICITUD: 2 de agosto de 2018

(540) MARCA: Agua Adoradores (Mixta)
(511) CLASE: 32
(210) EXP. NO.: 18/31007
(730) SOLICITANTE: Josías Romanuel Ramírez Cuevas
(220) FECHA SOLICITUD: 27 de julio de 2018

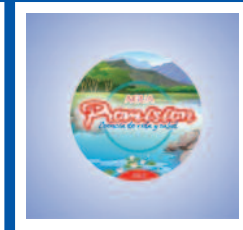

(540) MARCA: Agua Promision (Mixta)
(511) CLASE: 32
(210) EXP. NO.: 18/26105
(730) SOLICITANTE: Sacaría Reyes Javier
(220) FECHA SOLICITUD: 12 de julio de 2018

(540) MARCA: D'Rosi Aqua vital fresh (Mixta)
(511) CLASE: 32
(210) EXP. NO.: 18/30356
(730) SOLICITANTE: Rosaura Ortega Agramonte / Johan Morel Galvez
(220) FECHA SOLICITUD: 24 de julio de 2018

(540) MARCA: KoKO NATURAL ERIE GROUP (Mixta)
(511) CLASE: 32
(210) EXP. NO.: 16/43546
(730) SOLICITANTE: Inversiones Erie, S.R.L.
(220) FECHA SOLICITUD: 8 de diciembre de 2016

(540) MARCA: GINMG (Mixta)
(511) CLASE: 33
(210) EXP. NO.: 18/30865
(730) SOLICITANTE: Destilerías M.G., S.L.
(220) FECHA SOLICITUD: 26 de julio de 2018

(540) MARCA: CLAN CIGAR FACTORY (Mixta)
(511) CLASE: 34
(210) EXP. NO.: 18/33279
(730) SOLICITANTE: Juan Antonio Almonte Martínez
(220) FECHA SOLICITUD: 14 de agosto de 2018

(540) MARCA: FLOR DE RAFAEL GONZALEZ MARQUEZ (Mixta)
(511) CLASE: 34
(210) EXP. NO.: 18/7442
(730) SOLICITANTE: Empresa Cubana del Tabaco (CUBATABACO)
(220) FECHA SOLICITUD: 21 de febrero de 2018

(540) MARCA: La Plata (Mixta)
(511) CLASE: 34
(210) EXP. NO.: 18/33655
(730) SOLICITANTE: José Manuel Victoria Bonilla
(220) FECHA SOLICITUD: 15 de agosto de 2018

(540) MARCA: BUENA FUMADA RBJ (Mixta)
(511) CLASE: 35
(210) EXP. NO.: 18/17629
(730) SOLICITANTE: Richard Báez Jiménez
(220) FECHA SOLICITUD: 25 de julio de 2018

(540) MARCA: CÁMARA DE COMERCIO Y PRODUCCIÓN DE LA PROVINCIA DE SANTO DOMINGO (Mixta)
(511) CLASE: 35
(210) EXP. NO.: 18/31434
(730) SOLICITANTE: Cámara de Comercio y Producción de la Provincia de Santo Domingo
(220) FECHA SOLICITUD: 31 de julio de 2018

(540) MARCA: MATOS CORREDORES DE SEGUROS (Mixta)
(511) CLASE: 36
(210) EXP. NO.: 18/30038
(730) SOLICITANTE: Manuel O. Matos Brea & Asociados, S.R.L.
(220) FECHA SOLICITUD: 20 de julio de 2018

(540) MARCA: MATOS CORREDORES DE SEGUROS (Mixta)
(511) CLASE: 36
(210) EXP. NO.: 18/30904
(730) SOLICITANTE: Manuel O. Matos Brea & Asociados, S.R.L.
(220) FECHA SOLICITUD: 26 de julio de 2018

(540) MARCA: SEGURITO 24 (Mixta)
(511) CLASE: 36
(210) EXP. NO.: 18/33970
(730) SOLICITANTE: General de Seguros, S.A.
(220) FECHA SOLICITUD: 20 de agosto de 2018

(540) MARCA: SUMA CORREDORES DE SEGUROS & REASEGUROS (Mixta)
(511) CLASE: 36
(210) EXP. NO.: 18/30431
(730) SOLICITANTE: Suma Corredores de Seguros y Reaseguros, S.R.L.
(220) FECHA SOLICITUD: 24 de julio de 2018

(540) MARCA: CBAO Engineering & Construction Consultants (Mixta)
(511) CLASE: 37
(210) EXP. NO.: 18/32779
(730) SOLICITANTE: CBAO Ingeniería, S.R.L.
(220) FECHA SOLICITUD: 9 de agosto de 2018

(540) MARCA: RESIDENCIAL ESTRELLA DE EBANO (Mixta)
(511) CLASE: 37
(210) EXP. NO.: 18/29984
(730) SOLICITANTE: Intercontinental de Servicios y Representaciones, S.R.L.(INSERECA)
(220) FECHA SOLICITUD: 20 de julio de 2018

(540) MARCA: TECNAS GLOBAL (Mixta)
(511) CLASE: 37
(210) EXP. NO.: 18/30831
(730) SOLICITANTE: Tecnas, E.I.R.L.
(220) FECHA SOLICITUD: 26 de julio de 2018

(540) MARCA: degusta (Mixta)
(511) CLASE: 38
(210) EXP. NO.: 18/30591
(730) SOLICITANTE: Degusta Holding, S.A.
(220) FECHA SOLICITUD: 25 de julio de 2018

(540) MARCA: Megalabs (Mixta)
(511) CLASE: 39
(210) EXP. NO.: 18/29053
(730) SOLICITANTE: The Latin América Trademark Corporation
(220) FECHA SOLICITUD: 13 de julio de 2018

PASA A LA PÁGINA SIGUIENTE

VIENE DE LA PÁGINA ANTERIOR

(540) MARCA: ACCENTO ORIENTACION VOCACIONAL (Mixta)
(511) CLASE: 41
(210) EXP. NO.: 18/31160
(730) SOLICITANTE: Lya Daniella Mata Tejada
(220) FECHA SOLICITUD: 30 de julio de 2018

(540) MARCA: CENTRO EDUCATIVO PESTALOZZI (Mixta)
(511) CLASE: 41
(210) EXP. NO.: 18/24261
(730) SOLICITANTE: Roberto Dalai Lama Pichardo
(220) FECHA SOLICITUD: 13 de junio de 2018

(540) MARCA: EL PAÍS QUE QUEREMOS (Mixta)
(511) CLASE: 41
(210) EXP. NO.: 18/31073
(730) SOLICITANTE: Bartolomé Yaque Pujals Suarez
(220) FECHA SOLICITUD: 27 de julio de 2018

(540) MARCA: Escribir como lectores (Mixta)
(511) CLASE: 41
(210) EXP. NO.: 18/31780
(730) SOLICITANTE: Ediciones SM, S.A.
(220) FECHA SOLICITUD: 2 de agosto de 2018

(540) MARCA: LA VOZ G18 (Mixta)
(511) CLASE: 41
(210) EXP. NO.: 18/32651
(730) SOLICITANTE: Isidro Bordas, S.A.
(220) FECHA SOLICITUD: 8 de agosto de 2018

(540) MARCA: MOTOFURIa012 (Mixta)
(511) CLASE: 41
(210) EXP. NO.: 18/16447
(730) SOLICITANTE: Wilkin Osiris Beltré Villegas
(220) FECHA SOLICITUD: 24 de abril de 2018

(540) MARCA: RD Incluye Buenas Prácticas Inclusivas para las Personas con Discapacidad (Mixta)
(511) CLASE: 41
(210) EXP. NO.: 18/31824
(730) SOLICITANTE: Consejo Nacional de Discapacidad (CONADIS)
(220) FECHA SOLICITUD: 2 de agosto de 2018

(540) MARCA: GOEY TOURS JOYMAKERS (Mixta)
(511) CLASE: 42
(210) EXP. NO.: 18/32174
(730) SOLICITANTE: Carlos Roberto Morel de la Cruz / Davide Sciortino
(220) FECHA SOLICITUD: 6 de agosto de 2018

(540) MARCA: Matita DISEÑO, PUBLICIDAD & SERVICIOS (Mixta)
(511) CLASE: 42
(210) EXP. NO.: 18/23253
(730) SOLICITANTE: Luis Eduardo Herrera Mateo
(220) FECHA SOLICITUD: 7 de junio de 2018

(540) MARCA: Megalabs (Mixta)
(511) CLASE: 42
(210) EXP. NO.: 18/29060
(730) SOLICITANTE: The Latin América Trademark Corporation
(220) FECHA SOLICITUD: 13 de julio de 2018

(540) MARCA: NEW SPACE DIGITAL MARKETING (Mixta)
(511) CLASE: 42
(210) EXP. NO.: 18/15585
(730) SOLICITANTE: Chanel Altagracia Hernández Núñez / David Leonardo Gómez Pérez
(220) FECHA SOLICITUD: 18 de abril de 2018

(540) MARCA: Subástame (Mixta)
(511) CLASE: 42
(210) EXP. NO.: 18/33491
(730) SOLICITANTE: Hendrix Reyes Yens
(220) FECHA SOLICITUD: 15 de agosto de 2018

(540) MARCA: KOI JAPANESE FUSION (Mixta)
(511) CLASE: 43
(210) EXP. NO.: 18/21061
(730) SOLICITANTE: Headwind Capital, S.R.L.
(220) FECHA SOLICITUD: 23 de mayo de 2018

(540) MARCA: Megalabs (Mixta)
(511) CLASE: 44
(210) EXP. NO.: 18/29051
(730) SOLICITANTE: The Latin América Trademark Corporation
(220) FECHA SOLICITUD: 13 de julio de 2018

(540) MARCA: nails garden beautique (Mixta)
(511) CLASE: 44
(210) EXP. NO.: 18/33281
(730) SOLICITANTE: Martha Naydisita Cabral Feliz
(220) FECHA SOLICITUD: 14 de agosto de 2018

(540) MARCA: Super Kiddos (Mixta)
(511) CLASE: 44
(210) EXP. NO.: 18/30934
(730) SOLICITANTE: José Alexi Sánchez Camilo
(220) FECHA SOLICITUD: 27 de julio de 2018

(540) MARCA: Bífrutas Pascual (Mixta)
(511) CLASE: 29, 32
(210) EXP. NO.: 17/47550
(730) SOLICITANTE: Calidad Pascual, S.A.
(220) FECHA SOLICITUD: 19 de diciembre de 2017

(540) MARCA: TECNOLOGÍA FEELFRESH (Mixta)
(511) CLASE: 3, 5, 10
(210) EXP. NO.: 18/23743
(730) SOLICITANTE: Essity Hygiene and Health Aktiebolag
(220) FECHA SOLICITUD: 11 de junio de 2018

(540) MARCA: Somex Eficiencia en nutrición (Mixta)
(511) CLASE: 31, 35
(210) EXP. NO.: 18/26323
(730) SOLICITANTE: Somex, S.A.
(220) FECHA SOLICITUD: 26 de junio de 2018

(540) MARCA: Communicate to Connect C2C (Mixta)
(511) CLASE: 35, 36, 38
(210) EXP. NO.: 18/31554
(730) SOLICITANTE: Synergy World Call Center, S.R.L.
(220) FECHA SOLICITUD: 1 de agosto de 2018

(540) MARCA: EMPRENDOMÁS (Mixta)
(511) CLASE: 35, 41
(210) EXP. NO.: 18/27861
(730) SOLICITANTE: Omar Rigoberto Díaz Céspedes / Redigo Pernia Rodríguez
(220) FECHA SOLICITUD: 5 de julio de 2018

(540) MARCA: finest EL CARMEN, DR (Mixta)
(511) CLASE: 35, 43
(210) EXP. NO.: 18/22165
(730) SOLICITANTE: Whitecap Bay Investments, B.V.
(220) FECHA SOLICITUD: 30 de mayo de 2018

(540) MARCA: finest EL CARMEN, DR EXCELLENCE GROUP (Mixta)
(511) CLASE: 35, 43
(210) EXP. NO.: 18/22163
(730) SOLICITANTE: Whitecap Bay Investments, B.V.
(220) FECHA SOLICITUD: 30 de mayo de 2018

(540) MARCA: finest PUNTA CANA, DR (Mixta)
(511) CLASE: 35, 43
(210) EXP. NO.: 18/22161
(730) SOLICITANTE: Whitecap Bay Investments, B.V.
(220) FECHA SOLICITUD: 30 de mayo de 2018

(540) MARCA: finest PUNTA CANA, DR EXCELLENCE GROUP (Mixta)
(511) CLASE: 35, 43
(210) EXP. NO.: 18/22169
(730) SOLICITANTE: Whitecap Bay Investments, B.V.
(220) FECHA SOLICITUD: 30 de mayo de 2018

(540) MARCA: Osby (Mixta)
(511) CLASE: 38, 42, 45
(210) EXP. NO.: 18/33049
(730) SOLICITANTE: Yaira Pérez Cépeda
(220) FECHA SOLICITUD: 10 de agosto de 2018

(540) MARCA: Vida Fitness Junior Gómez (Mixta)
(511) CLASE: 5, 25
(210) EXP. NO.: 18/26138
(730) SOLICITANTE: Junior Francisco Gómez Del Rosario
(220) FECHA SOLICITUD: 8 de agosto de 2018

(540) MARCA: ratio ratio garantía de calidad (Mixta)
(511) CLASE: 5, 35, 42, 44
(210) EXP. NO.: 18/16726
(730) SOLICITANTE: The Latin América Trademark Corporation
(220) FECHA SOLICITUD: 25 de abril de 2018

(540) MARCA: IN&CIA (Mixta)
(511) CLASE: 5, 42
(210) EXP. NO.: 18/30465
(730) SOLICITANTE: Pharma Development, S.A.
(220) FECHA SOLICITUD: 24 de julio de 2018

(540) MARCA: IN&CIA THERAPEUTICS (Mixta)
(511) CLASE: 5, 42
(210) EXP. NO.: 18/30466
(730) SOLICITANTE: Pharma Development, S.A.
(220) FECHA SOLICITUD: 24 de julio de 2018

(540) MARCA: IN&CIA THERX (Mixta)
(511) CLASE: 5, 42
(210) EXP. NO.: 18/30467
(730) SOLICITANTE: Pharma Development, S.A.
(220) FECHA SOLICITUD: 24 de julio de 2018

(540) MARCA: INICIA (Mixta)
(511) CLASE: 5, 42
(210) EXP. NO.: 18/30458
(730) SOLICITANTE: Pharma Development, S.A.
(220) FECHA SOLICITUD: 24 de julio de 2018

(540) MARCA: INICIA THERAPEUTICS (Mixta)
(511) CLASE: 5, 42
(210) EXP. NO.: 18/30456
(730) SOLICITANTE: Pharma Development, S.A.
(220) FECHA SOLICITUD: 24 de julio de 2018

(540) MARCA: INICIA THERX (Mixta)
(511) CLASE: 5, 42
(210) EXP. NO.: 18/30461
(730) SOLICITANTE: Pharma Development, S.A.
(220) FECHA SOLICITUD: 24 de julio de 2018

(540) MARCA: UNION ¡SU MEJOR OPCION! (Mixta)
(511) CLASE: 5, 42, 44
(210) EXP. NO.: 18/17127
(730) SOLICITANTE: The Latin América Trademark Corporation
(220) FECHA SOLICITUD: 27 de abril de 2018

(540) MARCA: (Figurativa)
(511) CLASE: 6, 35
(210) EXP. NO.: 18/34068
(730) SOLICITANTE: The Plycem Company, Inc.
(220) FECHA SOLICITUD: 20 de agosto de 2018

(540) MARCA: Plycem (Mixta)
(511) CLASE: 6, 35
(210) EXP. NO.: 18/34065
(730) SOLICITANTE: The Plycem Company, Inc.
(220) FECHA SOLICITUD: 20 de agosto de 2018

(540) MARCA: Vigor by GRUPO VIGOR (Mixta)
(511) CLASE: 8, 16, 29
(210) EXP. NO.: 18/30837
(730) SOLICITANTE: Ramón Javier Cruz
(220) FECHA SOLICITUD: 26 de julio de 2018

(540) MARCA: Claro-gamers (Mixta)
(511) CLASE: 9, 35, 38, 41
(210) EXP. NO.: 18/33888
(730) SOLICITANTE: Claro, S.A.
(220) FECHA SOLICITUD: 17 de agosto de 2018

(540) MARCA: ConchoMOVIL (Mixta)
(511) CLASE: 9, 38, 39, 42,
(210) EXP. NO.: 18/35396
(730) SOLICITANTE: Juan de Dios Ventura Soriano / Nelsón Buldier Mejía
(220) FECHA SOLICITUD: 29 de agosto de 2018

PASA A LA PÁGINA SIGUIENTE

VIENE DE LA PÁGINA ANTERIOR

(540) MARCA: (Figurativa)
(511) CLASE: 9, 38, 41, 42, 45
(210) EXP. NO.: 18/17799
(730) SOLICITANTE: Apple, Inc
(220) FECHA SOLICITUD: 3 de mayo de 2018

(540) MARCA: SHazaM (Mixta)
(511) CLASE: 9, 38, 41, 42, 45
(210) EXP. NO.: 18/17798
(730) SOLICITANTE: Apple, Inc
(220) FECHA SOLICITUD: 3 de mayo de 2018

(540) MARCA: GANAHOY (Mixta)
(511) CLASE: 9, 41
(210) EXP. NO.: 18/14115
(730) SOLICITANTE: Willy Cedeño Melo
(220) FECHA SOLICITUD: 10 de abril de 2018

(540) NOMBRE COMERCIAL: (Emblema)
(210) EXP. NO.: 18/33547
(730) SOLICITANTE: Chery Mañón E. / Enrique Pittaluga B. / Ana M. de Lourdes Hernando A.
(220) FECHA SOLICITUD: 15 de agosto de 2018
(111) REGISTRO: 522737

(540) NOMBRE COMERCIAL: (Emblema)
(210) EXP. NO.: 18/34515
(730) SOLICITANTE: Julia Aurora Ruiz González
(220) FECHA SOLICITUD: 23 de agosto de 2018
(111) REGISTRO: 522737

(540) NOMBRE COMERCIAL: (Emblema)
(210) EXP. NO.: 18/35037
(730) SOLICITANTE: Alba Nidia de León Fuentes
(220) FECHA SOLICITUD: 27 de agosto de 2018
(111) REGISTRO: 521904

(540) NOMBRE COMERCIAL: (Rótulo)
(210) EXP. NO.: 18/31968
(730) SOLICITANTE: Rafael Antonio Ramírez de los Santos
(220) FECHA SOLICITUD: 22 de agosto de 2018
(111) REGISTRO: 521504

(540) NOMBRE COMERCIAL: (Rótulo)
(210) EXP. NO.: 18/34504
(730) SOLICITANTE: Leidy de León Yedy
(220) FECHA SOLICITUD: 23 de agosto de 2018
(111) REGISTRO: 521507

(540) NOMBRE COMERCIAL: (Rótulo)
(210) EXP. NO.: 18/34526
(730) SOLICITANTE: Augusto Antonio Feria Peña
(220) FECHA SOLICITUD: 23 de agosto de 2018
(111) REGISTRO: 521437

(540) NOMBRE COMERCIAL: (Rótulo)
(210) EXP. NO.: 18/36072
(730) SOLICITANTE: Iván de Jesús Cleto Neder
(220) FECHA SOLICITUD: 4 de septiembre de 2018
(111) REGISTRO: 522830

(540) NOMBRE COMERCIAL: (Rótulo)
(210) EXP. NO.: 18/35087
(730) SOLICITANTE: Carlos Manuel de los Santos Troncoso
(220) FECHA SOLICITUD: 3 de septiembre de 2018
(111) REGISTRO: 522641

(540) NOMBRE COMERCIAL: (Rótulo)
(210) EXP. NO.: 18/36198
(730) SOLICITANTE: Yahaira Gómez Encarnación
(220) FECHA SOLICITUD: 5 de septiembre de 2018
(111) REGISTRO: 522928

(540) NOMBRE COMERCIAL: (Rótulo)
(210) EXP. NO.: 18/35375
(730) SOLICITANTE: Dionicio Brito Reyes
(220) FECHA SOLICITUD: 29 de agosto de 2018
(111) REGISTRO: 522246

(540) NOMBRE COMERCIAL: (Rótulo)
(210) EXP. NO.: 18/34420
(730) SOLICITANTE: Miguel Ángel Tallaj Comprés
(220) FECHA SOLICITUD: 22 de agosto de 2018
(111) REGISTRO: 521401

(540) NOMBRE COMERCIAL: (Rótulo)
(210) EXP. NO.: 17/43973
(730) SOLICITANTE: Buckner Dominicana
(220) FECHA SOLICITUD: 21 de noviembre de 2017
(111) REGISTRO: 522919

(540) NOMBRE COMERCIAL: (Rótulo)
(210) EXP. NO.: 18/35092
(730) SOLICITANTE: Evagrio Sánchez Campo / Cana Bay SRL.
(220) FECHA SOLICITUD: 28 de agosto de 2018
(111) REGISTRO: 521989

(540) NOMBRE COMERCIAL: (Rótulo)
(210) EXP. NO.: 18/35440
(730) SOLICITANTE: Xiomara Altagracia Fortuna de Chala
(220) FECHA SOLICITUD: 29 de agosto de 2018
(111) REGISTRO: 522313

(540) NOMBRE COMERCIAL: (Rótulo)
(210) EXP. NO.: 18/35354
(730) SOLICITANTE: Francisco Javier Marciales Villegas
(220) FECHA SOLICITUD: 29 de agosto de 2018
(111) REGISTRO: 522193

(540) NOMBRE COMERCIAL: (Rótulo)
(210) EXP. NO.: 18/29525
(730) SOLICITANTE: Milagros Martínez Batista de Pérez
(220) FECHA SOLICITUD: 28 de agosto de 2018
(111) REGISTRO: 522102

(540) NOMBRE COMERCIAL: (Rótulo)
(210) EXP. NO.: 18/35176
(730) SOLICITANTE: Damien Joseph Daniel Lerouge
(220) FECHA SOLICITUD: 28 de agosto de 2018
(111) REGISTRO: 522041

(540) NOMBRE COMERCIAL: (Rótulo)
(210) EXP. NO.: 18/23964
(730) SOLICITANTE: Nilsen Frías Consulting EIRL.
(220) FECHA SOLICITUD: 29 de agosto de 2018
(111) REGISTRO: 522287

(540) NOMBRE COMERCIAL: (Rótulo)
(210) EXP. NO.: 18/36304
(730) SOLICITANTE: Miriam Altagracia Toribio Silverio
(220) FECHA SOLICITUD: 5 de septiembre de 2018
(111) REGISTRO: 523019

(540) NOMBRE COMERCIAL: (Rótulo)
(210) EXP. NO.: 18/23118
(730) SOLICITANTE: Fertilizantes Santo Domingo, S.A. (Fersan)
(220) FECHA SOLICITUD: 4 de septiembre de 2018
(111) REGISTRO: 522867

(540) NOMBRE COMERCIAL: (Rótulo)
(210) EXP. NO.: 18/23117
(730) SOLICITANTE: Fertilizantes Santo Domingo, S.A. (Fersan)
(220) FECHA SOLICITUD: 6 de junio de 2018
(111) REGISTRO: 522868

(540) NOMBRE COMERCIAL: (Rótulo)
(210) EXP. NO.: 18/34619
(730) SOLICITANTE: Jomangelis Mahogany Fortunato Beltré
(220) FECHA SOLICITUD: 23 de agosto de 2018
(111) REGISTRO: 521598

(540) NOMBRE COMERCIAL: (Rótulo)
(210) EXP. NO.: 18/31306
(730) SOLICITANTE: Sarah Cibelles Columna Núñez
(220) FECHA SOLICITUD: 22 de agosto de 2018
(111) REGISTRO: 521395

(540) NOMBRE COMERCIAL: (Rótulo)
(210) EXP. NO.: 18/33285
(730) SOLICITANTE: D' Runner Carroceria, SRL.
(220) FECHA SOLICITUD: 14 de agosto de 2018
(111) REGISTRO: 520590

(540) NOMBRE COMERCIAL: (Rótulo)
(210) EXP. NO.: 18/34529
(730) SOLICITANTE: Cesar A. Copperi P. / Julio C. Porto D.
(220) FECHA SOLICITUD: 23 de agosto de 2018
(111) REGISTRO: 521518

(540) NOMBRE COMERCIAL: (Rótulo)
(210) EXP. NO.: 18/33849
(730) SOLICITANTE: Edward R. Joaquín R. / Lady M. Urbaez F.
(220) FECHA SOLICITUD: 17 de agosto de 2018
(111) REGISTRO: 522342

(540) NOMBRE COMERCIAL: (Rótulo)
(210) EXP. NO.: 18/33505
(730) SOLICITANTE: Centro Vida y Familia Ana Simo, S.R.L.
(220) FECHA SOLICITUD: 15 de agosto de 2018
(111) REGISTRO: 522163

(540) NOMBRE COMERCIAL: (Rótulo)
(210) EXP. NO.: 18/34884
(730) SOLICITANTE: Elvyn Marcelo Peguero Peralta
(220) FECHA SOLICITUD: 27 de agosto de 2018
(111) REGISTRO: 521842

(540) NOMBRE COMERCIAL: (Rótulo)
(210) EXP. NO.: 18/26957
(730) SOLICITANTE: Aleida C. Belliard / Yessica R. Peña M.
(220) FECHA SOLICITUD: 29 de junio de 2018
(111) REGISTRO: 522580

(540) NOMBRE COMERCIAL: (Rótulo)
(210) EXP. NO.: 18/36268
(730) SOLICITANTE: Roberto Féliz Fernández
(220) FECHA SOLICITUD: 5 de septiembre de 2018
(111) REGISTRO: 522983

(540) NOMBRE COMERCIAL: (Rótulo)
(210) EXP. NO.: 18/34615
(730) SOLICITANTE: Eduard E. Trinidad M. / Eric A. Nuñez S. / Yuleisi C. de la Rosa de Trinidad
(220) FECHA SOLICITUD: 4 de septiembre de 2018
(111) REGISTRO: 522853

(540) NOMBRE COMERCIAL: (Rótulo)
(210) EXP. NO.: 18/29178
(730) SOLICITANTE: Edgard Lester Ariel Mckenzie Espinal
(220) FECHA SOLICITUD: 23 de agosto de 2018
(111) REGISTRO: 521593

(540) NOMBRE COMERCIAL: (Rótulo)
(210) EXP. NO.: 18/34239
(730) SOLICITANTE: Adilcia V. Cruz P. / Eddy Oviedo V.
(220) FECHA SOLICITUD: 21 de agosto de 2018
(111) REGISTRO: 521296

(540) NOMBRE COMERCIAL: (Rótulo)
(210) EXP. NO.: 18/35446
(730) SOLICITANTE: Francisco Núñez Cáceres
(220) FECHA SOLICITUD: 29 de agosto de 2018
(111) REGISTRO: 522316

(540) NOMBRE COMERCIAL: (Rótulo)
(210) EXP. NO.: 18/36328
(730) SOLICITANTE: Ana Lourdes González Torres
(220) FECHA SOLICITUD: 5 de septiembre de 2018
(111) REGISTRO: 522927

(540) NOMBRE COMERCIAL: (Rótulo)
(210) EXP. NO.: 18/34547
(730) SOLICITANTE: Belkis Santa Gil Tavarez
(220) FECHA SOLICITUD: 23 de agosto de 2018
(111) REGISTRO: 521525

(540) NOMBRE COMERCIAL: (Rótulo)
(210) EXP. NO.: 18/36094
(730) SOLICITANTE: Brenda Ysabel de Jesús García de Martínez
(220) FECHA SOLICITUD: 4 de septiembre de 2018
(111) REGISTRO: 522817

PASA A LA PÁGINA SIGUIENTE

VIENE DE LA PÁGINA ANTERIOR

(540) NOMBRE COMERCIAL: (Rótulo)
(210) EXP. NO.: 18/35523
(730) SOLICITANTE: Grupo Oftalmologico & Laser (Grolaser), S.R.L.
(220) FECHA SOLICITUD: 30 de agosto de 2018
(111) REGISTRO: 522357

(540) NOMBRE COMERCIAL: (Rótulo)
(210) EXP. NO.: 18/36096
(730) SOLICITANTE: Roberto Pimentel Sepulveda
(220) FECHA SOLICITUD: 4 de septiembre de 2018
(111) REGISTRO: 522847

(540) NOMBRE COMERCIAL: (Rótulo)
(210) EXP. NO.: 18/33546
(730) SOLICITANTE: Chery G. Mañon E. / Enrique Pittaluga B. / Ana M. de Lourdes Hernando A.
(220) FECHA SOLICITUD: 15 de agosto de 2018
(111) REGISTRO: 520747

(540) NOMBRE COMERCIAL: (Rótulo)
(210) EXP. NO.: 18/32621
(730) SOLICITANTE: Grupo Saavedra López, S.R.L.
(220) FECHA SOLICITUD: 5 de septiembre de 2018
(111) REGISTRO: 523074

(540) NOMBRE COMERCIAL: (Rótulo)
(210) EXP. NO.: 18/34652
(730) SOLICITANTE: Wanda Esmirna Rincón Valdez de Soriano
(220) FECHA SOLICITUD: 23 de agosto de 2018
(111) REGISTRO: 521645

(540) NOMBRE COMERCIAL: (Rótulo)
(210) EXP. NO.: 18/34901
(730) SOLICITANTE: Georg Josef Peuker
(220) FECHA SOLICITUD: 27 de agosto de 2018
(111) REGISTRO: 521923

(540) NOMBRE COMERCIAL: (Rótulo)
(210) EXP. NO.: 18/35850
(730) SOLICITANTE: Georg Josef Peuker
(220) FECHA SOLICITUD: 3 de septiembre de 2018
(111) REGISTRO: 522718

(540) NOMBRE COMERCIAL: (Rótulo)
(210) EXP. NO.: 18/36523
(730) SOLICITANTE: Esmeritina Belliard Peña
(220) FECHA SOLICITUD: 6 de septiembre de 2018
(111) REGISTRO: 523104

(540) NOMBRE COMERCIAL: (Rótulo)
(210) EXP. NO.: 18/35363
(730) SOLICITANTE: Daniel Alejandro Pérez Modesto
(220) FECHA SOLICITUD: 29 de agosto de 2018
(111) REGISTRO: 522207

(540) NOMBRE COMERCIAL: (Rótulo)
(210) EXP. NO.: 18/35086
(730) SOLICITANTE: Juan Sirano Inoa Pichardo
(220) FECHA SOLICITUD: 28 de agosto de 2018
(111) REGISTRO: 521978

(540) NOMBRE COMERCIAL: (Rótulo)
(210) EXP. NO.: 18/35751
(730) SOLICITANTE: Perla Nicole Navarro Vásquez
(220) FECHA SOLICITUD: 31 de agosto de 2018
(111) REGISTRO: 522560

(540) NOMBRE COMERCIAL: (Rótulo)
(210) EXP. NO.: 18/35551
(730) SOLICITANTE: José M. Aquino G. / Luis Giuseppe Garibaldi Sterlin Fernández
(220) FECHA SOLICITUD: 30 de agosto de 2018
(111) REGISTRO: 522414

(540) NOMBRE COMERCIAL: (Rótulo)
(210) EXP. NO.: 18/34279
(730) SOLICITANTE: Esteban Alexis Sunsana Quiroz
(220) FECHA SOLICITUD: 21 de agosto de 2018
(111) REGISTRO: 521333

(540) NOMBRE COMERCIAL: (Rótulo)
(210) EXP. NO.: 18/34785
(730) SOLICITANTE: Joselin Altagracia Hernández de Polanco
(220) FECHA SOLICITUD: 24 de agosto de 2018
(111) REGISTRO: 521801

(540) NOMBRE COMERCIAL: (Rótulo)
(210) EXP. NO.: 18/34654
(730) SOLICITANTE: Máximo Alcántara Ogando
(220) FECHA SOLICITUD: 23 de agosto de 2018
(111) REGISTRO: 521621

(540) NOMBRE COMERCIAL: (Rótulo)
(210) EXP. NO.: 18/35595
(730) SOLICITANTE: Newtech Global, S.R.L.
(220) FECHA SOLICITUD: 30 de agosto de 2018
(111) REGISTRO: 522448

(540) NOMBRE COMERCIAL: (Rótulo)
(210) EXP. NO.: 18/34424
(730) SOLICITANTE: Pedro Reynoso Betermit
(220) FECHA SOLICITUD: 22 de agosto de 2018
(111) REGISTRO: 521467

(540) NOMBRE COMERCIAL: (Rótulo)
(210) EXP. NO.: 18/34358
(730) SOLICITANTE: Ositis de Jesús Berroa Brea
(220) FECHA SOLICITUD: 22 de agosto de 2018
(111) REGISTRO: 521398

(540) NOMBRE COMERCIAL: (Rótulo)
(210) EXP. NO.: 18/35339
(730) SOLICITANTE: Manuel Simeón Escaño Dionicio
(220) FECHA SOLICITUD: 29 de agosto de 2018
(111) REGISTRO: 522172

(540) NOMBRE COMERCIAL: (Rótulo)
(210) EXP. NO.: 18/34763
(730) SOLICITANTE: Javier Alexander Alvarez Alvarez
(220) FECHA SOLICITUD: 24 de agosto de 2018
(111) REGISTRO: 521732

(540) NOMBRE COMERCIAL: (Rótulo)
(210) EXP. NO.: 18/34886
(730) SOLICITANTE: Jose J. Rosario C. / Miguel A. Sanz P. / Charles C.J. Roland Roy
(220) FECHA SOLICITUD: 27 de agosto de 2018
(111) REGISTRO: 522692

(540) NOMBRE COMERCIAL: (Rótulo)
(210) EXP. NO.: 18/32622
(730) SOLICITANTE: Grupo Saavedra López, S.R.L.
(220) FECHA SOLICITUD: 24 de agosto de 2018
(111) REGISTRO: 521773

(540) NOMBRE COMERCIAL: (Rótulo)
(210) EXP. NO.: 18/34386
(730) SOLICITANTE: Felipe Martínez Lorenzo
(220) FECHA SOLICITUD: 22 de agosto de 2018
(111) REGISTRO: 521440

(540) NOMBRE COMERCIAL: (Rótulo)
(210) EXP. NO.: 18/20062
(730) SOLICITANTE: Edward José Encarnación Otoño
(220) FECHA SOLICITUD: 30 de agosto de 2018
(111) REGISTRO: 522406

(540) NOMBRE COMERCIAL: (Rótulo)
(210) EXP. NO.: 18/31483
(730) SOLICITANTE: Servicio Nacional de Salud (SNS)
(220) FECHA SOLICITUD: 1 de agosto de 2018
(111) REGISTRO: 520710

(540) NOMBRE COMERCIAL: (Rótulo)
(210) EXP. NO.: 18/35435
(730) SOLICITANTE: Giuseppe Romano
(220) FECHA SOLICITUD: 29 de agosto de 2018
(111) REGISTRO: 522300

(540) NOMBRE COMERCIAL: (Rótulo)
(210) EXP. NO.: 18/31548
(730) SOLICITANTE: Domingo Esteban Martínez Martínez
(220) FECHA SOLICITUD: 1 de agosto de 2018
(111) REGISTRO: 522993

(540) NOMBRE COMERCIAL: (Rótulo)
(210) EXP. NO.: 18/35438
(730) SOLICITANTE: Felix Antonio Hernández Hilario
(220) FECHA SOLICITUD: 29 de agosto de 2018
(111) REGISTRO: 522310

(540) NOMBRE COMERCIAL: (Rótulo)
(210) EXP. NO.: 18/33379
(730) SOLICITANTE: Natalia Llibre G. / Paola Álvarez P. / Creative Minds, S.R.L.
(220) FECHA SOLICITUD: 31 de agosto de 2018
(111) REGISTRO: 522516

(540) NOMBRE COMERCIAL: (Rótulo)
(210) EXP. NO.: 18/36015
(730) SOLICITANTE: Bagsa Servicios Múltiples SRL.
(220) FECHA SOLICITUD: 4 de septiembre de 2018
(111) REGISTRO: 522775

(540) NOMBRE COMERCIAL: (Rótulo)
(210) EXP. NO.: 18/28416
(730) SOLICITANTE: Ángel Junior Castillo Remigio
(220) FECHA SOLICITUD: 10 de julio de 2018
(111) REGISTRO: 521576

(540) NOMBRE COMERCIAL: (Rótulo)
(210) EXP. NO.: 18/28415
(730) SOLICITANTE: Ángel Junior Castillo Remigio
(220) FECHA SOLICITUD: 23 de agosto de 2018
(111) REGISTRO: 521579

(540) NOMBRE COMERCIAL: (Rótulo)
(210) EXP. NO.: 18/35140
(730) SOLICITANTE: William Rodríguez Florián
(220) FECHA SOLICITUD: 28 de agosto de 2018
(111) REGISTRO: 522019

(540) NOMBRE COMERCIAL: (Rótulo)
(210) EXP. NO.: 18/36134
(730) SOLICITANTE: Constructora MD, SRL.
(220) FECHA SOLICITUD: 4 de septiembre de 2018
(111) REGISTRO: 522890

(540) NOMBRE COMERCIAL: (Rótulo)
(210) EXP. NO.: 18/32733
(730) SOLICITANTE: José Rodríguez Familia
(220) FECHA SOLICITUD: 30 de agosto de 2018
(111) REGISTRO: 522332

(540) NOMBRE COMERCIAL: (Rótulo)
(210) EXP. NO.: 18/33738
(730) SOLICITANTE: Georg Michael Brummer.
(220) FECHA SOLICITUD: 17 de agosto de 2018
(111) REGISTRO: 521818

ONAPI

Cualquier sugerencia o reclamos dirigirse a publicaciones ONAPI

m.seijas@onapi.gob.do

(540) NOMBRE COMERCIAL: (Rótulo)
(210) EXP. NO.: 18/34760
(730) SOLICITANTE: Jose J. Rosario C. / Charles C.J. Roland Roy
(220) FECHA SOLICITUD: 24 de agosto de 2018
(111) REGISTRO: 521707

PASA A LA PÁGINA SIGUIENTE